SONY

3CMOS HDカラービデオカメラ

PMW-10MD

仕様書

PMW-10MDは、手術顕微鏡、術野カメラなどへの取り付けに適した3CMOS フルHDカラービデオカメラです。

主な仕様

カメラヘッド	
撮像素子	：1/2型、CMOSイメージセンサー
	有効画素数（水平×垂直）…1,920×1,080
方式	：RGB 3板方式
分光系	：F2.2以上（プリズム方式）
レンズマウント	：Cマウント
感度	：F10（代表値）（1080/60iのとき、89.9%反射、2,000ルクス）
最低被写体照度	：0.14ルクス（F2.2、＋21dB、64フレーム蓄積）
映像SN比	：54dB（Y）（代表値）
水平解像度	：1,000TV本以上（HD SDI、HQ1080のとき）
変調度	：45%（27.5MHz）
ゲイン	：0～21dB、AGC
シャッター速度	：1/60～1/16,000秒（Countryの設定がPAL）または1/20,000秒（Countryの設定がNTSC）
スローシャッター	：2～8フレーム
	高感度スローシャッター…16、32、64フレーム
カメラケーブル端子	：丸型20ピン
記録部	
記録フォーマット	
ビデオ	：HQモード…MPEG-2 MP@HL、35Mbps/VBR
	1920×1080/59.94i、50i
	SPモード…MPEG-2 MP@H-14、25Mbps/CBR
	1440×1080/59.94i、50i
オーディオ	：HQモード…LPCM（16ビット、48kHz、2チャンネル）
記録時間	
SBP-8使用時	：SPモード…約35分
	HQモード…約25分
SBP-16使用時	：SPモード…約70分
	HQモード…約50分
SBP-32使用時	：SPモード…約140分
	HQモード…約100分
オーディオ部	
サンプリング周波数	：48kHz
量子化特性	：16ビット
ヘッドルーム	：20dB
周波数特性	：150Hz～15kHz（±3dB以内）
メディア部	
カードスロット形状	：Express Card34
スロット数	：2
端子	：PCMCIA Express Card準拠
書き込みレート	：50Mbps以上
読み出しレート	：50Mbps以上

入出力部（カメラコントロールユニット）	
入力端子	
MIC	：ステレオミニジャック
	形式…ステレオ／モノラルエレクトレットコンデンサー型マイクロホン対応
	電源…プラグインパワー方式または電池式／プラグインパワー両方式対応品
	適合感度…－58dB（0dB=1V/Pa、1kHz）
	適合インピーダンス…2～3kΩ
EXT SYNC IN	：BNC
出力端子	
VIDEO OUT	：BNC、1.0Vp-p、75Ω、不平衡
S-VIDEO OUT	：ミニDIN 4ピン
	Y…1Vp-p、75Ω、不平衡、同期負
	C…0.286Vp-p（NTSC）／0.3Vp-p（PAL）、75Ω、不平衡
Y、PbPr OUT端子	：D-sub 15ピン
	Y…1.0Vp-p、75Ω
	PbPr…0.7Vp-p、75Ω
HD SDI OUT 1、2端子	：BNC、SMPTE-292M規格準拠
DVI-D OUT	：DVI 19ピン
入出力端子	
CAMERA	：角型36ピン
FS／TRIG	：ステレオミニジャック
REMOTE	：D-sub 9ピン、RS-232C準拠
その他	
等電位端子	：装備
一般	
電源電圧	：AC100～240V、50/60Hz
消費電力	：0.60～0.36A（記録時）
動作温度	：0～40℃
動作湿度	：20～80%（結露なきこと）
保存温度	：－20～＋60℃
保存湿度	：20～90%（結露なきこと）
外形寸法（幅×高さ×奥行）	：カメラヘッド…約35×45×50mm（突起部含まず）
	カメラコントロールユニット…約200×88×240mm（突起部含まず）
質量	：カメラヘッド…約90g
	カメラコントロールユニット…約2.8kg
付属品	
電源コード（1）、三脚アダプター（1）、三脚アダプター固定ネジ（3）、レンズマウントキャップ（1）	
ボタン電池（バックアップ用CR2032、本体装着済）（1）、取扱説明書（日本語・英語・独語版）（各1）、ご使用になる前に（1）	
CD-ROM（2）、保証書（1）、SxSデバイスドライバーソフトウェア使用許諾契約書（1）	

外形寸法図

カメラヘッド

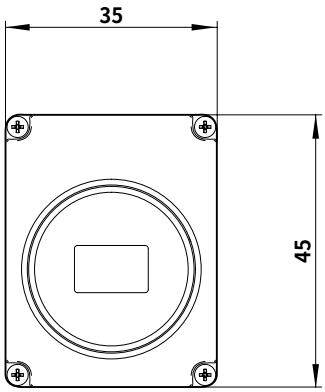

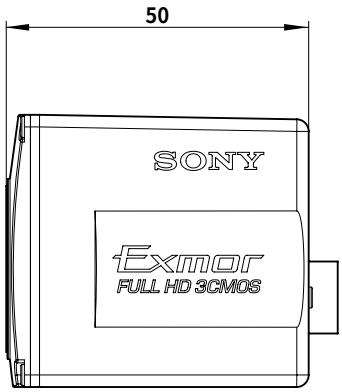

カメラコントロール

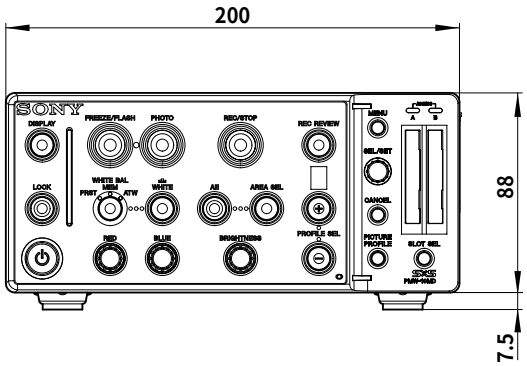

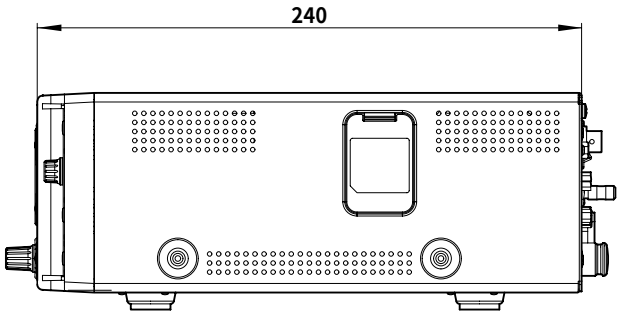

単位：mm

仕様および外観は、改良のため予告なく変更されることがありますのであらかじめご了承ください。