SONY 4-269-652-**03**(2)

アクセサリーキット
Accessory Kit
Kit d'accessoires
Комплект принадлежностей
配件套装

取扱説明書/Operating instructions/
Mode d'emploi/Bedienungsanleitung/
Manual de instrucciones/
Gebruiksaanwijzing/Bruksanvisning/
Istruzioni per l'uso/Manual de instruções/
Инструкция по эксплуатации/**使用説明書**/
使用说明书/**사용설명서**/ تعليمات التشغيل

ACC-FWGA

© 2010 Sony Corporation Printed in Japan

4269652030

http://www.sony.net/

この説明書は、古紙70%以上の再生紙と、VOC（揮発性有機化合物）ゼロ植物油型インキを使用しています。

Printed on 70% or more recycled paper using VOC (Volatile Organic Compound)-free vegetable oil based ink.

A

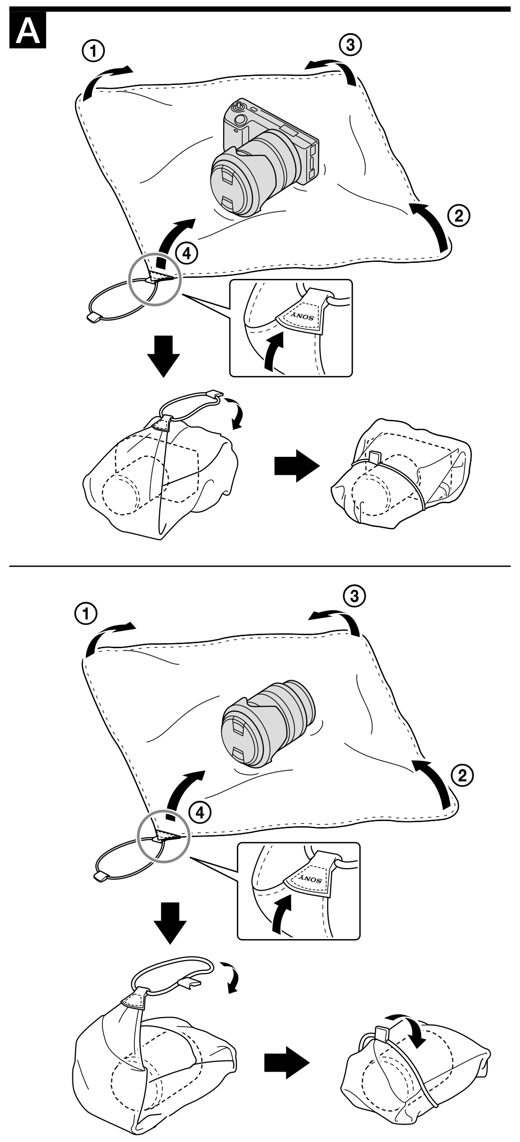

B

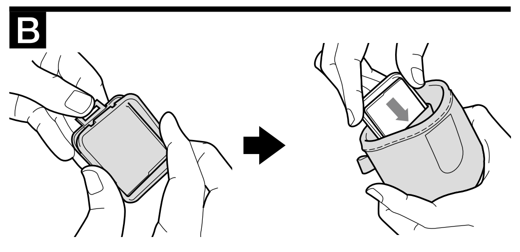

C

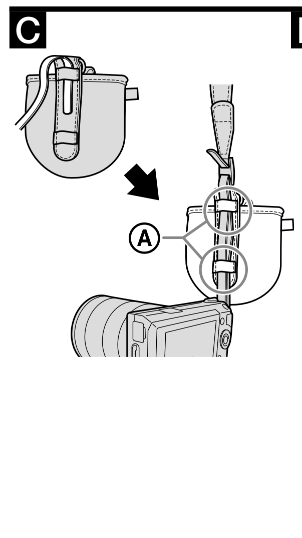

D

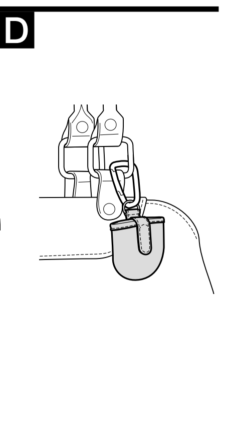

E

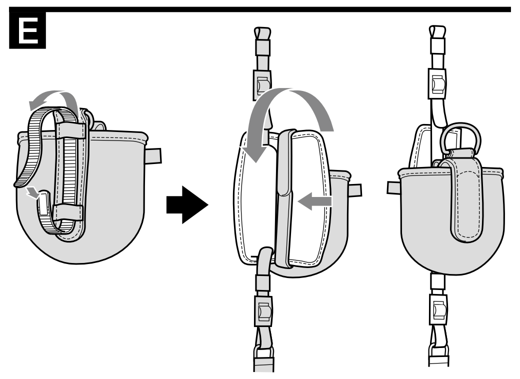

F

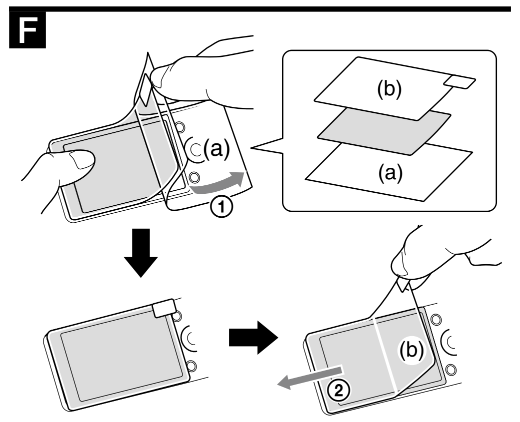

日本語

ACC-FWGAは以下のアクセサリーを同梱しています。
リチャージャブルバッテリーパック（NP-FW50）
ラッピングクロス（LCS-WR2AM）
レンズキャップホルダー（LCS-LC1AM）
液晶保護シート（PCK-LS1EM）
リストストラップ
印刷物一式

NP-FW50

⚠危険 安全のために

⚠危険 この表示の注意事項を守らないと極めて危険な状況が起こり、その結果大けがや死亡にいたる危害が発生します。

⚠警告 この表示の注意事項を守らないと思わぬ危険な状況が起こり、その結果大けがや死亡にいたる危害が発生することがあります。

⚠注意 この表示の注意事項を守らないと、感電やその他の事故によりけがをしたり周辺の家財に損害を与えたりすることがあります。

注意を促す記号 火災 破裂

ソニー製品は安全に充分配慮して設計されています。しかし、電気製品はすべて、まちがった使いかたをすると、火災や感電などにより人身事故になることがあり危険です。事故を防ぐために次のことを必ずお守りください。

安全のための注意事項を守る

この取扱説明書の注意事項をよくお読みください。お読みになったあとは、いつでも見られるところに必ず保管してください。

万一、異常が起きたら

変な音・においがしたら、煙が出たら、異常に温度が上がったら

すぐにバッテリーをはずし、ソニーの相談窓口にご相談ください。

バッテリーから液が漏れたら、

- すぐに火気より遠ざけてください。漏れた液や気体に引火して発火、破裂の恐れがあります。
- 目に入った場合は、こすらずにすぐに水道水など多量のきれいな水で充分に洗ったあと、医師の治療をうけてください。
- 液を口に入れたり、なめた場合、すぐに水道水で口を洗浄し医師に相談してください。
- 液が身体や衣服についたときは、水でよく洗い流してください。

⚠危険 火災 破裂

下記の注意事項を守らないと火災・破裂により死亡や大けがなどの人身事故が生じます。

- 火の中に入れない。ショート（短絡）させたり、分解しない。電子レンジやオーブンなどで加熱しない。ヘアピン、ネックレスなどの金属類と一緒に携帯、保管すると⊕と⊖の端子（①）に接触し、ショート（短絡）することがあります。
- 火のそばや炎天下、高温になった車の中などで放置したり、充電したりしない。
- 水・海水・牛乳・清涼飲料水・石鹸水などの液体で濡れたバッテリーを充電したり、使用しない。

⚠警告 火災

下記の注意事項を守らないと火災などにより死亡や大けがの原因となります。

- ハンマーなどでたたいたり、踏みつけたり、落下させるなどの衝撃や力を与えない。
- 水・海水・牛乳・清涼飲料水・石鹸水などの液体でバッテリーを濡らさない。
- 乳幼児の手の届かない所に置き、口に入れないよう注意する。万一飲み込んだ場合は、ただちに医師に相談してください。

⚠注意

下記の注意事項を守らないとけがをすることがあります。

機器に取り付けたあと、バッテリー本体を持って機器を持ち運ばない。

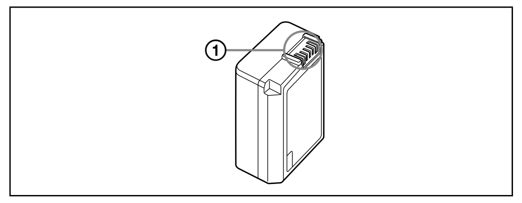

使用上のご注意

- 高温になる所に放置しないでください。性能劣化や故障の原因になることがあります。
- 端子部分（①）にゴミや砂などの異物が入らないように注意して使ってください。
- お使いになる機器の取扱説明書もあわせてご覧ください。

充電について

- ご使用前に必ずソニー製専用充電器、または充電機能がある機器で充電してください。
  （バッテリーチャージャー BC-VW1など、本バッテリーを充電できる機器）
  周囲の温度が10 ℃～ 30 ℃の範囲で、満充電まで充電することをおすすめします。この温度以外では、効果的な充電ができないことがあります。詳細な充電のしかたと充電時間については、充電する各機器の取扱説明書をご覧ください。

バッテリーの上手な使いかた

- 通常のご使用においては、充電の前に電池を使い切る必要はありません。残量があっても充電容量には影響ありません。
- 周囲の温度が低いとバッテリーの性能が低下します。ポケットなどに入れて暖かくしておき、ご使用の直前にお使いになる機器に取り付けることをおすすめします。
- 撮影には予定撮影時間の2 ～ 3倍の予備バッテリーを準備して、事前に試し撮りをしましょう。

バッテリーの残量表示について

- 残量表示が充分なのに電源がすぐ切れる場合は、再度満充電してください。残量が正しく表示されます。ただし長時間高温で使用したり、満充電で放置した場合や、使用回数が多いバッテリーは正しい表示に戻らない場合があります。
  撮影時間の目安としてお使いください。

バッテリーの保管方法について

長期保管の際は1年に1回程度満充電にしてご使用の機器で使い切った後、取りはずして、涼しい場所で保管してください。

バッテリーの寿命について

- バッテリーには寿命があります。使用回数を重ねたり、時間が経過するにつれバッテリーの容量は少しずつ低下します。使用できる時間が大幅に短くなった場合は、寿命と思われますので新しいものをご購入ください。
- 寿命は、保管方法、使用状況や環境、バッテリーごとに異なります。

撮影・記録内容の補償について

万一、バッテリーなどの不具合によって撮影や記録、再生がされなかった場合、撮影・記録内容の補償についてはご容赦ください。

お願い

リチウムイオン電池 リチウムイオン電池は、リサイクルできます。不要になったリチウムイオン電池は、金属部にセロハンテープなどの絶縁物を貼って電池リサイクル協力店へお持ちください。

Li-ion

充電式電池の回収・リサイクルおよびリサイクル協力店については
一般社団法人JBRCホームページ
http://www.jbrc.net/hp/contents/index.html
を参照してください。

主な仕様

最大電圧：DC 8.4 V ／公称電圧：DC 7.2 V ／公称容量：7.7 Wh (1080 mAh) ／定格（最小）容量：7.3 Wh (1020 mAh) ／使用温度：0 ℃～＋40 ℃／最大外形寸法：約31.8 mm×18.5 mm×45.0 mm（幅／高さ／奥行き）／質量：約 57 g

⚠危険 ●指定の機器以外で充電しないこと。
仕様および外観は、改良のため予告なく変更することがありますが、ご了承ください。

LCS-WR2AM

A 使いかた

○印部分のSonyロゴを下にして、①～④の手順で包んでください。
最後に、ゴムでとめてください。

ご注意

- このラッピングクロスは、カメラを収納して持ち運びやすくすることを目的としています。衝撃や圧力からカメラを保護する目的ではご使用できません。
- カメラ、レンズを収納し持ち運ぶ際、落下しないよう充分にご注意ください。
- ラッピングクロスでレンズ面、カメラの液晶面を拭かないでください。
- 直射日光の当たる場所や、閉め切った自動車内、熱器具などの近くに放置しないでください。
- 表面の汚れを落とす際は、アルコール、ベンジン、シンナーなど揮発性のものや、固い材質のブラシやタワシ類は使用しないでください。
- 本革を使用している部分がありますので、ラッピングクロスは洗わないでください。
- 使用状況により、ラッピングクロスの色がまれに衣類やカメラなどに色移りすることがあります。

LCS-LC1AM

B メモリーカードの収納方法

C ショルダーストラップ（別売）への取り付けかた

本機背面のベルト（イラストC-Ⓐ）にショルダーストラップのひも部を通して取り付ける。

D カラビナを使用した取り付けかた

カラビナを使用して、取り付けることが可能です。
*カラビナは同梱されていません。

E ハンドストラップ（別売）への取り付けかた

付属のストラップを本機背面のベルトに通してから、ハンドストラップのグリップ部分に収納する。

ご注意

- レンズキャップを収納した後、革ベルト部でしっかり固定してください。
- レンズキャップの落下にご注意ください。
- メモリーカードは専用ケースに入れてから収納してください。コンパクトフラッシュカードのサイズまで収納することができます。
  * 専用ケースは別売です。
- 変色、変形の原因になりますので、直射日光の当たる場所や閉め切った自動車内、熱器具の近くに放置しないでください。
- 本機をショルダーストラップやハンドストラップ（別売）などに取り付ける際は、カメラ落下防止のため安定した姿勢で行ってください。
- 水や汗などでぬれた場合、色落ちすることがありますので衣類などへの着色にご注意ください。
- 本機がぬれたときは、表面の水分を拭き取り、形を整えてから陰干しをしてください。
- アルコール、ベンジン、シンナーなど揮発性のものや、硬い材質のブラシやタワシ類は使用しないでください。変質、色落ち、破損の原因となります。

PCK-LS1EM

F 使いかた

- 液晶画面の汚れ、ほこりを拭き取り、気泡が出来ないように注意して貼ってください。
- 気泡などが入った場合は、貼り直しができます。
- 小さな気泡は、一晩ほど放置すると自然に消える場合があります。

ご注意

- 液晶保護シートを貼るときに、液晶画面に傷をつける恐れがありますので硬い物で液晶画面を擦らないでください。
- 液晶保護シートをはがすときは、セロハンテープなどを使ってはがすことをおすすめします。
- 液晶保護シートには、外部からの過度の圧力に対して液晶を保護する機能はありません。

よくあるお問い合わせ、解決方法などは、ホームページをご活用ください。
http://www.sony.co.jp/support

使い方相談窓口

フリーダイヤル	0120-333-020
携帯電話・PHS・一部のIP電話	0466-31-2511
FAX	0120-333-389
受付時間	月～金：9:00～18:00
	土・日・祝日：9:00～17:00

上記番号へ接続後、最初のガイダンスが流れている間に「402」+「#」を押してください。直接、担当窓口へおつなぎします。

ソニー株式会社 〒108-0075 東京都港区港南1-7-1

English

The ACC-FWGA comes with the following accessories:
Rechargeable Battery Pack (NP-FW50)
Wrapping Cloth (LCS-WR2AM)
Lens Cap Holder (LCS-LC1AM)
LCD Protect Sheet (PCK-LS1EM)
Wrist strap
Set of printed documentation

NP-FW50

Specifications

Maximum output voltage: DC 8.4 V / Mean output voltage: DC 7.2 V / Capacity (typ.): Approx. 7.7 Wh (1,080 mAh) / Capacity (min.): 7.3 Wh (1,020 mAh) / Operating temperature: 0 °C to 40 °C (32 °F to 104 °F) / Dimensions: Approx. 31.8 mm × 18.5 mm × 45.0 mm (w/h/d) (1 5/16 in. × 3/4 in. × 1 13/16 in.) / Mass: Approx. 57 g (2.1 oz.)
Design and specifications are subject to change without notice.

For details, refer to the operating instructions supplied with the rechargeable battery pack.

LCS-WR2AM

A Using the wrapping cloth

Wrap your camera or lens according to steps ① to ④ with the Sony logo circled in the illustration facing down.
Finally, hold the cloth in place with the rubber band.

Notes

- This wrapping cloth is for storing and carrying your camera. It cannot protect your camera from impact or pressure.
- Be careful not to drop your camera and lens when storing or carrying them.
- Do not wipe the lens or screen of your camera with the wrapping cloth.
- Do not leave the wrapping cloth in direct sunlight, in a closed car or near a heater.
- Do not use harsh chemicals (alcohol, benzine, thinner, etc.) or a stiff brush when wiping off dirt.
- Do not wash the wrapping cloth because it is partly made from real leather.
- On rare occasions, the wrapping cloth may stain your clothing or camera due to the conditions of use.

LCS-LC1AM

B How to store the memory card

C How to attach this unit to the shoulder strap (sold separately)

Pass the tape of the shoulder strap through the belt (C-Ⓐ) on the rear of this unit.

D How to attach this unit with a carabiner

You can attach this unit to clothing etc. using a carabiner as illustrated.
* The carabiner is not supplied

E How to attach this unit to the hand strap (sold separately)

Pass the supplied strap through the belt on the rear of this unit and tuck the supplied strap into the hand strap grip.

Notes on use

- After storing the lens cap, secure this unit by the leather belt.
- Be careful not to drop the lens cap.
- Place the memory card in its case before storing it in this unit. You can store a memory card up to the size of a CompactFlash Card.
  * The case is sold separately.
- Do not leave this unit in direct sunlight, inside a closed car or near a heater. Doing so may cause this unit to become discolored or deformed.
- When attaching this unit to a shoulder strap, hand strap (sold separately) or something similar, keep steady to prevent dropping the camera.
- Water or sweat can cause discoloration of the unit. Be careful not to let the color stain your clothing.
- If this unit becomes wet, wipe off any excess moisture, reshape this unit and dry it in a shaded area.
- Do not use harsh chemicals (alcohol, benzine, thinner, etc.) or a hard brush or pad, as these may damage, discolor or degrade this unit.

PCK-LS1EM

F How to Use

- Wipe any dirt or dust from the LCD screen, and attach the LCD protect sheet carefully so that there are no bubbles.
- Re-attach the LCD protect sheet if there are bubbles between the LCD screen and the LCD protect sheet.
- Small bubbles may disappear themselves if you just leave the LCD protect sheet on overnight.

Notes

- Do not rub the LCD screen with anything hard when attaching the LCD protect sheet to avoid damaging the LCD screen.
- When removing the LCD protect sheet, we recommend that you remove it slowly using adhesive tape.
- The LCD protect sheet does not protect the LCD screen from excess external pressure.

Français

L'ACC-FWGA est livré avec les accessoires suivants :
Batterie rechargeable (NP-FW50)
Tissu d'emballage (LCS-WR2AM)
Porte-capuchon d'objectif (LCS-LC1AM)
Feuille de protection LCD (PCK-LS1EM)
Dragonne
Jeu de documents imprimés

NP-FW50

Spécifications

Tension de sortie maximale: Courant continu 8,4 V / Tension de sortie moyenne: Courant continu 7,2 V / Capacité (typ.): environ 7,7 Wh (1 080 mAh) / Capacité (min.): 7,3 Wh (1 020 mAh) / Température de fonctionnement: 0 °C à 40 °C (32 °F à 104 °F) / Dimensions: environ 31,8 mm × 18,5 mm × 45,0 mm (l/h/p) (1 5/16 po. × 3/4 po. × 1 13/16 po.) / Poids: environ 57 g (2,1 oz)
La conception et les spécifications peuvent être modifiées sans préavis.

Pour le détail, reportez-vous au mode d'emploi fourni avec la batterie rechargeable.

LCS-WR2AM

A Utilisation du tissu d'emballage

Enveloppez l'appareil photo ou l'objectif en allant de ① à ④ avec le logo Sony, dans le cercle rouge sur l'illustration, orienté vers le bas.
Finalement, maintenez le tissu en place avec le caoutchouc.

Remarques

- Ce tissu d'emballage peut être utilisé pour ranger et porter l'appareil photo. Il ne protège pas l'appareil photo des chocs ou pressions.
- Faites attention de ne pas laisser tomber l'appareil photo et l'objectif lorsque vous les rangez ou portez.
- N'essuyez pas l'objectif ou l'écran de l'appareil photo avec le tissu d'emballage.
- Ne laissez pas le tissu d'emballage en plein soleil, dans une voiture aux vitres fermées ou près d'un appareil de chauffage.
- N'utilisez pas de produits chimiques forts (alcool, benzine, diluant, etc.) ni de brosse dure pour enlever le saleté.
- Ne lavez pas le tissu d'emballage parce qu'il est fait partiellement de cuir naturel.
- Selon les conditions d'utilisation votre vêtement ou votre appareil photo peut être sali par le tissu d'emballage, mais ces cas sont rares.

LCS-LC1AM

B Comment ranger la carte mémoire

C Comment rattacher cet étui à la bandoulière (vendue séparément)

Faites passer la lanière de la bandoulière dans la courroie (C-Ⓐ) à l'arrière de cet étui.

D Comment rattacher cet étui avec un mousqueton

Vous pouvez attacher cet étui à un vêtement, etc. avec un mousqueton, comme indiqué sur l'illustration.
* Le mousqueton n'est pas fourni

E Comment rattacher cet étui à la dragonne (vendue séparément)

Faites passer la lanière fournie dans la courroie à l'arrière de cet étui et fixez-la au manchon de dragonne.

Remarques sur l'emploi

- Après avoir rangé le capuchon d'objectif, fermez cet étui avec la courroie en cuir.
- Veillez à ne pas laisser tomber le capuchon d'objectif.
- Rangez la carte mémoire dans son étui avant de la mettre dans cet étui. Vous pouvez ranger une carte mémoire ayant au maximum la taille d'une carte CompactFlash.
  * L'étui est vendu séparément.
- Ne laissez pas cet étui en plein soleil, dans une voiture toutes vitres closes, ou près d'un appareil de chauffage. Cet étui pourrait se décolorer ou se déformer.
- Lorsque vous rattachez cet étui à une bandoulière ou une dragonne (vendue séparément) ou à quelque chose de similaire, ne bougez pas pour ne pas risquer de laisser tomber l'appareil photo.
- L'eau ou la sueur peuvent décolorer cet étui. Veillez à ce que la couleur ne salisse pas votre vêtement.
- Si cet étui devait être mouillé, essuyez l'excès d'humidité, redonnez-lui forme et laissez-le sécher à l'ombre.
- N'utilisez pas de produits chimiques forts (alcool, benzine, diluant, etc.) ni de brosse dure ou de tampon abrasif, qui risquent d'endommager, de décolorer ou de dégrader cet étui.

PCK-LS1EM

F Comment utiliser la feuille

- Essuyez d'abord l'écran LCD pour enlever la poussière ou la saleté, puis fixez la feuille de protection LCD avec précaution de sorte qu'il ne reste pas de bulles d'air dessous.
- Refixez la feuille de protection LCD s'il y a des bulles d'air entre l'écran LCD et la feuille de protection LCD.
- Les petites bulles d'air peuvent disparaître d'elles-mêmes si vous laissez la feuille de protection LCD en place pendant une nuit.

Remarques

- Ne frottez pas l'écran LCD avec quelque chose de dur lorsque vous fixez la feuille de protection LCD afin d'éviter d'endommager l'écran LCD.
- Lorsque vous enlevez la feuille de protection LCD, il est recommandé de procéder lentement à l'aide d'un morceau de ruban adhésif.
- La feuille de protection LCD ne protège pas l'écran LCD contre les pressions externes excessives.

Deutsch

Der ACC-FWGA wird mit den folgenden Zubehörteilen geliefert:
Akku (NP-FW50)
Tragetuch (LCS-WR2AM)
Objektivdeckelhalter (LCS-LC1AM)
LCD-Schutzfolie (PCK-LS1EM)
Handschlaufe
Anleitungen

NP-FW50

Technische Daten

Max. Ausgangsspannung: 8,4 V Gleichspannung / Mittlere Ausgangsspannung: 7,2 V Gleichspannung / Kapazität (typisch): ca. 7,7 Wh (1.080 mAh) / Kapazität (minimal): 7,3 Wh (1.020 mAh) / Betriebstemperatur: 0 °C bis 40 °C / Abmessungen: ca. 31,8 mm × 18,5 mm × 45,0 mm (B/H/T) / Gewicht: ca. 57 g
Änderungen bei Design und technischen Daten bleiben ohne vorherige Ankündigung vorbehalten.

Einzelheiten schlagen Sie bitte in der mit dem Akku gelieferten Bedienungsanleitung nach.

LCS-WR2AM

A Verwenden des Tragetuchs

Wickeln Sie Ihre Kamera oder Ihr Objektiv entsprechend Schritt ① bis ④ mit dem in der Abbildung eingekreisten Sony-Logo nach unten weisend ein.
Befestigen Sie zum Schluss das Tuch mit dem Gummiband.

Hinweise

- Dieses Tragetuch dient zum Lagern und Tragen Ihrer Kamera. Es kann die Kamera nicht vor Erschütterungen oder Druck schützen.
- Achten Sie darauf, die Kamera und das Objektiv beim Lagern oder Tragen nicht fallen zu lassen.
- Wischen Sie das Objektiv oder das Display der Kamera nicht mit dem Tragetuch ab.
- Lassen Sie das Tragetuch nicht im direkten Sonnenlicht, in einem geschlossenen Fahrzeug oder in der Nähe von Heizkörpern liegen.
- Verwenden Sie keine aggressiven Chemikalien (Alkohol, Benzol, Terpentin usw.) oder eine harte Bürste zum Abwischen von Schmutz.
- Waschen Sie das Tragetuch nicht, weil es teilweise aus echtem Leder besteht.
- In seltenen Situationen kann es vorkommen, dass das Tragetuch wegen der Verwendungsbedingungen Ihre Kleidung oder die Kamera verfärbt.

LCS-LC1AM

B Lagern der Speicherkarte

C Anbringen dieses Teils am Schulterriemen (getrennt erhältlich)

Führen Sie das Band des Schulterriemens durch den Riemen (C-Ⓐ) hinten an diesem Teil.

D Anbringen dieses Teils mit einem Karabiner

Sie können dieses Teil an Kleidung usw. mit einem Karabiner anbringen, wie in der Abbildung gezeigt.
* Der Karabiner ist nicht mitgeliefert

E Anbringen dieses Teils an der Handschlaufe (getrennt erhältlich)

Führen Sie die mitgelieferte Schlaufe durch den Riemen hinten am Gerät und setzen Sie die mitgelieferte Schlaufe in den Griff der Handschlaufe.

Hinweise zur Verwendung

- Nach dem Ablegen des Objektivdeckels sichern Sie dieses Teil mit dem Lederriemen.
- Achten Sie darauf, den Objektideckel nicht fallen zu lassen.
- Setzen Sie die Speicherkarte in ihre Hülle, bevor Sie sie in diesem Teil ablegen. Sie können eine Speicherkarte bis zur Größe einer CompactFlash-Karte ablegen.
  *Die Hülle ist getrennt erhaltlich.
- Lassen Sie dieses Teil nicht im direkten Sonnenlicht, in einem geschlossenen Fahrzeug oder in der Nähe von Heizkörpern liegen. Dadurch kann Verfärbung oder Verformung dieses Teils verursacht werden.
- Beim Anbringen dieses Teils an einem Schulterriemen oder einer Handschlaufe (getrennt erhältlich) oder einem ähnlichen Gegenstand stehen Sie ruhig, um Fallenlassen der Kamera zu vermeiden.
- Wasser oder Schweiß kann Verfärbung des Teils verursachen. Achten Sie darauf, nicht durch die Farbe Flecken auf Kleidung zu verursachen.
- Wenn das Teil nass wird, wischen Sie überschüssige Feuchtigkeit ab, bringen Sie das Teil in richtige Form und lassen Sie es im Schatten trocknen.
- Verwenden Sie keine aggressiven Chemikalien (Alkohol, Benzol, Terpentin usw.) oder eine harte Bürste oder Scheuerwolle, da diese dieses Teil beschädigen, verfärben oder beeinträchtigen können.

PCK-LS1EM

F Verwendung

- Wischen Sie Schmutz und Staub vom LCD-Schirm ab. Bringen Sie dann die LCD-Schutzfolie vorsichtig so an, dass sich keine Blasen unter der Folie bilden.
- Bringen Sie die LCD-Schutzfolie erneut an, wenn sich Blasen zwischen dem LCD-Schirm und der LCD-Schutzfolie gebildet haben.
- Kleine Blasen verschwinden möglicherweise von selbst, wenn die LCD-Schutzfolie einfach über Nacht angebracht bleibt.

Hinweise

- Wischen Sie den LCD-Schirm beim Anbringen der LCD-Schutzfolie nicht mit hartem Material ab, damit der LCD-Schirm nicht beschädigt wird.
- Beim Entfernen der LCD-Schutzfolie empfiehlt es sich, diese mithilfe von Klebeband langsam abzuziehen.
- Die LCD-Schutzfolie schützt den LCD-Schirm nicht vor starkem Druck.

Español

La ACC-FWGA viene con los accesorios siguientes:
Batería recargable (NP-FW50)
Paño para envolver el producto (LCS-WR2AM)
Funda para tapa de objetivo (LCS-LC1AM)
Hoja protectora del LCD (PCK-LS1EM)
Correa para muñeca
Juego de documentación impresa

NP-FW50

Especificaciones

Tensión de salida máxima: cc 8,4 V / Tensión de salida media: cc 7,2 V / Capacidad (típica): Aprox. 7,7 Wh (1 080 mAh) / Capacidad (mínima): 7,3 Wh (1 020 mAh) / Temperatura de funcionamiento: de 0 °C a 40 °C / Dimensiones: Aprox. 31,8 mm × 18,5 mm × 45,0 mm (an/al/prf) / Peso: Aprox. 57 g
El diseño y las especificaciones están sujetos a cambio sin previo aviso.

Con respecto a los detalles, consulte el manual de instrucciones suministrado con la batería recargable.

LCS-WR2AM

A Utilización del paño para envolver el producto

Envuelva su cámara y objetivo de acuerdo con los pasos ① a ④ con el logotipo Sony marcado con un círculo en la ilustración encarado hacia abajo.
Finalmente, sujete el paño en su lugar con la banda de goma.

Notas

- Este paño para envolver el producto es para guardar y transportar su cámara. No podrá proteger su cámara contra golpes ni presión.
- Tenga cuidado de no dejar caer su cámara y el objetivo cuando los guarde o los transporte.
- No limpie el objetivo ni la pantalla de su cámara con el paño para envolver el producto.
- No deje el paño para envolver el producto a la luz solar directa ni cerca de un aparato de calefacción.
- No utilice productos químicos abrasivos (alcohol, bencina, diluyente de pintura. etc.) ni un cepillo duro cuando limpie la suciedad.
- No lave el paño para envolver el producto porque está hecho parcialmente de cuero auténtico.
- En raras ocasiones, el paño para envolver el producto puede manchar su ropa o la cámara debido a las condiciones de utilización.

LCS-LC1AM

B Cómo guardar la tarjeta de memoria

C Cómo fijar esta unidad al asa de hombro (vendida aparte)

Pase la cinta del asa de hombro a través del cinto (C-Ⓐ) de la parte posterior de esta unidad.

D Cómo fijar esta unidad con un mosquetón

Usted podrá fijar esta unidad a su ropa, etc. utilizando un mosquetón como se muestra en la ilustración.
* El mosquetón no se suministra

E Cómo fijar esta unidad a la correa de mano (vendida aparte)

Pase la correa suministrada a través del cinto de la parte posterior de esta unidad y pliegue la correa suministrada en la empuñadura de la correa de mano.

Notas sobre la utilización

- Después de guardar la tapa del objetivo, asegure esta unidad por el cinto de cuero.
- Tenga cuidado de no dejar caer la tapa del objetivo.
- Coloque la tarjeta de memoria en su caja antes de guardarla en esta unidad. Usted podrá guardar una tarjeta de memoria de tamaño hasta el de la tarjeta CompactFlash.
  * La caja se vende aparte.
- No deje esta unidad a la luz solar directa, dentro de un automóvil cerrado, ni cerca de un aparato de calefacción. Esto podría hacer que esta unidad se decolorase o deformase.
- Cuando coloque esta unidad en el asa de hombro o a la correa de mano (vendidas aparte), o en algo similar, mantenga una postura estable para evitar que se caiga la cámara.
- El agua o el sudor pueden causar la decoloración de esta unidad. Tenga cuidado de que el color no manche su ropa.
- Si esta unidad se moja, elimine cualquier exceso de humedad, vuelva a darle forma, y deje que se seque en un lugar sombreado.
- No utilice productos químicos abrasivos (alcohol, bencina, diluyente de pintura. etc.) ni un cepillo duro ya que podría dañar, decolorar, o degradar esta unidad.

PCK-LS1EM

F Forma de utilización

- Limpie la suciedad o el polvo de la pantalla LCD y fije cuidadosamente la hoja protectora del LCD de forma que no queden burbujas.
- Vuelva a colocar la hoja protectora del LCD si aparecen burbujas entre la pantalla LCD y la hoja protectora del LCD.
- Es posible que las burbujas pequeñas desaparezcan si deja la hoja protectora del LCD colocada durante la noche.

Notas

- No frote la pantalla LCD con nada duro cuando fije la hoja protectora del LCD para evitar dañar la pantalla LCD.
- Al quitar la hoja protectora del LCD, se recomienda quitarla lentamente utilizando cinta adhesiva.
- La hoja protectora del LCD no protege la pantalla LCD contra presión externa excesiva.

Nederlands

De ACC-FWGA wordt geleverd met de volgende accessoires:
Oplaadbaar batterijpak (NP-FW50)
Omslagdoek (LCS-WR2AM)
Lenskaphouder (LCS-LC1AM)
LCD-beschermingsfolie (PCK-LS1EM)
Polsriem
Handleiding en documentatie

NP-FW50

Technische gegevens

Maximale uitgangsspanning: 8,4 V gelijkstroom / Gemiddelde uitgansspanning: 7,2 V gelijkstroom / Capaciteit (typisch): Ongeveer 7,7 Wh (1.080 mAh) / Capaciteit (minimaal): 7,3 Wh (1.020 mAh) / Gebruikstemperatuur: Van 0 °C tot 40 °C / Afmetingen: Ongeveer 31,8 mm × 18,5 mm × 45,0 mm (b/h/d) / Gewicht: Ongeveer 57 g
Wijzigingen in ontwerp en technische gegevens voorbehouden, zonder kennisgeving.

Raadpleeg voor meer informatie de meegeleverde gebruiksaanwijzing van uw oplaadbaar batterijpak.

LCS-WR2AM

A De omslagdoek gebruiken

Wikkel uw camera of lens volgens stappen ① tot ④ met het Sony-logo dat in de afbeelding is omcirkeld, naar beneden gericht.
Houd als laatste de doek op zijn plaats met de rubberen band.

Opmerkingen

- Deze omslagdoek is voor het opbergen en dragen van uw camera. Het kan uw camera niet beschermen tegen stoten of druk.
- Zorg dat u uw camera en lens niet laat vallen als u ze opbergt of draagt.
- Veeg de lens of het scherm van uw camera niet met de omslagdoek.
- Laat de omslagdoek niet achter in direct zonlicht in een afgesloten auto of in de buurt van een warmtebron.
- Gebruik geen ruwe chemicaliën (alcholol, benzeen, verdunner, etc.) of een harde borstel bij het verwijderen van vuil.
- Was de omslagdoek niet omdat deze gedeeltelijk van echt leer is gemaakt.
- In uitzonderlijke gevallen, kan de omslagdoek vlekken maken op uw kleding of camera door de gebruiksomstandigheden.

LCS-LC1AM

B De geheugenkaart opslaan

C Dit toestel bevestigen aan de schouderriem (apart verkocht)

Geleid de band van de schouderriem door de gordel (C-Ⓐ) aan de achterkant van het toestel.

D Dit toestel bevestigen aan de bevestigingshaak

U kunt dit toestel aan kleding, etc. bevestigen met de bevestigingshaak, zoals is afgebeeld.
* De bevestigingshaak is niet bijgeleverd

E Dit toestel bevestigen aan de polsriem (apart verkocht)

Geleid de meegeleverde riem door de gordel aan de achterkant van dit toestel en steek de bijgeleverde riem in de greep van de polsriem.

Opmerkingen bij gebruik

- Maak het toestel vast met de leren gordel na het opbergen van de lenskap.
- Zorg dat u de lenskap niet laat vallen.
- Plaats de geheugenkaart in de hoes voordat u dit toestel opbergt. U kunt een geheugenkaart tot een grootte van een CompactFlash-kaart opslaan.
  * De hoes wordt apart verkocht.
- Laat dit toestel niet achter in direct zonlicht in een afgesloten auto of in de buurt van een warmtebron. Hierdoor kan het toestel verkleuren of vervormen.
- Als u dit toestel aan een schouderriem of polsriem bevestigt (apart verkocht) of iets vergelijkbaars, dient u stabiel te staan om de camera niet te laten vallen.
- Water of zweet kan het toestel verkleuren. Laat geen vlekken van de kleur op uw kleding komen.
- Als het toestel nat wordt, veegt u overmatig vocht af, brengt u het toestel weer in de juiste vorm en droogt u deze op een plaats in de schaduw.
- Gebruik geen ruwe chemicaliën (alcholol, benzeen, verdunner, etc.) of een harde borstel omdat deze het toestel kunnen beschadigen, verkleuren of vervormen.

PCK-LS1EM

F Gebruik

- Veeg het LCD-scherm schoon, zodat er geen stof of vuil op achterblijft, en maak de LCD-beschermingsfolie zorgvuldig vast, zonder luchtbellen eronder.
- Als er zich luchtbellen tussen het LCD-scherm en de LCD-beschermingsfolie bevinden, moet u de LCD-beschermingsfolie verwijderen en opnieuw vastmaken.
- Kleine luchtbellen kunnen uit zichzelf verdwijnen als u de LCD-beschermingsfolie een nacht laat zitten.

Opmerkingen

- Wrijf bij het aanbrengen van de LCD-beschermingsfolie niet met een hard voorwerp over het LCD-scherm om te voorkomen dat u het LCD-scherm beschadigt.
- Als u de LCD-beschermingsfolie verwijdert, kunt u deze het beste langzaam verwijderen met een stukje plakband.
- De LCD-beschermingsfolie kan uw LCD-scherm niet beschermen tegen grote druk van buitenaf.

A

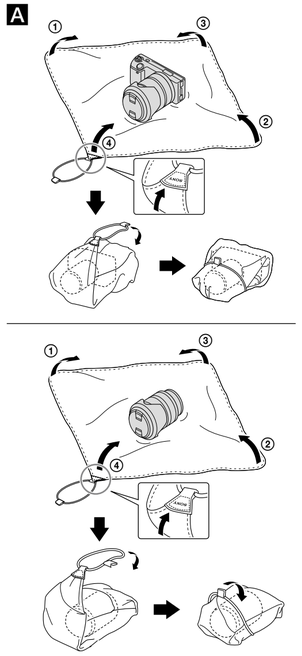

B

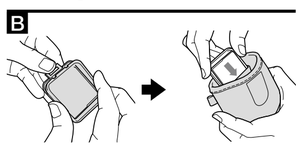

C D

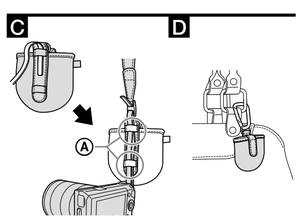

E

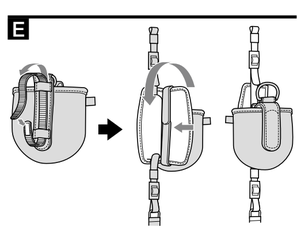

F

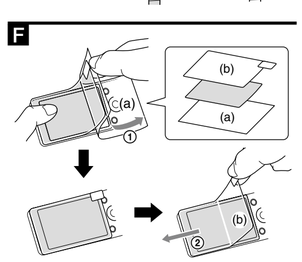

Svenska

ACC-FWGA levereras med följande tillbehör:
Uppladdningsbart batteripaket (NP-FW50)
Omslagsduk (LCS-WR2AM)
Hållare för linslock (LCS-LC1AM)
LCD-skyddsark (PCK-LS1EM)
Handlovsrem
Uppsättning tryckt dokumentation

NP-FW50

Specifikationer

Maximal utspänning: 8,4 V likströmsspänning / Medelvärde av utgående spänning: 7,2 V likströmsspänning / Kapacitet (typisk): Ca. 7,7 Wh (1 080 mAh) / Kapacitet (minimum): 7,3 Wh (1 020 mAh) / Arbetstemperatur: Från 0 °C till 40 °C / Storlek: Ca. 31,8 mm × 18,5 mm × 45,0 mm (b/h/d) / Vikt: Ca. 57 g
Utförande och specifikationer kan ändras utan föregående meddelande.

För närmare information hänvisar vi till bruksanvisningen som medföljer det uppladdningsbara batteripaketet.

LCS-WR2AM

A Använda omslagsduken

Slå in kameran eller objektivet enligt stegen ① till ④ med Sonys logga markerad med cirkel i illustration vänd nedåt. Dra slutligen runt gummibandet så att duken hålls på plats.

Obs!

- Denna omslagsduk är avsedd för förvaring och transport av kameran. Den skyddar inte kameran mot stötar eller tryck.
- Var försiktig så att du inte tappar kameran och objektivet när de ska förvaras eller transporteras.
- Använd inte omslagsduken för att torka av linsen eller skärmen på kameran.
- Låt inte omslagsduken ligga i direkt solljus, i en bil med stängda rutor eller nära ett värmeelement.
- Använd inte starka kemikalier (alkohol, bensen, thinner etc.) eller en hård borste när smuts ska torkas av.
- Tvätta inte omslagsduken eftersom den delvis är gjord av äkta läder.
- I sällsynta fall kan omslagsduken ge fläckar på kläderna eller kameran beroende på användningen.

LCS-LC1AM

B Förvaring av minneskortet

C Fastsättning av denna enhet på axelremmen (säljs separat)

Dra bandet på axelremmen genom bältet (C-Ⓐ) på baksidan av denna enhet.

D Fastsättning av denna enhet med en karbinhake

Du kan fästa denna enhet på kläderna etc. genom att använda en karbinhake såsom visas.
* Karbinhake medföljer inte

E Fastsättning av denna enhet på handlovsremmen (säljs separat)

Dra dem medföljande remmen genom bältet på baksidan av denna enhet och stoppa in remmen i handlovsremmens grepp.

Att tänka på vid användning

- Efter att ha stoppat ner linslocket, tillslut denna enhet med läderbältet.
- Var försiktig så att du inte tappar linslocket.
- Lägg minneskortet i fodralet innan det förvaras i denna enhet. Den största storleken på minneskort som kan förvaras är CompactFlash-kort.
* Fodralet säljs separat.
- Låt inte enheten ligga i direkt solljus, i en bil med stängda rutor eller nära ett värmeelement. Det kan orsaka att denna enhet missfärgas eller deformeras.
- När denna enhet sätts på axelremmen eller handlovsremmen (säljs separat), eller något liknande, se till att hålla stadigt för att förhindra att kameran tappas.
- Vatten eller svett kan orsaka att enheten fäller färg. Var försiktig så att färgen inte fläckar kläderna.
- Om denna enhet blir blöt, torka bort vatten från ytan, räta till denna enhet och låt den torka på en skuggig plats.
- Använd inte starka kemikalier (alkohol, bensen, thinner etc.) eller en hård borste eller polerdyna, eftersom det kan skada, missfärga eller nöta sönder enheten.

PCK-LS1EM

F Användning

- Torka bort smuts och damm från LCD-skärmen och sätt försiktigt på LCD-skyddsarket så att inte några bubblor uppstår.
- Applicera LCD-skyddsarket på nytt om det bildas luftbubblor mellan LCD-skärmen och LCD-skyddsarket.
- Små luftbubblor kan försvinna av sig själva om du låter LCD-skyddsarket sitta på under natten.

Obs!

- Gnugga inte på LCD-skärmen med någonting hårt när LCD-skyddsarket sätts på för att undvika att LCD-skärmen skadas.
- När du tar bort LCD-skyddsarket rekommenderas du att ta bort det långsamt och försiktigt med hjälp av en bit självhäftande tejp.
- LCD-skyddsarket skyddar inte LCD-skärmen mot kraftigt yttre tryck.

Italiano

Il kit ACC-FWGA viene fornito con i seguenti accessori in dotazione:
Blocco batteria ricaricabile (NP-FW50)
Panno di avvolgimento (LCS-WR2AM)
Copriobiettivo (LCS-LC1AM)
pellicola protettiva dello schermo LCD (PCK-LS1EM)
Cinturino da polso
Corredo di documentazione stampata

NP-FW50

Caratteristiche tecniche

Tensione di uscita massima: CC 8,4 V / Tensione di uscita media: CC 7,2 V / Capacità (tipica): circa 7,7 Wh (1080 mAh) / Capacità (minima): 7,3 Wh (1020 mAh) / Temperatura d'impiego: da 0 °C a 40 °C / Dimensioni: circa 31,8 mm × 18,5 mm × 45,0 mm (l/a/p) / Peso: circa 57 g
Disegno e caratteristiche tecniche sono soggetti a modifiche senza preavviso.

Per informazioni a questo riguardo si prega di consultare le istruzioni per l'uso fornite con il blocco batteria ricaricabile.

LCS-WR2AM

A Uso del panno di avvolgimento

Avvolgere la fotocamera o l'obiettivo seguendo i passi da ① a ④ e mantenendo rivolto verso il basso il logo Sony indicato con un cerchio nell'illustrazione.
Infine, mantenere bloccato il panno con il laccio di gomma.

Note

- Questo panno di avvolgimento va usato per conservare e trasportare la fotocamera. Esso non è tuttavia in grado di proteggerla dagli urti o dalle pressioni esterne.
- Durante la conservazione o il trasporto della fotocamera e dell'obiettivo occorre fare attenzione a non lasciarli cadere.
- Il panno di avvolgimento non deve essere usato per pulire né l'obiettivo né lo schermo della fotocamera.
- Il panno di avvolgimento non deve essere lasciato esposto direttamente al sole né lasciato in luoghi caldi quali l'abitacolo di un veicolo chiuso o vicino a un termosifone.
- Per pulire il panno non si devono usare prodotti chimici aggressivi quali l'alcol, la benzina o diluenti, né una spazzola dura.
- Poiché è parzialmente realizzato con vera pelle, il panno di avvolgimento non deve essere lavato.
- In rari casi il panno di avvolgimento potrebbe macchiare gli indumenti o la fotocamera a causa delle condizioni di utilizzo.

LCS-LC1AM

B Come conservare la scheda di memoria

C Come fissare la custodia alla tracolla (venduta separatamente)

Fare scorrere la tracolla nelle bande (C-Ⓐ) della custodia.

D Come fissare la custodia al moschettone

La custodia può essere appesa all'abbigliamento o altrove usando un moschettone nel modo mostrato in figura.
* Il moschettone non è fornito in dotazione.

E Come fissare la custodia alla cinghia da mano (venduta separatamente)

Fare scorrere la cinghia fornita in dotazione nelle bande ubicate dietro la custodia, quindi inserire la cinghia fornita in dotazione nella manopola della cinghia da mano.

Note sull'uso

- Dopo avere inserito il copriobiettivo chiudere la custodia con la linguetta di pelle.
- Fare attenzione a non lasciar cadere il copriobiettivo.
- Prima d'inserire la scheda di memoria nella custodia la si deve inserire nel suo astuccio. Si può inserire una scheda grande al massimo quanto una CompactFlash.
* L'astuccio è venduto separatamente.
- La custodia non deve essere lasciata esposta direttamente al sole né in luoghi caldi quali l'abitacolo di un veicolo chiuso o vicino a un termosifone. In caso contrario potrebbe scolorirsi o deformarsi.
- Durante il fissaggio della custodia alla tracolla o alla cinghia da mano (vendute separatamente) o ad accessori analoghi, si deve mantenere una posizione stabile per prevenire la caduta accidentale della fotocamera.
- L'azione dell'acqua o del sudore può causare lo scolorimento della custodia. Occorre pertanto evitare che l'abbigliamento si macchi.
- Qualora la custodia si bagni si deve rimuovere qualsiasi traccia di liquido e lasciarla quindi asciugare in un luogo fresco all'ombra dopo averne ripristinato la forma.
- Non si deve ricorre all'uso di prodotti chimici (quali l'alcol, la benzina o i diluenti) né a una spazzola o un tampone duro, poiché in caso contrario si potrebbe danneggiare, scolorire o perdere comunque l'integrità.

PCK-LS1EM

F Come utilizzarla

- Rimuovere qualsiasi traccia di sporcizia o di polvere dallo schermo LCD e farvi accuratamente aderire la relativa pellicola protettiva in modo che fra essa e lo schermo non rimangano bolle d'aria.
- Se tra lo schermo LCD e la pellicola protettiva si sono formate delle bolle d'aria, riapplicare la pellicola.
- Lasciando la pellicola protettiva applicata per una notte, le bollicine d'aria potrebbero scomparire da sole.

Note

- Non strofinare lo schermo LCD con materiali od oggetti duri al momento del fissaggio della pellicola protettiva, onde evitare di danneggiare lo schermo LCD.
- Durante la rimozione della pellicola protettiva dallo schermo LCD, si consiglia di procedere lentamente, utilizzando un nastro adesivo.
- La pellicola protettiva dello schermo LCD non è in grado di proteggere lo schermo LCD da un'eccessiva pressione esterna.

Português

O ACC-FWGA é fornecido com os seguintes acessórios:
Bateria recarregável (NP-FW50)
Pano de cobertura (LCS-WR2AM)
Suporte da tampa da objectiva (LCS-LC1AM)
Película protectora de LCD (PCK-LS1EM)
Correia de pulso
Documentos impressos

NP-FW50

Características técnicas

Tensão de saída máxima: 8,4 V CC / Tensão de saída média: 7,2 V CC / Capacidade (típica): Aprox. 7,7 Wh (1.080 mAh) / Capacidade (mínima): 7,3 Wh (1.020 mAh) / Temperatura de funcionamento: 0 °C a 40 °C / Dimensões: Aprox. 31,8 mm × 18,5 mm × 45,0 mm (l/a/p) / Peso: Aprox. 57 g
O design e as especificações estão sujeitos a alterações sem aviso prévio.

Para obter mais informações, consulte o manual de instruções fornecido com a bateria recarregável.

LCS-WR2AM

A Utilizar o pano de cobertura

Cubra a sua máquina ou objectiva de acordo com os passos ① a ④, com o logótipo da Sony, assinalado na ilustração, virado para baixo.
Por fim, mantenha o pano fixo utilizando o elástico.

Notas

- Este pano de cobertura serve para guardar e transportar a sua máquina. O pano não consegue proteger a máquina contra impactos ou pressões.
- Tenha cuidado para não deixar cair a máquina e a objectiva quando as guardar ou transportar.
- Não limpe a lente nem o ecrã da sua máquina com o pano de cobertura.
- Não deixe o pano de cobertura sob a luz directa do sol, num carro fechado ou perto de um aquecedor.
- Não utilize produtos químicos agressivos (álcool, benzeno, diluente, etc.) nem uma escova de cerdas rijas quando limpar qualquer sujidade.
- Não lave o pano de cobertura porque é parcialmente feito com pele verdadeira.
- Em raras ocasiões, o pano envolvente pode manchar a roupa ou a câmara devido às condições de utilização.

LCS-LC1AM

E Como guardar o cartão de memória

C Como fixar esta unidade à correia do ombro (vendida à parte)

Passe a fita da correia do ombro pelo cinto (C-Ⓐ) na parte de trás desta unidade.

D Como fixar esta unidade com um mosquetão

Pode fixar esta unidade a roupa, etc. utilizando um mosquetão conforme ilustrado.
* O mosquetão não é fornecido.

E Como fixar esta unidade à correia de pulso (vendida à parte)

Passe a correia fornecida pelo cinto na parte de trás desta unidade e introduza a correia fornecida na pega da correia de pulso.

Notas de utilização

- Depois de guardar a tampa da objectiva, fixe esta unidade através do cinto de pele.
- Tenha cuidado para não deixar cair a tampa da objectiva.
- Coloque o cartão de memória na respectiva caixa antes de o guardar nesta unidade. Pode guardar um cartão de memória até ao tamanho de um cartão CompactFlash.
* A caixa é vendida à parte.
- Não deixe esta unidade sob a luz directa do sol, num carro fechado ou perto de um aquecedor. Se o fizer, pode descolorar ou deformar esta unidade.
- Quando fixar esta unidade a uma correia do ombro ou a uma correia de pulso (vendida à parte), ou a algo semelhante, mantenha uma postura estável para evitar a queda da câmara.
- Água ou suor pode causar a descoloração da unidade. Tenha cuidado para não deixar a cor manchar a sua roupa.
- Se esta unidade ficar molhada, limpe qualquer excesso de humidade, volte a dar forma à unidade e deixe-a a secar numa zona à sombra.
- Não utilize produtos químicos agressivos (álcool, benzeno, diluente, etc.) nem escovas de cerdas rijas ou esponjas duras, pois podem danificar, descolorar ou degradar esta unidade.

PCK-LS1EM

F Procedimentos de uso

- Limpe qualquer sujidade ou pó do ecrã LCD e fixe a película protectora de LCD cuidadosamente de maneira a não deixar nenhuma bolha.
- Se houver bolhas entre o ecrã LCD e a película protectora de LCD respectiva, volte a colocar esta última.
- Pequenas bolhas podem desaparecer se deixar a película protectora de LCD de um dia para o outro.

Notas

- Não friccione o ecrã LCD com algo rígido, aquando da fixação da película protectora de LCD, para não danificar o ecrã.
- Deve retirar a película protectora de LCD lentamente utilizando fita adesiva.
- A película protectora de LCD não protege o ecrã LCD contra pressões externas excessivas.

Русский

Комплект ACC-FWGA включает следующие принадлежности:
Аккумулятор (NP-FW50) (1)
Упаковочная ткань (LCS-WR2AM) (1)
Держатель крышки объектива (LCS-LC1AM) (1)
Защитная пленка для ЖК-дисплея (PCK-LS1EM) (1)
Наручный ремешок (1)
Набор печатной документации

NP-FW50

Технические характеристики

Максимальное выходное напряжение: пост. ток 8,4 В/ Среденее выходное напряжение: пост. ток 7,2 В/Емкость (типовая): приблиз. 7,7 Вт-ч (1080 мА-ч)/Емкость (минимальная): 7,3 Вт-ч (1020 мА-ч)/Рабочая температура: от 0 °C до 40 °C/Размеры: приблиз. 31,8 мм × 18,5 мм × 45,0 мм (ш/в/г)/Масса: приблиз. 57 г
Конструкция и технические характеристики могут быть изменены без уведомления.

Подробные сведения приведены в инструкции по эксплуатации, прилагаемой к аккумулятору.

LCS-WR2AM

A Используйте упаковочную ткань.

Заверните камеру или объектив, выполнив действия с ① по ④, так чтобы очерченный логотип Sony на рисунке был направлен вниз.
В заключение закрепите ткань на месте с помощью резиновой ленты.

Примечания

- Данная упаковочная ткань предназначена для хранения и переноски камеры. Она не может защитить камеру от ударов или надавливания.
- Будьте осторожны, чтобы не уронить камеру и объектив при их хранении или переноске.
- Не протирайте объектив или экран камеры упаковочной тканью.
- Не оставляйте упаковочную ткань под прямым солнечным светом, в закрытом автомобиле или возле обогревателя.
- Не используйте сильнодействующие химикаты (спирт, бензин, разбавитель и т.п.) или жесткую щетку во время удаления грязи.
- Не стирайте упаковочную ткань, поскольку она изготовлена из натуральной кожи.
- В редких случаях упаковочная ткань может загрязнить Вашу одежду или камеру из-за условий использования.

LCS-LC1AM

E Как хранить карту памяти

C Как прикрепить это приспособление к плечевому ремню (продается отдельно)

Проденьте тесьму плечевого ремня через ремень (C-Ⓐ) на задней стороне данного приспособления.

D Как прикрепить это приспособление к карабину

Можно прикрепить это приспособление к одежде и т.п., используя карабин, как показано на рисунке.
* Карабин не входит в комплект поставки

E Как прикрепить это приспособление к наручному ремню (продается отдельно)

Проденьте прилагаемый ремень через ремень на задней стороне этого приспособления и введите прилагаемый ремень в захват наручного ремня.

Примечания относительно использования

- После того как поместите крышку объектива для хранения, затяните это приспособление кожаным ремнем.
- Будьте осторожны, чтобы не уронить крышку объектива.
- Вложите карту памяти в ее футляр, прежде чем поместить ее для хранения в это приспособление. Вы можете хранить карту памяти размером до величины карты CompactFlash.
* Футляр продается отдельно.
- Не оставляйте это приспособление под прямым солнечным светом, в закрытом автомобиле или возле обогревателя. В противном случае это может привести к обесцвечиванию или деформации данного приспособления.
- При прикреплении данного устройства к плечевому ремню или наручному ремню (продается отдельно) или чему-либо подобному, держите его в устойчивом положении, чтобы не уронить камеру.
- Вода или пот могут привести к обесцвечиванию данного приспособления. Будьте осторожны, чтобы не допустить образования цветных пятен на Вашей одежде.
- Если это приспособление станет влажным, удалите излишнюю влагу, восстановите первоначальную форму этого приспособления и высушите его в затененном месте.
- Не используйте сильнодействующие химикаты (спирт, бензин, разбавитель и т.п.) или жесткую щетку или тампон, так как это может привести к повреждению, обесцвечиванию или изнашиванию этого приспособления.

PCK-LS1EM

F Как пользоваться

- Вытрите всякую грязь или пыль с экрана ЖК-дисплея и прикрепите защитную пленку к ЖК-дисплею с осторожностью, чтобы не образовать никаких пузырьков.
- Защитную пленку для ЖК-дисплея следует прикрепить снова, если пузырьки образованы между экраном ЖК-дисплея и его защитной пленкой.
- Мелкие пузырьки могут исчезать в случае, если защитная пленка для ЖК-дисплея остается в покое за ночь.

Примечания

- Не следует натереть экран ЖК-дисплея каким-либо твердым предметом при прикреплении защитной пленки к ЖК-дисплею так, чтобы избегать повреждать экран.
- При снятии защитной пленки с экрана ЖК-дисплея рекомендуется снять его осторожно с использованием липкой ленты.
- Надо помнить, что защитная пленка не позволяет предохранить экран ЖК-дисплея от чрезмерного внешнего усилия.

Изготовитель: Сони Корпорейшн
Адрес: 1-7-1 Конан, Минато-ку,
Токио, 108-0075 Япония
Страна-производитель: Япония(NP-FW50/
PCK-LS1EM)
Китай(LCS-WR2AM/
LCS-LC1AM/
Наручный ремешок)

Импортер на территории РФ и название и адрес организации, раположенной на территории РФ, уполномоченной принимать претензии от пользователей: ЗАО "Сони Электроникс", 123103, Москва, Карамышевский проезд, 6, Россия

Дата изготовления напечатана на картонной коробке.

中文（繁）

ACC-FWGA 配備下列配件:
充電電池 (NP-FW50)
包布 (LCS-WR2AM)
鏡頭蓋支架 (LCS-LC1AM)
液晶螢幕保護膜 (PCK-LS1EM)
腕帶
成套印刷文件

NP-FW50

規格

最大輸出電壓: DC 8.4 V／平均輸出電壓: DC 7.2 V／電容量（通常）: 約7.7 Wh (1080 mAh)／電容量（最低）: 7.3 Wh (1020 mAh)／操作溫度: 0 ℃ 至 40 ℃／尺寸: 約31.8 mm×18.5 mm×45.0 mm (寬×高×深)／質量: 約57 g
設計或規格如有更變, 恕不另行通知.

如需瞭解詳情, 請參閱充電電池隨附的使用說明書.

LCS-WR2AM

A 使用相機包布

請遵循步驟 ① 至 ④ , 如圖所示地將 Sony 標誌朝下, 包裹相機或鏡頭.
最後, 使用橡皮筋將包布綁好.

備註

- 此相機包布專為存放與攜帶相機設計, 並無法在相機遭受撞擊或重壓時提供適當保護.
- 存放或攜帶相機時, 請小心不要讓相機及鏡頭掉落.
- 請勿使用相機包布擦拭鏡頭或相機螢幕.
- 請勿將相機包布置於陽光直射、車內或靠近暖氣機之處.
- 清除髒汙時, 請勿使用刺激性的化學藥劑（如酒精、苯、稀釋劑等）或硬刷進行清潔.
- 相機包布含有皮革成分, 請勿清洗.
- 在極少情況下, 使用相機包布時, 可能會弄髒衣物或相機.

LCS-LC1AM

B 如何貯存記憶卡

C 如何將本產品安裝至肩帶（另售）

將肩帶穿過相機背面的帶子 (C-Ⓐ).

D 如何將本產品繫上鉤環

您可使用如圖所示的鉤環, 將本產品繫至衣物等處.
* 未提供鉤環

E 如何將本產品安裝至腕帶（另售）

將附隨的腕帶穿過相機背面的帶子, 然後將腕帶收納在腕帶把手內.

使用注意事項

- 放好鏡頭蓋後, 用皮帶固定相機.
- 請注意勿讓鏡頭蓋掉落.
- 將記憶卡置放於本產品內之前, 請先將記憶卡放入記憶卡盒內。您最大可存放如 CompactFlash 大小的記憶卡。
* 記憶卡盒需另行購買.
- 請勿將相機置於陽光直射處、密閉車內或靠近暖氣機之處, 否則可能導致相機掉色或變形.
- 將本產品安裝至肩帶或腕帶（另售）, 或類似產品時, 請保持平穩的姿勢, 以免相機掉落.
- 水或汗液會導致相機掉色, 請注意勿讓顏色沾到衣服上。
- 若相機沾入水氣, 請擦去多餘水分, 將相機重新組裝後置於陰涼處所風乾。
- 請勿使用刺激性的化學藥劑（如酒精、苯、稀釋劑等）或硬刷進行清潔, 否則可能導致相機損壞、掉色或品質變差。

PCK-LS1EM

F 使用方法

- 擦掉液晶螢幕上的污垢和灰塵, 小心地貼上液晶螢幕保護膜, 不要產生氣泡。
- 如果液晶螢幕和液晶螢幕保護膜之間存在氣泡, 請重新貼附液晶螢幕保護膜。
- 如果液晶螢幕保護膜貼了一夜, 小氣泡可能會消失。

備註

- 貼液晶螢幕保護膜時, 請勿用任何硬物摩擦液晶螢幕, 避免液晶螢幕損壞。
- 取下液晶螢幕保護膜時, 建議您使用膠帶慢慢將其取下。
- 對於過大的外部壓力, 液晶屏保护膜不能为液晶屏幕提供保护。

索尼公司
出版日期: 2011 年 3 月

한국어

ACC-FWGA에는 다음과 같은 액세서리가 포함되어 있습니다:
충전식 배터리 팩(NP-FW50)
포장 천(LCS-WR2AM)
렌즈 캡 홀더(LCS-LC1AM)
LCD 보호 시트(PCK-LS1EM)
손목 끈
도큐먼트 세트

NP-FW50

주요 제원

최대출력전압: DC 8.4 V/평균출력전압: DC 7.2 V/용량(통상): 약 7.7 Wh(1,080 mAh)/용량(최소): 7.3 Wh(1,020 mAh)/동작온도: 0 ℃ ~ 40 ℃/외형치수: 약 31.8 mm × 18.5 mm × 45.0 mm(w/h/d)/중량: 약 57 g
디자인 및 주요 제원은 예고없이 변경할 경우가 있습니다.

더 자세한 내용에 대해서는 충전식 배터리 팩에 부속된 사용설명서를 참조해 주십시오.

LCS-WR2AM

A 포장 천 사용하기

그림에서 원으로 표시한 Sony 로고가 아래로 향한 상태로 ① ~ ④ 단계에 따라 카메라 또는 렌즈를 감싸주십시오.
마지막으로 고무 밴드로 고정해 주십시오.

참고

- 본 포장 천은 카메라를 보관 및 운반하기 위한 것입니다. 이것은 충격이나 압력으로부터 카메라를 보호할 수는 없습니다.
- 카메라 및 렌즈를 보관 또는 운반할 때에 떨어뜨리지 않도록 주의해 주십시오.
- 포장 천으로 카메라의 렌즈 또는 스크린을 닦지 마십시오.
- 직사광선, 밀폐된 차량 또는 히터 근처에 포장 천을 방치하지 마십시오.
- 먼지를 닦아낼 때에는 독한 화학약품(알코올, 벤진, 시너 등) 또는 딱딱한 브러시는 사용하지 마십시오.
- 포장 천은 부분적으로 가죽으로 만들어졌으므로 세척하지 마십시오.
- 드문 경우에 사용 상태에 따라서는 포장 천이 여러분의 의복이나 카메라를 오염시키는 경우가 있습니다.

LCS-LC1AM

B 메모리 카드 보관 방법

C 어깨 끈(별매)에 본 기기 부착하는 방법

어깨 끈의 테이프를 본 기기 뒷쪽의 벨트(C-Ⓐ)로 통과시킵니다.

D 카라비나와 본 기기 부착하는 방법

본 기기를 그림과 같이 카라비나를 사용해서 의복 등에 부착할 수 있습니다.
* 카라비나는 별매입니다.

E 손잡이 끈(별매)에 본 기기 부착하는 방법

부속된 끈을 본 기기 뒷쪽의 벨트에 통과시킨 후, 손잡이 끈 그림에 수납합니다.

사용상의 주의

- 렌즈 캡을 보관한 후에, 본 기기를 가죽 벨트로 단단히 조여 주십시오.
- 렌즈 캡을 떨어뜨리지 않도록 주의해 주십시오.
- 본 기기에 메모리 카드를 보관하기 전에 케이스에 넣어 주십시오. CompactFlash 카드 크기까지의 메모리 카드를 보관할 수 있습니다.
* 케이스는 별매입니다.
- 직사광선, 밀폐된 차량 또는 히터 근처에 본 기기를 방치하지 마십시오. 그러면 본 기기가 변색되거나 변형될 염려가 있습니다.
- 본 기기를 어깨 끈이나 손잡이 끈(별매) 또는 유사한 것에 장착할 때에는 카메라를 떨어뜨리지 않도록 안정되게 유지시켜 주십시오.
- 수분이나 땀으로 인해서 기기가 변색될 수 있습니다. 옷에 컬러 얼룩이 생기지 않도록 주의해 주십시오.
- 본 기기가 젖었을 때에는 수분을 닦아 내고 잘 펴서 그늘에서 말려 주십시오.
- 강한 약제(알코올, 벤진, 시너 등)나 딱딱한 브러시 또는 패드는 본 기기가 손상, 변색 또는 약화될 염려가 있으므로 사용하지 마십시오.

PCK-LS1EM

F 사용 방법

- LCD 화면의 더러움이나 먼지를 닦아내고 기포가 생기지 않도록 주의해서 LCD 보호 시트를 붙입니다.
- LCD 화면과 LCD 보호 시트 사이에 기포가 생겼을 때에는 LCD 보호 시트를 다시 붙여 주십시오.
- 작은 기포는 LCD 보호 시트를 하룻밤 그대로 두면 없어지는 경우가 있습니다.

참고

- LCD 보호 시트를 붙일 때 LCD 화면에 흠집이 생길 가능성이 있으므로 딱딱한 물건으로 문지르지 마십시오.
- LCD 보호 시트를 제거할 때에는 점착 테이프를 사용해서 천천히 벗겨내실 것을 권장합니다.
- LCD 보호 시트는 너무 강한 외부 압력에 대하여 LCD 화면을 보호할 수 없습니다.

عربي

الطقم ACC-FWGA مزود بالكماليات التالية:
حزمة البطارية القابلة للشحن (NP-FW50)
قماش التغطية (LCS-WR2AM)
حامل واقية العدسة (LCS-LC1AM)
شريط واقي لشاشة LCD (PCK-LS1EM)
حزام الرسغ
طقم من وثائق مطبوعة

NP-FW50

المواصفات

فولطية الخرج القصوى: تيار مباشر 8.4 فولت / فولطية الخرج الرئيسي: تيار مباشر 7.2 فولت / السعة (النموذجية): 7.7 واات ساعة تقريبًا (1080 ميللي أمبير ساعة) / السعة (الحد الأدنى): 7.3واات ساعة (1020 ميللي أمبير ساعة)/ درجات حرارة التشغيل: 0 الى 40 درجة مئوية / الأبعاد: 31.8 مم × 45.0 مم تقريبًا (عرض/ارتفاع/عمق) / الكتلة: 57 جم تقريبًا
التصميم والمواصفات عرضة للتغيير دون إشعار.

للتفاصيل، راجع تعليمات التشغيل المرفقة مع حزمة البطارية القابلة للشحن.

LCS-WR2AM

A استعمال قماش التغطية

قم بتغطية جهازك الكاميرا أو العدسة بإتباع الخطوات ① الى ④ مع كون شعار سوني Sony المحاط بالدائرة في الشكل التوضيحي متجهاً للأسفل.
أخيراً، قم بتثبيت القماش في مكانه باستعمال الرباط المطاطي.

ملاحظات

- قماش التغطية هذا مصمم لتخزين كاميرتك ونقلها. وغير مصمم لحماية كاميرتك من صدمة.
- احرص على عدم إسقاط كاميرتك والعدسة عند تخزينها أو نقلها.
- لا تعمد الى مسح العدسة أو شاشة كاميرتك باستعمال قماش التغطية.
- لا تعمد الى ترك قماش التغطية تحت أشعة الشمس المباشرة أو في سيارة مغلقة أو بالقرب من جهاز تدفئة.
- لا تستعمل مواد كيميائية قاسية (الكحول، البنزين، مرقق الطلاء (تنر)، الخ) أو فرشاة خشنة عند مسح الغبار.
- لا تغسل قماش التغطية لأنه مصنوع جزئياً من جلد طبيعي.
- نادراً ما قد يتسبب قماش التغطية في حدوث بقع على ملابسك أو كاميرتك وفقاً لظروف الاستعمال.

LCS-LC1AM

B كيفية تخزين بطاقة الذاكرة

C كيفية ربط هذا الكيس الى حزام الكتف (يباع بشكل منفصل)

قم بتمرير حزام الكتف عبر الحزامين (C-Ⓐ) الموجودين على الجانب الخلفي لهذا الكيس.

D كيفية تثبيت هذه الوحدة بحلقة

يمكن تثبيت هذه الوحدة بملابس، الخ، باستعمال حلقة كما مبين في الشكل التوضيحي.
* الحلقة غير متوفرة.

E كيفية ربط هذا الكيس الى حزام اليد (يباع بشكل منفصل)

قم بتمرير الحزام المزود عبر الحزامين الموجودين على الجانب الخلفي لهذا الكيس وقم بثني الحزام المزود وتخزينه في مقبض حزام اليد.

ملاحظات حول الاستعمال

- بعد تخزين غطاء العدسة في هذا الكيس، قم بتثبيت الكيس باستعمال حزام الجلد.
- احرص على عدم إسقاط غطاء العدسة.
- ضع بطاقة الذاكرة في علبتها قبل تخزينها في هذا الكيس. يمكنك تخزين بطاقة الذاكرة، وحجمها شبيه بحجم البطاقة CompactFlash.
* العلبة تباع بصورة منفصلة.
- لا تعمد الى ترك هذا الكيس تحت أشعة الشمس المباشرة أو في سيارة مغلقة أو بالقرب من جهاز تدفئة. وإلا فإنه قد يؤدي الى إزالة اللون عن هذا الكيس أو تشوه شكله.
- عند ربط هذه الوحدة الى حزام الكتف أو حزام اليد (يباع بشكل منفصل)، أو ما يعادله، توخى الحذر لتفادي إسقاط الكاميرا.
- عند تعرض الكيس للماء أو للعرق، يتغير لون الكيس. احرص على عدم تلوث ملابسك بلونه.
- إذا أصبح هذا الكيس مبللاً، امسح أية رطوبة عنه وقم بإعادة تشكيل هذا الكيس ومن ثم قم بتجفيفه في مكان مظلل.
- لا تعمد الى استعمال المواد الكيميائية (الكحول والبنزين ومرقق الطلاء (تنر)، الخ) أو فرشاة خشنة، وإلا فقد تؤدي هذه المواد الى إلحاق ضرر بهذا الكيس أو إزالة اللون عنه أو تدهوره.

PCK-LS1EM

F كيفية الاستعمال

- إمسح أي أوساخ أوغبار موجودة على شاشة LCD وثبّت الشريط الواقي لشاشة LCD بعناية بحيث لا تكون هناك فقاعات فيها.
- أعد تثبيت الشريط الواقي لشاشة LCD عندما يتواجد فقاعات بين شاشة LCD والشريط الواقي لشاشة LCD.
- من الممكن أن تختفي الفقاعات لوحدها في حال ترك الشريط الواقي لشاشة LCD لمدة ليلة كاملة.

ملاحظات

- لا تقم بحك شاشة LCD بأداة صلبة عند تركيب الشريط الواقي لشاشة LCD لكي لا تتضرر شاشة LCD.
- عند نزع الشريط الواقي لشاشة LCD، نوصيك بنزعها ببطء باستعمال شريط لاصق.
- الشريط الواقي لشاشة LCD لا تحمي شاشة LCD من الضغط الخارجي الزائد.