SONY

4-452-081-**02**(1)

リモコン三脚
Remote control Tripod
Trépied à télécommande

取扱説明書
Operating Instructions
Mode d'emploi
Bedienungsanleitung
Manual de instrucciones
Gebruiksaanwijzing
使用说明书

MULTI | A/V R | REMOTE | LANC/Remote

4452081021

VCT-VPR100

©2013 Sony Corporation Printed in China

A

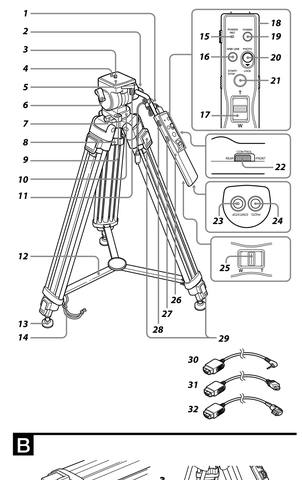

E

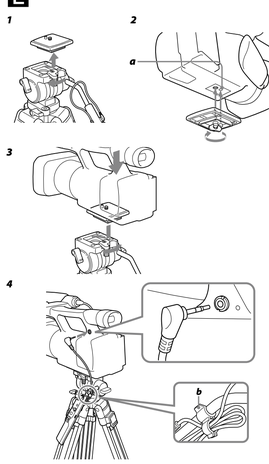

F

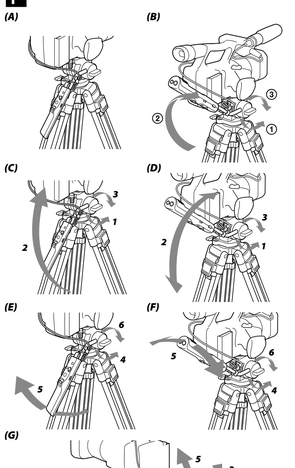

G

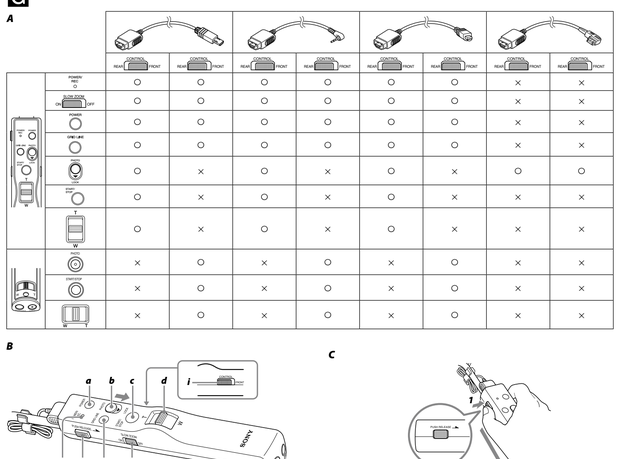

B

C

D

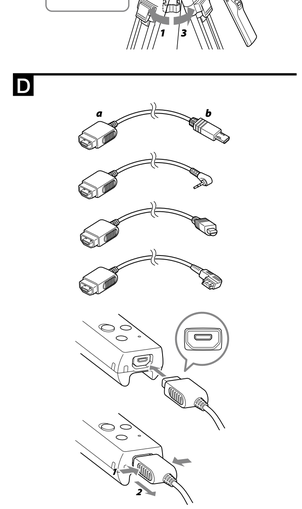

日本語

お買い上げいただきありがとうございます。

⚠警告 電気製品は安全のための注意事項を守らないと、火災や人身事故になることがあります。

この取扱説明書には、事故を防ぐための重要な注意事項と製品の取り扱いかたを示しています。**この取扱説明書をよくお読みのうえ、**製品を安全にお使いください。お読みになったあとは、いつでも見られるところに必ず保管してください。

⚠警告 安全のために

ソニー製品は安全に充分配慮して設計されています。しかし、まちがった使いかたをすると、火災などにより人身事故になることがあり危険です。
事故を防ぐために次のことを必ず守りください。

●安全のための注意事項を守る

●故障したら使わずに、お買い上げ店またはソニーの相談窓口に修理を依頼する

警告表示の意味

取扱説明書では、次のような表示をしています。表示の内容をよく理解してから本文をお読みください。

⚠注意 この表示の注意事項を守らないと、感電やその他の事故によりけがをしたり周辺の家財に損害を与えたりすることがあります。

注意を促す記号	行為を指示する記号
指抜み	指示

⚠注意 下記の注意事項を守らないと、**けが**をすることがあります。

開脚してからカメラを取り付ける
脚を開ききまで取り付けると、転倒してカメラを破損したりけがの原因となることがあります。 指示

横載カメラ重量を守る
制限重量を超えると、三脚が倒れたりしてけがの原因となることがあります。 指示

各ロックつまみやレバーおよび脚ロックレバー、カメラネジなどの締め付けパーツは確実に締め付けて固定する
締め付けが緩いと、すれたりはずれたりして、カメラの破損や人にけがを負わせる原因となることがあります。 指示

脚の出し入れには充分注意をはらう
指などをはさみ、思わぬけがをすることがあります。 指示

使用上のご注意

カメラを取りはずすには
必ず、カメラを持ってはずしてください。クイックシュー固定レバーをゆるめると、クイックシューが自動的に三脚からはずれ、カメラが落下する恐れがあります。

持ち運びについて
- 使い終わったら、①カメラをはずし、②脚を収納し、③パンハンドルの操作部を外側に向けてたたんでください。
- 脚を収納り付けたままで、持ち歩かないでください。

お手入れについて
- 汚れたら、やわらかい布に中性洗剤溶液を含ませて汚れてから、乾いた布でからぶきしてください。
- 海岸など、潮風の当たる所で使用したあとは、乾いた布でよくふいてください。

特長

この三脚はカメラなどにお使いいただける、リモコン機能付き三脚です。
- パンハンドルのリモコンで、ソニーの「マルチ端子」または「A/V リモート端子」または「LANC端子/リモート端子」または「REMOTE (リモート) 端子」付きカメラを操作することができます。すべてのカメラに対応しているとはいえません。対応機種については、ホームページ、カタログ等をご確認ください。
- リモコンには撮影の基本機能(電源のON/OFF、動画撮影・静止画撮影、ズーム)のほか、スローズームのON/OFF、グリッドライン表示のON/OFF機能があります。リモコンは順手での使用のほか、状況に応じて逆手での使用も可能です。
- ボールレベーター方式ですので、正確な水平出しがすばやくできます。
- 油圧式パンハンドルですので、パン／ティルトを滑らかに行えます。
- カウンターバランス機構を内蔵していますので、転倒しにくくなっています。

A 各部のなまえ

1 マルチ端子接続ケーブル*
2 パンハンドルロックツマミ
3 カメラネジ
4 ビデオボス
5 クイックシュー
6 ティルトストッパー
7 パンストッパー
8 ボールレベルロックノブ
9 水準器
10 雲台
11 クイックシュー固定レバー
12 ステー
13 石突ゴム(スパイク付き)
14 脚ホルダー
15 POWER/REC ランプ
16 GRID LINEボタン
17 ズームレバー
18 ストラップホール
19 POWERボタン
20 PHOTOボタン
21 START/STOPボタン
22 CONTROLスイッチ
23 START/STOPボタン(逆手用)
24 PHOTOボタン(逆手用)
25 ズームレバー(逆手用)
26 パンハンドル
27 SLOW ZOOMスイッチ
28 PUSH RELEASEボタン
29 脚ロックレバー
30 LANC端子/リモート端子用接続ケーブル
31 A/V リモート端子用接続ケーブル
32 REMOTE (リモート) 端子用接続ケーブル
*本機とマルチ端子用接続ケーブルとは、一体で梱包された状態にて出荷されています。

B 三脚を立てる

1 脚ホルダーをはずす。
2 脚を広げ、ステーを押し下げる。
3 脚ロックレバーを矢印の方向に起こしてロックを解除する。
4 脚を希望の長さに調節する。
5 脚ロックレバーを矢印の方向に戻して固定する。

C 水平の調整をする

1 ボールレベルロックノブをゆるめる。
2 水準器のHの気泡が赤い円の中に入るように、雲台の角度を調整する。
3 ボールレベルロックノブを締める。

D 接続ケーブルを取り付ける

お使いのカメラに合った接続ケーブルを、リモコンに取り付けてください。

ご注意
- 上下方向に気をつけて、イラストのプラグa部をリモコンに接続してください。
- 取りはずすときにはプラグ部分を持って取りはずしてください。ケーブル部分を引っ張ると破損する恐れがあります。
- 本機とマルチ端子用接続ケーブルとは、一体で梱包された状態にて出荷されています。

E カメラを取り付ける

バッテリーやメモリーカードなどは、カメラを三脚に取り付ける前にセットしておいてください。

1 クイックシュー固定レバーを左側に回し、クイックシューをはずす。
2 クイックシューのビデオボスとカメラネジを、カメラのボスアン(A)と三脚用ネジ穴に合わせ、カメラネジをしっかり締める。

ご注意
ビデオカメラ以外のカメラでは、ビデオボスがカメラに干渉しない位置で取り付けてください。

3 カメラネジの向きを倒して、クイックシューを元の位置に差し込んで、カチッと音がするまで押し下げる。
押し下げたあと、念のためクイックシュー固定レバーを右側に押してください。
4 接続ケーブルの端子(c)をカメラの端子に接続する。
コードが長い場合は、コードクランパー(b)に挟んでください。

ご注意
- マルチ端子には、正しい挿入方向があります。逆向きのまま無理に挿し込むと、本機およびカメラを破損することがありますのでご注意ください。
- カメラのマルチ端子は 2 種類あります。
- マルチ端子用接続ケーブルを図 (d) の形状の本体のマルチ端子にさすときは、本体のマルチ端子「▼」とマルチ端子用接続ケーブルプラグ部の「▲」をあわせて挿入してください。
逆方向に無理に差し込むと、故障の原因になります。

F パンニング／ティルティング

パンハンドルの位置を調整する
まずパンハンドルを順手で使用するか、逆手で使用するかを決めます。
(A) 順手で使用する場合
(B) 逆手で使用する場合
① パンハンドルロックツマミをゆるめる。
② パンハンドルを逆手で使用できる位置にする。
③ パンハンドルロックツマミを締める。

上下方向の位置調整
(C) 順手で使用する場合
(D) 逆手で使用する場合
1 パンハンドルロックツマミをゆるめる。
2 使いやすい位置にする。
3 パンハンドルロックツマミを締める。

左右方向の位置調整
(E) 順手で使用する場合
(F) 逆手で使用する場合
4 パンハンドルロックツマミをゆるめる。
5 使いやすい位置にする。
6 パンハンドルロックツマミを締める。

パンニング(G)
カメラを水平方向に360°回転させて撮影することができます。
1 パンストッパー(b)をゆるめる。
2 パンハンドルを左右方向の希望の位置に動かす。
3 パンストッパーを締める。

ティルティング(G)
カメラを上下に動かして撮影することができます。
4 ティルトストッパー(a)をゆるめる。
5 パンハンドルを上下方向の希望の位置に動かす。
6 ティルトストッパーを締める。

ご注意
パンストッパーやティルトストッパーをトルクの重さ調整には絶対に使用しないでください。故障の原因となります。確実にストッパーをゆるめてから、パンニング、ティルティングをしてください。

G リモコンで操作する

お手持ちのカメラの取扱説明書もあわせてお読みください。
ご使用になるケーブルによって操作できるボタン／スイッチ／ランプの対応が異なります(**A**)。
○：有効(ご注意・カメラによっては対応していない場合もあります)
×：無効

CONTROLスイッチ(i)で使用したいリモコンを選択する。
FRONT(フロント)：前面のリモコンが使用できます。
(順手で使用する場合)
REAR(リア)：底面と後面のリモコンが使用できます。
(逆手で使用する場合)

ご注意
REMOTE(リモート)端子用接続ケーブル(**A-32**)を使用しているときは、CONTROLスイッチの位置に関わらず、フロントのPHOTOボタン(**b**)のみ有効です。その他のボタンやスイッチは無効です。

電源を入れる
1 カメラの電源を入れ、スタンバイ状態にする。
リモコンのPOWER/RECランプ(**e**)が緑色に点灯します。
2 カメラを動画または静止画の状態にする。

ご注意
スタンバイ状態がしばらく続くと、自動的に電源が切れます。再び、スタンバイ状態にするには、リモコンのPOWER ボタン(**a**)を押して電源を入れます。

動画を撮影するには
START/STOPボタン(**c**)または(**j**)を押す。
POWER/RECランプが赤色に点灯して、撮影が始まります。
撮影を止めるには、もう一度START/STOPボタンを押す。
POWER/RECランプが緑色に点灯して、スタンバイ状態になります。

静止画を撮影するには
PHOTOボタン(**b**)または(**k**)を半押ししてピントを合わせてから、止まるまで押し込む。

ロック機構について(B)
パルプ撮影や連続撮影をするとき、PHOTOボタン(**b**)を押した状態を保持することができます。
PHOTOボタンを深く押し込んだまま、矢印の方向にスライドさせる。
- パルプ撮影時はロックしている間、シャッターが開いています。
- 連続撮影時はロックしている間、シャッターが切れ続けます。

ご注意
- パルプ撮影や連続撮影は全てのカメラで対応しているわけではありません。詳しくはカメラの取扱説明書をご参照ください。
- 故障の原因となる場合がありますのでPHOTOボタンを強く押し込んだり、強くスライドさせないでください。
- REAR側のPHOTOボタン(**k**)はロック機構に対応しておりません。
- ロック状態のまま放置しないでください。

リモコンの取りはずしについて(C)
静止画を撮影するときは、リモコンを取りはずしてPHOTOボタンを押すと、ブレを防止することができます。
PUSH RELEASEボタン(**f**)を押し、片手で三脚を抑えながら、リモコンを引き抜く。

リモコンを取り付ける際は、三脚を抑えながらPUSH RELEASEボタン(**f**)がカチッと音がするまでリモコンをゆっくり挿し込んでください。

ズームする
ズームレバー(**d**)または(**l**)を傾ける。
「側(望遠)：被写体が大きく写る。
W側(広角)：被写体が小さく写る。
ズームレバーを傾ける角度によって、ズーム速度が変わります。

スローズームする
SLOW ZOOMスイッチ(**h**)を「ON」にする。
ズームレバーを傾ける角度に関係なく、ズームは遅い速度に固定されます。

スローズームを解除するには、SLOW ZOOMスイッチを「OFF」にする。

ご注意
- スローズームの速度はカメラにより異なります。
- POWER/REC ランプが赤色に点滅した場合は、画面に警告表示が出ています。カメラの表示を確認してください。

グリッドラインを表示させる(D)
GRID LINEボタン(**g**)を押す。
カメラの画面に水平・垂直のグリッドラインが表示されます。グリッドラインに合わせて三脚の脚やティルティングを調節してください。
GRID LINEボタンは、CONTROLスイッチの位置に関わらず有効となります。

お使いのカメラによってはグリッドラインを複数種類選択できます。GRID LINEボタンを押すたびに切り替えることができます。
詳しくはカメラの取扱説明書をご参照ください。

グリッドライン表示を解除するには、表示が消えるまでGRID LINEボタンを押してください。

＊ 写真はイメージです。実際の画面表示とは異なります。

撮影が終わったら
リモコンのPOWERボタンを押して電源を切る。

三脚をたたむ

1 三脚からメラをはずす。
2 パンハンドル、ティルトストッパーをゆるめて、パンハンドルをたたむ。
3 パンストッパー、ティルトストッパーを締める。
4 3本の脚のロックレバーをゆるめて、脚をたたむ。
5 脚ロックレバーを締めて固定する。

持ち運びについて
キャリングケースに入れてください。

ご注意
カメラを取り付けたままで、持ち運ばないでください。

主な仕様

積載カメラ重量	5 kg以下
パンニング角	360度
ティルティング角	前傾90度、後傾70度
脚段数	3段
リモコン機能	POWERボタン、PHOTOボタン、START/STOPボタン、ズームレバー(T/W)、GRID LINEボタン、PUSH RELEASEボタン、SLOW ZOOMスイッチ、CONTROLスイッチ
外形寸法	全高　約1 505mm (開脚角度25度) 縮長　開脚時　約700mm 　　閉脚時　約735mm
	接続ケーブルの長さ　約800mm パンハンドルの長さ　約360mm
使用温度範囲	0℃ ～ 40℃
質量	約3.4 Kg
付属品	キャリングケース(1個) マルチ端子用接続ケーブル(1本) A/V リモート端子用接続ケーブル(1本) LANC端子/リモート端子用接続ケーブル(1本) REMOTE (リモート) 端子用接続ケーブル(1本) 印刷物一式

仕様および外観は、改良のため予告なく変更することがあります。

保証書とアフターサービス

保証書
- この製品には保証書が添付されていますので、お買い上げの際、必ず受け取りください。
- 所定事項の記入および記載内容をお確かめのうえ、大切に保管してください。
- 保証期間は、お買い上げ日より1年間です。

アフターサービス

調子が悪いときはまずチェックを
この取扱説明書をもう一度ご覧になってお調べください。

それでも具合の悪いときは
ソニーの相談窓口にご相談ください。

保証期間中の修理は
保証書の記載内容に基づいて修理させていただきます。詳しくは保証書をご覧ください。

保証期間経過後の修理は
修理によって機能が維持できる場合は、ご要望により有料修理させていただきます。
部品の保有期間について当社ではリモコン三脚の補修用性能部品(製品の機能を維持するために必要な部品)を、製造打ち切り後8年間保有しています。ただし、故障の状況その他の事情により、修理に代えて製品交換をする場合がありますのでご了承ください。

ご相談になるときは次のことをお知らせください。
- 型名：VCT-VPR100
- 故障の状態：できるだけ詳しく
- お買い上げ年月日

よくあるお問い合わせ、解決方法などはホームページをご活用ください。 **http://www.sony.co.jp/support**

使い方相談窓口	
フリーダイヤル……0120-333-020 携帯電話・PHS …一部のIP電話…0466-31-2511	左記番号へ接続後、最初のガイダンスが流れている間に「4001」+「#」を押してください。直接、担当窓口へおつなぎします。

修理相談窓口	
フリーダイヤル……0120-222-330 携帯電話・PHS …一部のIP電話…0466-31-2531 ※在宅勤務／リモコン等の導入相談はこちら＊お問い合わせください。	

FAX(共通) 0120-333-389　受付時間 月～金：9:00～20:00　土・日・祝日：9:00～17:00

ソニー株式会社　〒108-0075 東京都港区港南1-7-1
http://www.sony.net/

English

Before operating the product, please read this manual thoroughly and retain it for future reference.

WARNING

To reduce the risk of fire or electric shock,
1) do not expose the unit to rain or moisture.
2) do not place objects filled with liquids, such as vases, on the apparatus.

This product has been tested and found compliant with the limits set out in the EMC regulation for using connection cables shorter than 3 meters.

For Customers in the U.S.A.

CAUTION
You are cautioned that any changes or modifications not expressly approved in this manual could void your authority to operate this equipment.

Note:
This equipment has been tested and found to comply with the limits for a Class B digital device, pursuant to Part 15 of the FCC Rules.
These limits are designed to provide reasonable protection against harmful interference in a residential installation. This equipment generates, uses, and can radiate radio frequency energy and, if not installed and used in accordance with the instructions, may cause harmful interference to radio communications. However, there is no guarantee that interference will not occur in a particular installation. If this equipment does cause harmful interference to radio or television reception, which can be determined by turning the equipment off and on, the user is encouraged to try to correct the interference by one or more of the following measures:
– Reorient or relocate the receiving antenna.
– Increase the separation between the equipment and receiver.
– Connect the equipment into an outlet on a circuit different from that to which the receiver is connected.
– Consult the dealer or an experienced radio/TV technician for help.

The supplied interface cable must be used with the equipment in order to comply with the limits for a digital device pursuant to Subpart B of Part 15 of FCC Rules.

For the Customers in Europe

Disposal of Old Electrical & Electronic Equipment (Applicable in the European Union and other European countries with separate collection systems)

This symbol on the product or on its packaging indicates that this product shall not be treated as household waste. Instead it shall be handed over to the applicable collection point for the recycling of electrical and electronic equipment. By ensuring this product is disposed of correctly, you will help prevent potential negative consequences for the environment and human health, which could otherwise be caused by inappropriate waste handling of this product. The recycling of materials will help to conserve natural resources. For more detailed information about recycling of this product, please contact your local Civic Office, your household waste disposal service or the shop where you purchased the product.

Notice for the customers in the countries applying EU Directives
The manufacturer of this product is Sony Corporation, 1-7-1 Konan Minato-ku Tokyo, 108-0075 Japan. The Authorized Representative for EMC and product safety is Sony Deutschland GmbH, Hedelfinger Strasse 61, 70327 Stuttgart, Germany. For any service or guarantee matters please refer to the addresses given in separate service or guarantee documents.

Precautions on Use

Removing the camera
- Make sure that you hold on to the camera when removing it. The camera mounting shoe automatically comes off the tripod when you unlock the camera mounting shoe lock lever, so the camera may fall, if you are not holding it.

Carrying the tripod
- After using the tripod, ①remove the camera, ②close the legs and ③replace the pan handle to the original position.
- Never carry the tripod with the camera attached.

Cleaning
- When the tripod becomes dirty, clean it with a soft cloth lightly moistened with a mild detergent solution. Then, wipe the tripod clean with a dry cloth.
- After using the tripod on the beach or in places subject to sea breezes, wipe it clean with a dry cloth.

Features

The VCT-VPR100 is a tripod with remote commander functionality for cameras.
- Remote commander built into the pan/tilt handle which allows you to operate a Sony camera with Multi Terminal, A/V Remote Terminal, LANC terminal/Remote Terminal, or REMOTE Terminal. This tripod may not be compatible with all cameras. Please visit the Sony website for the compatible models.
- Remote commander functions include basic recording functions (POWER ON/OFF, video/still image recording and zooming) and SLOW ZOOM ON/OFF and grid line display ON/OFF functions. You can use the remote commander with an ordinary grip (down position) or reverse grip (up position).
- Ball-leveler for quick and easy level adjustment.
- Smooth panning/tilting with an oil-cylinder pan/tilt handle.
- Built-in counterbalance mechanism to prevent the tripod from toppling over.

A Identifying the Parts

1 Connecting cable for Multi Terminal*
2 Pan/tilt handle lock screw
3 Camera mounting screw
4 Pin
5 Camera mounting shoe
6 Tilt lock knob
7 Pan lock knob
8 Ball-level lock knob
9 Level
10 Tripod head
11 Camera mounting shoe lock lever
12 Stay
13 Ferrule (with a spike)
14 Leg holder
15 POWER/REC lamp
16 GRID LINE button
17 Zoom lever (front)
18 Strap hole
19 POWER button
20 PHOTO button (front)
21 START/STOP button (front)
22 CONTROL switch
23 START/STOP button (bottom)
24 PHOTO button (bottom)
25 Zoom lever (rear)
26 Pan/Tilt handle
27 SLOW ZOOM switch
28 PUSH RELEASE button
29 Leg length adjustment lock lever
30 Connecting cable for LANC terminal/Remote Terminal
31 Connecting cable for A/V Remote Terminal
32 Connecting cable for REMOTE Terminal
* The tripod and the connecting cable for Multi Terminal are included together at the time of purchase.

B Setting the Tripod

1 Remove the leg holder.
2 Spread the legs until the tripod becomes stable.
3 Unlock the leg length adjustment lock levers.
4 Adjust the length of the legs.
5 Lock the leg length adjustment lock levers.

C Adjusting the level

1 Unlock the ball-level lock knob.
2 Adjust the angle of the tripod head so that the bubble in the level moves inside the red ring.
3 Lock the ball-level lock knob.

D Attaching the connecting cable

Attach the adaptable connecting cable of your camera to the terminal of the Remote Commander.

Caution
- Orientate plug "a" as illustrated and insert it into the remote commander.
- Hold the plug when detaching the cable. Pulling the cable itself could damage the connector.
* The tripod and the connecting cable for Multi Terminal are included together at the time of purchase.

E Mounting the Camera

Install a battery pack, memory card, etc. in the camera before mounting it on the tripod.
1 Turn the camera mounting shoe lock lever to the left to remove the camera mounting shoe.
2 Align the pin (**a**) and the camera mounting screw with the holes on the bottom of the camera, and tighten the screw firmly.

Caution
When attaching a camera other than a video camera to the tripod, position it so that it does not to touch the pin for video cameras.
3 Collapse the camera mounting screw and insert the camera mounting shoe with the camera attached into the tripod head until it clicks into place.
Then, turn the camera mounting shoe lock lever to the right to make sure that it is locked.
4 Connect the terminal of the connecting cable (**c**) to the terminal of the camera.
If the cable is too long, clamp the cable with a cable clamper (**b**).

Caution
- The multi connector must be inserted the right way up. Be careful not to connect it upside down or you may damage the tripod or camera.
- There are two types of camera multi terminal.
- When connecting the connecting cable for multi terminal to the multi terminal of the camera (shaped as in (**d**)), align the ▲ mark on the plug with the ▼ mark on the multi terminal. Forcing the plug in the wrong way round will cause a malfunction.

F Panning/Tilting

Adjusting the position of the pan/tilt handle
First determine the position in which you want to use the pan/tilt handle with an ordinary grip (down position) or a reverse grip (up position).
(**A**) Using it with an ordinary grip (down position)
(**B**) Using it with a reverse grip (up position)
① Loosen the pan/tilt handle lock screw.
② Turn the pan/tilt handle to a reverse grip (up) position.
③ Tighten the pan/tilt handle lock screw.

To adjust the vertical position:
(**C**) Using it with an ordinary grip (down position)
(**D**) Using it with a reverse grip (up position)
1 Loosen the pan/tilt handle lock screw.
2 Adjust the angle of the pan/tilt handle.
3 Tighten the pan/tilt handle lock screw.

To adjust the horizontal position:
(**E**) Using it with an ordinary grip (down position)
(**F**) Using it with a reverse grip (up position)
4 Loosen the pan/tilt handle lock screw.
5 Adjust the angle of the pan/tilt handle.
6 Tighten the pan/tilt handle lock screw.

Panning (G)
You can pan 360° when shooting pictures.
1 Loosen the pan lock knob (**b**).
2 Adjust the position of the camera by moving the pan/tilt handle.
3 Tighten the pan lock knob.

Tilting (G)
You can tilt your camera up/down when shooting pictures.
4 Loosen the tilt lock knob (**a**).
5 Adjust the position of the camera by moving the pan/tilt handle.
6 Tighten the tilt lock knob.

Note
Do not adjust torque weight using the pan lock knob or the tilt lock knob. Doing so may cause a malfunction. Do panning or tilting after loosening each lock knob properly.

G Using the Remote Commander

Also see the operating instructions of your camera.
The usable buttons, switches and lamps vary depending on the connecting cable used (**A**).
○: Valid (Note: May be invalid with some cameras)
×: Invalid

Select the Remote Commander on the Control switch (i) to suit your camera.
FRONT: When you use the Remote Commander on the top surface of the handle (using it with an ordinary grip (down position)).
REAR: When you use the Remote Commander on the bottom and the back side of the handle (using it with a reverse grip (up position)).

Caution
When using the Connecting cable for REMOTE Terminal (**A-32**), only the PHOTO button (**b**) is available regardless of the position of the CONTROL switch. The other buttons and switches do not work.

Turning on the power
1 Turn on the power of the camera and set it to standby mode.
The POWER/REC lamp (**e**) of the Remote Commander lights in green.
2 Set the camera to the movie or still image mode.

Caution
If you leave the camera in standby mode for a while, the camera turns off automatically. To resume standby mode, turn on the camera, pressing the POWER button (**a**) of the remote commander.

To record a moving image
Press the START/STOP button (**c**) or (**j**).
The POWER/REC lamp lights in red and recording starts.
To stop recording, press the START/STOP button again.
The POWER/REC lamp lights in green. The camera is set to standby mode.

To record a still image
Half-press the PHOTO button (**b**) or (**k**) to bring the camera into focus, and then press the button all the way.

Locking function (B)
During bulb shooting or continuous shooting, you can set the PHOTO button (**b**) so that it is held down.
With the PHOTO button fully pressed down, slide it in the direction of the arrow.
- When the PHOTO button is locked during bulb shooting, the shutter is open.
- When the PHOTO button is locked during continuous shooting, the shutter continues to open and close.

Caution
- Not all cameras support bulb shooting or continuous shooting. See the operating instructions of your camera for details.
- Do not press the PHOTO button with excessive force or the Remote Commander may break.
- You cannot use the locking function when pressing the PHOTO button (**k**).
- Do not leave the PHOTO button locked.

Detaching the Remote Commander (C)
When shooting still photos, you can prevent camera shake by detaching the remote commander from the tripod before pressing the PHOTO button.
To detach the remote commander, pull it out while holding the tripod and pressing the PUSH RELEASE button (**f**).

To attach the remote commander, slowly slide the remote commander on while holding the tripod until the PUSH RELEASE button (**f**) clicks out.

Zooming
Tilt the zoom lever (**d**) or (**l**).
T side (telephoto): Subject appears closer.
W side (wide angle): Subject appears farther away.
The zooming speed changes depending on the angle of zoom lever when you tilt it.

Slow zooming
Set the SLOW ZOOM switch (**h**) to ON.
Regardless of the tilt angle of zoom lever, zooming is always performed at slow speed.
To cancel the slow zooming function, set the SLOW ZOOM switch to OFF.

Caution
- The slow zooming speed varies depending on a camera.
- When the POWER/REC lamp flashes in red, a warning message is displayed on the camera. Check the message on the screen of the camera.

To display the grid line (D)
Press the GRID LINE button (**g**).
A horizontal/vertical grid line appears on the camera screen.
Adjust the legs of the tripod and tilt angle of your camera in accordance with the grid line.
The GRID LINE button is available regardless of the position of the CONTROL switch.

You can choose multiple grid lines depending on your camera model. You can set the grid lines by pressing the GRID LINE button.
See the operating instructions of your camera for details.

To cancel the grid line display, press the GRID LINE button until the grid line display turns off.

* The photograph is just an example of the screen. The actual screen to be displayed may be different.

After recording
Press the POWER button of the Remote Commander to turn off the camera.

Folding the Tripod

1 Remove the camera from the tripod.
2 Loosen the pan lock lever and tilt lock lever and fold down the pan handle.
3 Tighten the pan lock lever and tilt lock lever.
4 Loosen the leg length adjustment lock lever of the three legs and fold the legs.
5 Tighten the leg length adjustment lock lever to hold the legs in place.

Carrying the tripod
Make sure to carry the tripod in its carrying case.

Caution
Never carry the tripod with the camera attached to it.

Specifications

Maximum load
5 kg (11 lb.)

Panning angle
360 degrees

Tilting angle
90 degrees down, 70 degrees up

Leg extension
Each leg has 3 telescoping shafts.

Remote Commander functions
POWER button, PHOTO button, START/STOP button, pan lever (T/W), GRID LINE button, PUSH RELEASE button, SLOW ZOOM switch, CONTROL switch

Dimensions
Maximum height: Approx. 1 505 mm (59 3/8 inches) (Legs spread at 25 degrees)
Minimum height: Approx. 700 mm (27 5/8 inches) (Legs spread), Approx. 735 mm (29 inches) (Legs closed)
Remote Commander cable length
Approx. 800 mm (31 1/2 inches)
Pan handle length
Approx. 360 mm (14 1/4 inches)

Operating temperature range
0 °C to 40 °C (32 °F to 104 °F)

Mass
Approx. 3.4 kg (7 lb. 8 oz.)

Supplied accessories
Carrying case (1)
Connecting cable for Multi Terminal (1)
Connecting cable for A/V Remote Terminal (1)
Connecting cable for LANC terminal/Remote Terminal (1)
Connecting cable for REMOTE Terminal (1)
Set of printed documentation

Design and specifications are subject to change without notice.

Français

Avant de faire fonctionner ce produit, lisez attentivement ce mode d'emploi et conservez-le pour toute référence ultérieure.

AVERTISSEMENT

Pour réduire les risques d'incendie ou d'électrocution,
1) n'exposez pas l'appareil à la pluie ou à l'humidité ;
2) ne placez pas d'objets remplis de liquides (vases, etc.) sur l'appareil.

Cet appareil a été testé et jugé conforme aux limites établies par la Réglementation EMC visant l'utilisation de câbles de raccordement de moins de 3 mètres.

À l'intention des clients aux É.-U.

AVERTISSEMENT :
Par la présente, vous êtes avisé du fait que tout changement ou toute modification ne faisant pas l'objet d'une autorisation expresse dans le présent manuel pourrait annuler votre droit d'utiliser l'appareil.

Note :
L'appareil a été testé et est conforme aux exigences d'un appareil numérique de Classe B, conformément à la Partie 15 de la réglementation de la FCC.
Ces critères sont conçus pour fournir une protection raisonnable contre les interférences nuisibles dans un environnement résidentiel. L'appareil génère, utilise et peut émettre des fréquences radio; s'il n'est pas installé et utilisé conformément aux instructions, il pourrait provoquer des interférences nuisibles aux communications radio.
Cependant, il n'est pas possible de garantir que des interférences ne seront pas provoquées dans certaines conditions particulières. Si l'appareil devait provoquer des interférences nuisibles à la réception radio ou à la télévision, ce qui peut être démontré en allumant et éteignant l'appareil, il est recommandé à l'utilisateur dessayer de corriger cette situation par l'une ou l'autre des mesures suivantes :
- Réorienter ou déplacer l'antenne réceptrice.
- Augmenter la distance entre l'appareil et le récepteur.
- Brancher l'appareil dans une prise ou sur un circuit différent de celui sur lequel le récepteur est branché.
- Consulter le détaillant ou un technicien expérimenté en radio/téléviseurs.

Le câble d'interface fourni doit être utilisé avec l'appareil pour satisfaire les limites relatives à un dispositif numérique conformément à la Sous partie B de l'article 15 du Règlement de la FCC.

Pour les clients en Europe

Traitement des appareils électriques et électroniques en fin de vie (Applicable dans les pays de l'Union Européenne et aux autres pays européens disposant de systèmes de collecte sélective)

Ce symbole, apposé sur le produit ou sur son emballage, indique que ce produit ne doit pas être traité avec les déchets ménagers. Il doit être remis à un point de collecte approprié pour le recyclage des équipements électriques et électroniques. En vous assurant que ce produit sont mis au rebut de façon appropriée, vous participez activement à la prévention des conséquences négatives que leur mauvais traitement pourrait provoquer sur l'environnement et sur la santé humaine. Le recyclage des matériaux contribue par ailleurs à la préservation des ressources naturelles. Pour toute information complémentaire au sujet du recyclage de ce produit, vous pouvez contacter votre municipalité, votre déchetterie locale ou le point de vente où vous avez acheté le produit.

Avis aux consommateurs des pays appliquant les Directives UE
Ce produit a été fabriqué par ou pour le compte de Sony Corporation, 1-7-1 Konan Minato-ku Tokyo, 108-0075 Japon. Toutes les questions relatives à la conformité des produits basées sur la législation européenne doivent être adressées à son représentant, Sony Deutschland GmbH, Hedelfinger Strasse 61, 70327 Stuttgart, Allemagne.
Pour toute question relative au Service Après-Vente ou à la Garantie, merci de bien vouloir vous référer aux coordonnées qui vous sont communiquées dans les documents « Service » (SAV) » ou Garantie.

Précautions d'emploi

Retrait de la caméra
- Veillez à bien retenir la caméra lorsque vous la retirez. Le sabot de montage de caméra se détache automatiquement du trépied lorsque vous dévissez le levier de blocage du sabot de montage de caméra, de sorte que la caméra risque de tomber, si vous ne la retenez pas.

Transport du trépied
- Après avoir utilisé le trépied, ① déposez la caméra, ② fermez les pieds et ③ remettez la poignée de pan dans sa position d'origine.
- Ne transportez jamais le trépied avec la caméra rattachée.

Nettoyage
- Quand le trépied est sale, nettoyez-le avec un chiffon doux légèrement imprégné d'une solution détergente faible. Puis, essuyez le trépied avec un chiffon sec.
- Après avoir utilisé le trépied à la plage ou à un endroit exposé aux embruns marins, essuyez-le avec un chiffon sec.

Caractéristiques

Le VCT-VPR100 est un trépied pourvu d'une commande à distance pour caméras.
- La télécommande intégrée à la poignée de rotation verticale/horizontale permet des prises de vue avec une caméra Sony pourvue d'une multiprise, d'une prise de commande à distance A/V, d'une prise LANC/prise de commande à distance ou d'une prise REMOTE. Ce trépied peut ne pas être compatible avec toutes les caméras. Veuillez consulter le site de Sony pour les modèles compatibles.
- Les fonctions de la télécommande comprennent les fonctions essentielles d'enregistrement (POWER ON/OFF, enregistrement de films/photos et zooming) et les fonctions SLOW ZOOM ON/OFF et d'affichage de la grille ON/OFF. Vous pouvez utiliser la télécommande avec une prise ordinaire (position basse) ou inversée (position haute).
- Rotule pour un ajustement rapide et aisé du niveau.
- Mouvement horizontal et vertical régulier avec la poignée de rotation horizontale/verticale à cylindre hydraulique.
- Mécanisme à contrepoids pour empêcher le renversement du trépied.

A Identification des éléments

1 Câble de raccordement pour multiprises*
2 Vis de blocage de la poignée de rotation horizontale/verticale
3 Vis de montage de caméra
4 Goupille
5 Sabot de montage de caméra
6 Bouton de blocage de l'inclinaison
7 Bouton de blocage du pan
8 Bouton de blocage de la rotule
9 Niveau
10 Tête de trépied
11 Levier de blocage du sabot de montage de caméra
12 Étai
13 Sabot (à pointe)
14 Support de pied
15 Témoin POWER/REC
16 Touche GRID LINE
17 Levier de zoom (avant)
18 Trou de sangle
19 Touche POWER
20 Touche PHOTO (avant)
21 Touche START/STOP (avant)
22 Commutateur CONTROL
23 Touche START/STOP (dessous)
24 Touche PHOTO (dessous)
25 Levier de zoom (arrière)
26 Poignée de rotation horizontale/verticale
27 Commutateur SLOW ZOOM
28 Touche PUSH RELEASE
29 Levier de blocage du réglage de la longueur du pied
30 Câble de raccordement pour connecteur LANC/connecteur de commande à distance
31 Câble de raccordement pour connecteur de A/V commande à distance
32 Câble de raccordement pour connecteur REMOTE
* Le câble de raccordement pour multiprises est livré avec le trépied lors de l'achat.

B Réglage du trépied

1 Retirez le support de pied.
2 Écartez les pieds jusqu'à ce que le trépied soit stable.
3 Déverrouillez les leviers de blocage du réglage de la longueur des pieds.
4 Ajustez la longueur des pieds.
5 Verrouillez les leviers de blocage du réglage de la longueur des pieds.

C Réglage du niveau

1 Déverrouiller le bouton de blocage de la rotule.
2 Ajustez l'angle de la tête du trépied de sorte que la bulle dans le niveau bouge à l'intérieur de la bague rouge.
3 Verrouiller le bouton de blocage de la rotule.

D Branchement du câble de raccordement

Branchez le câble de raccordement approprié de votre caméra sur la prise de la télécommande.

Attention
- Orientez la fiche « a » de la façon illustrée et insérez-la dans la télécommande.
- Tenez la fiche pour détacher le câble. Le connecteur pourrait être endommagé si vous tirez sur le câble proprement dit.
- Le câble de raccordement pour multiprises est livré avec le tr

Français

(Suite de la page avant)

Pliage du trépied

1 Détachez la caméra du trépied.
2 Desserrez le levier de blocage du pan et le levier de blocage de l'inclinaison et rabattez la poignée de pan vers le bas.
3 Serrez le levier de blocage du pan et le levier de blocage de l'inclinaison.
4 Desserrez les leviers de blocage du réglage de longueur des trois pieds et plier les pieds.
5 Serrez les leviers de blocage du réglage de longueur des pieds pour maintenir les pieds en place.

Transport du trépied
Veillez à transporter le trépied dans son étui de transport.

Attention
Ne transportez jamais le trépied avec la caméra dessus.

Spécifications

Charge maximale
5 kg (11 lt.)

Angle de rotation horizontale
360 degrés

Angle de rotation verticale
90 degrés vers le bas, 70 degrés vers le haut

Extensions des pieds
Chaque pied a 3 tubes télescopiques.

Fonctions de la télécommande
Touche POWER, touche PHOTO, touche START/STOP, levier de zoom (T/W), touche GRID LINE, touche PUSH RELEASE, commutateur SLOW ZOOM, commutateur CONTROL

Dimensions
Hauteur maximale : Environ 1 505 mm (59 3/8 pouces) (Pieds écartés à 25 degrés)
Hauteur minimale : Environ 700 mm (27 5/8 pouces) (Pieds écartés), Environ 735 mm (29 pouces) (Pieds fermés)
Longueur du câble de télécommande
Environ 800 mm (31 1/2 pouces)
Longueur de la poignée de pan
Environ 360 mm (14 1/4 pouces)

Plage de température de fonctionnement
0 °C à 40 °C (32 °F à 104 °F)

Poids
Environ 3,4 kg (7 lt 8 on)

Accessoires fournis
Étui de transport (1)
Câble de raccordement pour multiprises (1)
Câble de raccordement pour connecteur de A/V commande à distance (1)
Câble de raccordement pour connecteur LANC/connecteur de commande à distance (1)
Câble de raccordement pour connecteur REMOTE (1)
Jeu de documents imprimés

La conception et les spécifications peuvent être modifiées sans préavis.

Deutsch

Lesen Sie diese Anleitung vor Inbetriebnahme des Produkts bitte genau durch und bewahren Sie sie zum späteren Nachschlagen sorgfältig auf.

WARNUNG

Um Feuergefahr und die Gefahr eines elektrischen Schlags zu vermeiden, 1) setzen Sie das Gerät weder Regen noch sonstiger Feuchtigkeit aus, 2) stellen sie keine mit Flüssigkeiten gefüllten Gegenstände, wie z. B. Vasen, auf das Gerät.

Dieses Produkt wurde geprüft und erfüllt die EMV-Vorschrift, sofern Verbindungskabel mit einer Länge von weniger als 3 Metern verwendet werden.

Für Kunden in Europa

Entsorgung von gebrauchten elektrischen und elektronischen Geräten (anzuwenden in den Ländern der Europäischen Union und anderen europäischen Ländern mit einem separaten Sammelsystem für diese Geräte)

Das Symbol auf dem Produkt oder seiner Verpackung weist darauf hin, dass dieses Produkt nicht als normaler Haushaltsabfall zu behandeln ist, sondern an einer Annahmestelle für das Recycling von elektrischen und elektronischen Geräten abgegeben werden muss. Durch Ihren Beitrag zum korrekten Entsorgen dieses Produkts schützen Sie die Umwelt und die Gesundheit Ihrer Mitmenschen. Umwelt und Gesundheit werden durch falsches Entsorgen gefährdet. Materialrecycling hilft, den Verbrauch von Rohstoffen zu verringern. Weitere Informationen zum Recycling dieses Produkts erhalten Sie bei Ihrer Gemeindeverwaltung, den kommunalen Entsorgungsbetrieben oder dem Geschäft, in dem Sie das Produkt gekauft haben.

Hinweis für Kunden in Ländern, in denen EU-Richtlinien gelten
Dieses Produkt wurde von oder für Sony Corporation, 1-7-1 Konan Minato-ku Tokio, 108-0075 Japan hergestellt.
Bei Fragen zur Produktkonformität auf Grundlage der Gesetzgebung der Europäischen Union kontaktieren Sie bitte den Bevollmächtigten Sony Deutschland GmbH, Hedelfinger Strasse 61, 70327 Stuttgart, Deutschland. Für Kundendienst oder Garantieangelegenheiten wenden Sie sich bitte an die in den Kundendienst- oder Garantiedokumenten genannten Adressen.

Vorsichtsmaßregeln zur Verwendung

Entfernen der Kamera
* Halten Sie die Kamera beim Abnehmen gut fest. Der Kameramontageschuh löst sich automatisch vom Stativ, wenn Sie den Verriegelungshebel des Kameramontageschuhs lösen, so dass die Kamera zuverlässig kann, wenn Sie sie nicht festhalten.

Tragen des Stativs
* Nach der Verwendung des Stativs ① nehmen Sie die Kamera ab, ② schließen Sie die Beine und ③ bringen Sie den Profilgriff wieder in die Ausgangsposition.
* Tragen Sie das Stativ nie mit daran angebrachter Kamera.

Reinigung
* Wenn das Stativ verschmutzt wird, reinigen Sie es mit einem weichen, leicht mit mildem Haushaltsreiniger angefeuchteten Tuch. Dann wischen Sie das Stativ mit einem trockenen Tuch ab.
* Nach der Verwendung des Stativs am Strand oder an Orten, die salziger Seeluft ausgesetzt sind, wischen Sie es mit einem trockenen Tuch ab.

Merkmale und Funktionen

VCT-VPR100 ist ein Stativ mit Kameraanschlussfunktionalität für Kameras.
* Eine Fernbedienung ist in den Schwenk-/Neigegriff eingebaut und erlaubt es, eine Sony-Kamera mit Multi-Buchse, A/V Remote-Buchse, LANC-Buchse/Remote-Buchse oder REMOTE-Buchse zu bedienen. Dieses Stativ ist möglicherweise nicht mit allen Kameras kompatibel. Bitte besuchen Sie die Sony-Website für kompatible Modelle.
* Die Fernbedienungsfunktionen umfassen grundlegende Aufnahmefunktionen (POWER ON/OFF, Video-/Standbild-Aufnahme und Zoomen) und SLOW ZOOM ON/OFF und Gitterlinienanzeige ON/OFF-Funktionen. Sie können die Fernbedienung mit einem gewöhnlichen Griff (Unten-Stellung) oder Reverse-Griff (Oben-Stellung) verwenden.
* Kugelverstellschraube für schnelle und leichte Nivellierung.
* Glattes Schwenken/Neigen mit einem Ölzylinder-Schwenk-/Neigegriff.
* Eingebauter Gegengewicht-Mechanismus, um Umkippen des Stativs zu verhindern.

A Identification der Teile

1 Verbindungskabel für Multi-Buchse*
2 Schwenk-/Neige-Verriegelungsschraube
3 Kameramontageschraube
4 Stift
5 Kameramontageschuh
6 Neige-Verriegelungsknopf
7 Schwenk-Verriegelungsknopf
8 Kugelverstellschraube-Verriegelungsknopf
9 Wasserwage
10 Stativkopf
11 Sperrhebel des Kameramontageschuhs
12 Strebe
13 Pressklemme (mit Spike)
14 Beinhalter
15 POWER/REC-Lämpchen
16 GRID LINE-Taste
17 Zoomhebel (vorne)
18 Remotehch
19 POWER-Taste
20 PHOTO-Taste (vorne)
21 START/STOP-Taste (vorne)
22 CONTROL-Schalter
23 START/STOP-Taste (unten)
24 PHOTO-Taste (unten)
25 Zoomhebel (hinten)
26 Schwenk-/Neige-Griff
27 SLOW ZOOM-Schalter
28 PUSH RELEASE-Taste
29 Schwenk-/Neige-Verriegelungshebel
30 Verbindungskabel für LANC-Buchse/Remote-Buchse
31 Verbindungskabel für A/V Remote-Buchse
32 Verbindungskabel für REMOTE-Buchse

* Das Stativ und das Verbindungskabel für die Multi-Buchse werden beim Kauf zusammen geliefert.

B Einstellen des Stativs

1 Nehmen Sie den Beinhalter heraus.
2 Spreizen Sie die Beine, bis das Stativ stabil wird.
3 Lösen Sie die Beinlängen-Einstell-Verriegelungshebel.
4 Stellen Sie die Beinlänge ein.
5 Ziehen Sie die Beinlängen-Einstell-Verriegelungshebel fest.

C Anpassen des Niveaus

1 Lösen Sie den Kugelverstellschraube-Verriegelungsknopf.
2 Passen Sie den Winkel des Stativkopfs so an, dass sich die Blase in der Wasserwage innerhalb des roten Rings bewegt.
3 Ziehen Sie den Kugelverstellschraube-Verriegelungsknopf fest.

D Anbringen des Verbindungskabels

Bringen Sie das adapterbare Verbindungskabel Ihrer Camera an die Buchse der Fernbedienung an.

Vorsicht
* Richten Sie den Stecker „a" aus und setzen ihn in die Fernbedienung ein, wie in der Abbildung gezeigt.
* Halten Sie den Stecker beim Abnehmen des Kabels. Wenn Sie am Kabel selber ziehen, kann das Anschlussteil beschädigt werden.
* Das Stativ und das Verbindungskabel für die Multi-Buchse werden beim Kauf zusammen geliefert.

E Anbringen der Kamera

Setzen Sie einen Akku, eine Speicherkarte usw. in die Kamera ein, bevor Sie diese am Stativ anbringen.
1 Drehen Sie den Sperrhebel des Kameramontageschuhs nach links und nehmen Sie den Kameramontageschuh ab.
2 Richten Sie den Stift **(a)** und die Kamerabefestigungsschraube mit den Positionssichern an der Unterseite der Kamera aus, und ziehen Sie die Schraube fest an.

Vorsicht
Beim Anbringen einer anderen Kamera als einer Videokamera am Stativ stellen Sie dieses so auf, dass es nicht den Stift für Videokameras berührt.

3 Klappen Sie die Kameramontageschraube ein und setzen Sie den Kameramontageschuh mit angebrachter Kamera in den Stativkopf, so dass er mit einem Klicken einrastet.
Drehen Sie dann den Sperrhebel des Kameramontageschuhs nach rechts, um sicherzustellen, dass die Kamera befestigt ist.
4 Verbinden Sie die Buchse des Verbindungskabels **(c)** mit der Buchse der Kamera. Wenn das Kabel zu lang ist, ziehen Sie das Kabel mit einem Kabelband **(b)** fest.

Vorsicht
* Der Multi-Stecker muss mit der richtigen Seite nach oben weisend eingesteckt werden. Achten Sie darauf, ihn nicht umgekehrt einzustecken, andernfalls kann das Stativ oder die Kamera beschädigt werden.
* Es gibt zwei Typen von Kamera-Multi-Buchsen.
* Beim Anschließen des Verbindungskabel für Multi-Buchse an die Multi-Buchse der Kamera (wie in **(d)** geformt), richten Sie die Markierung **▲** am Stecker mit der Markierung **▼** an der Multi-Buchse aus. Wenn der Stecker gewaltsam in falscher Richtung eingesteckt wird, werden Fehlfunktionen verursacht.

F Schwenken/Neigen

Einstellen der Position des Schwenk-/Neige-Griffs
Bestimmen Sie zuerst die Position, in der Sie den Schwenk-/Neige-Griff verwenden wollen, mit einem gewöhnlichen Griff (Unten-Stellung) oder einem Reverse-Griff (Oben-Stellung).
Die Zoomgeschwindigkeit wechselt je nach dem Winkel des Zoomhebels beim Neigen.

Langsamer Zoom
Stellen Sie den SLOW ZOOM-Schalter **(h)** auf ON (Ein).
Ungeachtet des Neigungswinkels des Zoomhebels wird Zoomen immer mit niedriger Geschwindigkeit ausgeführt.
Zum Abrechen der Langsam-Zoomen-Funktion stellen Sie den SLOW ZOOM-Schalter auf OFF (Aus).

Vorsicht
* Die Langsam-Zoom-Geschwindigkeit ist je nach Kamera unterschiedlich.
* Wenn das POWER/REC-Lämpchen rot blinkt, wird eine Warnmeldung an der Kamera angezeigt. Prüfen Sie die Meldung auf dem Bildschirm der Kamera.

Zur Anzeige der Gitterlinie (D)
Drücken Sie die GRID LINE-Taste **(g)**.
Eine horizontale/vertikale Gitterlinie erscheint auf dem Kameradisklchirm. Passen Sie die Beine des Stativs und den Neigewinkel Ihrer Kamera entsprechend der Gitterlinie an.
Die GRID LINE-Taste steht ungeachtet der Stellung des CONTROL-Schalters zur Verfügung. Sie können mehrere Gitterlinien je nach Ihrem Kameramodell wählen. Sie können die Gitterlinien einstellen, indem Sie die GRID LINE-Taste drücken.
Einzelheiten siehe Bedienungsanleitung Ihrer Kamera.

Zum Abbrechen der Gitterlinienanzeige drücken Sie die GRID LINE-Taste, bis die Gitterlinienanzeige verschwindet.

* Das Foto dient nur als Beispielansicht des Bildschirms. Die aktuelle Bildschirmansicht kann anders sein.

Nach der Aufnahme
Drücken Sie die POWER-Taste der Fernbedienung, um die Kamera auszuschalten.

Einklappen des Stativs

1 Nehmen Sie die Kamera vom Stativ ab.
2 Lösen Sie den Schwenk-Verriegelungshebel und den Neige-Verriegelungshebel und klappen Sie den Schwenk-Griff ein.
3 Ziehen Sie den Schwenk-Verriegelungshebel und den Neige-Verriegelungshebel fest.
4 Lösen Sie den Beinlängen-Einstell-Verriegelungshebel der drei Beine und falten Sie die Beine ein.
5 Ziehen Sie den Beinlängen-Einstell-Verriegelungshebel fest, um die Beine festzuhalten.

Tragen des Stativs
Tragen Sie das Stativ immer in seinem Transportbehälter.

Vorsicht
Tragen Sie das Stativ nie mit daran angebrachter Kamera.

Technische Daten

Maximale Last
5 kg

Schwenkwinkel
360 Grad

Neigewinkel
90 Grad nach oben, 70 Grad nach unten

Beinauszug
Jedes Bein ist mit 3 Teleskopschiften ausgestattet.

Fernbedienungsfunktionen
POWER-Taste, PHOTO-Taste, START/STOP-Taste, Zoomhebel (T/W), GRID LINE-Taste, PUSH RELEASE-Taste, SLOW ZOOM-Schalter, CONTROL-Schalter

Abmessungen
Maximale Höhe: Ca. 1 505 mm (Beine mit 25 Grad gespreizt)
Minimale Höhe: Ca. 700 mm (Beine gespreizt), Ca. 735 mm (Beine geschlossen)
Fernbedienungskabellänge
Ca. 800 mm
Schwenk-Grifflänge
Ca. 360 mm

Betriebstemperaturbereich
0 °C bis 40 °C

Gewicht
Ca. 3,4 kg

Mitgelieferte Zubehör
Transportbehälter (1)
Verbindungskabel für Multi-Buchse (1)
Verbindungskabel für A/V Remote-Buchse (1)
Verbindungskabel für LANC-Buchse/Remote-Buchse (1)
Verbindungkabel für REMOTE-Buchse (1)
Anleitungen

Änderungen bei Design und technischen Daten bleiben ohne vorherige Ankündigung vorbehalten.

Español

Antes de utilizar el producto, lea cuidadosamente este manual y conservelo para futuras referencias.

AVISO

Para reducir el riesgo de incendios o descargas eléctricas,
1) no exponga la unidad a la lluvia o la humedad.
2) no coloque sobre el aparato objetos que contengan líquidos como, por ejemplo, jarrones.

Este producto ha sido probado y cumple con los límites establecidos en el Reglamento de EMC para el uso de cables de conexión de menos de 3 metros de longitud.

Para los clientes en Europa

Tratamiento de los equipos eléctricos y electrónicos al final de su vida útil (aplicable en la Unión Europea y en países europeos con sistemas de tratamiento selectivo de residuos)

Este símbolo en el equipo o en su embalaje indica que el presente producto no puede ser tratado como residuos doméstico normal. Debe entregarse en el correspondiente punto de recogida de equipos eléctricos y electrónicos. Al asegurarse de que este producto se desecha correctamente, usted ayuda a prevenir las consecuencias potencialmente negativas para el medio ambiente y la salud humana que podrían derivarse de la incorrecta manipulación en el momento de deshacerse de este producto. El reciclaje de materiales ayuda a conservar los recursos naturales. Para recibir información detallada sobre el reciclaje de este producto, póngase en contacto con el ayuntamiento, el punto de recogida más cercano o el establecimiento donde ha adquirido el producto.

Aviso para los clientes de países en los que se aplican las directivas de la UE
Este producto ha sido fabricado por, o en nombre de Sony Corporation, 1-7-1 Konan Minato-ku Tokyo, 108-0075 Japón. Las consultas relacionadas con la conformidad del producto basadas en la legislación de la Unión Europea deben dirigirse al representante autorizado, Sony Deutschland GmbH, Hedelfinger Strasse 61, 70327 Stuttgart, Alemania. Para cualquier asunto relacionado con el servicio o la garantía, por favor diríjase a la dirección indicada en los documentos de servicio o garantía adjuntados con el producto.

Precauciones para la utilización

Desmontaje de la cámara
* Cerciórese de sujetar la cámara cuando la desmonte. La zapata de montaje de la cámara se desprenderá automáticamente del trípode cuando desbloquee su palanca de bloqueo, por lo que la cámara puede caerse si no la sujeta.

Transporte del trípode
* Después de haber utilizado el trípode, ① desmonte la cámara, ② pliegue las patas, y ③ devuelva el mango de panoramización horizontal a su posición original.
* No transporte nunca el trípode con la cámara instalada.

Limpieza
* Limpieza el trípode se ensuciе, límpielo con un paño suave ligeramente humedecido en una solución de detergente poco concentrado. Después, frótelo con un paño seco.
* Después de haber utilizado el trípode en una playa o en lugares sometidos a brisas marinas, frótelo con un paño seco.

Características

El VCT-VPR100 es un trípode con funcionalidad de controlador remoto para cámaras.
* Controlador remoto incorporado en el mango de panoramización horizontal/vertical que permite controlar una cámara Sony con terminal múltiple, terminal remoto de A/V, terminal LANC/terminal remoto, o terminal REMOTE. Este trípode puede no ser compatible con todas las cámaras. Con respecto a los modelos compatibles, visite en sitio web de Sony.
* Las funciones del controlador remoto incluyen las básicas de grabación (POWER ON/OFF, grabación de vídeo/imágenes fijas, y zoom), y las funciones SLOW ZOOM ON/OFF y visualización ON/OFF de líneas de rejilla. Puede utilizar el controlador remoto con un agarre normal (posición hacia abajo) o un agarre inverso (posición hacia arriba).
* Nivelador de bola para ajuste rápido y fácil del nivel.
* Panoramización horizontal/vertical con un mango de panoramización horizontal/vertical de cilindro de aceite.
* Mecanismo de contrapeso incorporado para evitar que el trípode vuelque.

A Identificación de partes

1 Cable conector para terminal múltiple*
2 Tornillo de bloqueo del mango de panoramización horizontal/vertical
3 Tornillo de montaje de cámara
4 Pasador
5 Zapata de montaje de cámara
6 Perilla de bloqueo de panoramización vertical
7 Perilla de bloqueo de panoramización horizontal
8 Perilla de bloqueo del nivelador de bola
9 Nivel
10 Cabeza del trípode
11 Palanca de bloqueo de la zapata de montaje de cámara
12 Abrazadera
13 Contera (con una púa)
14 Soporte de las patas
15 Lámpara POWER/REC
16 Botón GRID LINE
17 Palanca de zoom (frontal)
18 Orificio para correa
19 Botón POWER
20 Botón PHOTO (frontal)
21 Botón START/STOP (frontal)
22 Selector CONTROL
23 Botón START/STOP (inferior)
24 Botón PHOTO (inferior)
25 Palanca de zoom (posterior)
26 Mango de panoramización horizontal/vertical
27 Selector SLOW ZOOM
28 Botón PUSH RELEASE
29 Palanca de bloqueo de ajuste de longitud de las patas
30 Cable conector para terminal LANC /terminal remoto
31 Cable conector para terminal remoto de A/V
32 Cable conector para terminal REMOTE

* El trípode y el cable conector para terminal múltiple se incluyen juntos en el momento de la adquisición.

B Ajuste del trípode

1 Retire el soporte de las patas.
2 Desplegue las patas hasta que el trípode quede estable.
3 Desbloquee las palancas de bloqueo de ajuste de la longitud de las patas.
4 Ajuste la longitud de las patas.
5 Bloquee las palancas de bloqueo de ajuste de la longitud de las patas.

C Ajuste del nivel

1 Desbloquee la perilla de bloqueo del nivelador de bola.
2 Ajuste el ángulo de la cabeza del trípode de forma que la burbuja del nivelador permanezca dentro del círculo rojo.
3 Bloquee la perilla de bloqueo del nivelador de bola.

D Fijación del cable conector

Fije el cable conector adaptable de su cámara al terminal del controlador remoto.

Precaución
* Oriente la clavija "a" como se muestra en la ilustración e insértela en el controlador remoto.
* Sujete la clavija cuando desconecte el cable. Si tirase del propio cable podría dañar el conector.
* El trípode y el cable conector para terminal múltiple se incluyen juntos en el momento de la adquisición.

E Montaje de la cámara

Instale una batería, tarjeta de memoria, etc., en la cámara antes de montarla en el trípode.
1 Gire la palanca de bloqueo de la zapata de montaje de la cámara hacia la izquierda para retirar dicha zapata.
2 Alinee el pasador **(a)** y el tornillo de montaje de la cámara con los orificios de la parte inferior de la cámara, y apriete firmemente el tornillo.

Precaución
Cuando instale una cámara que no sea videocámara en el trípode, colóquela de forma que no toque el pasador para videocámaras.
3 Pliegue el tornillo de montaje de la cámara e inserte la zapata de montaje de la cámara con la cámara fijada en la cabeza del trípode hasta que chasquee en su lugar.
Después, gire la palanca de bloqueo de la zapata de montaje de la cámara hacia la derecha para asegurarse de que esté bloqueada.
4 Conecte el terminal del cable cámara **(c)** al terminal de la cámara. El cable es demasiado largo, sujételo con una abrazadera de cable **(b)**.

Precaución
* El conector múltiple deberá insertarse con el lado correcto hacia arriba. Tenga cuidado de no conectarlo al revés ya que podría dañar el trípode o la cámara.
* Hay dos tipos de terminal múltiple de cámara.
* Cuando conecte el cable conector para terminal múltiple en el terminal múltiple de la cámara (en forma como en **(d)**), alinee la marca **▲** de la clavija con la marca **▼** del terminal múltiple. La inserción de la clavija por la fuerza al revés causará un mal funcionamiento.

F Panoramización horizontal y vertical

Ajuste de la posición del mango de panoramización horizontal/vertical En primer lugar determine la forma en la que desea utilizar el mango de panoramización horizontal/vertical con un agarre normal (posición hacia abajo) o un agarre inverso (posición hacia arriba).
A Utilización con un agarre normal (posición hacia abajo)
B Utilización con un agarre inverso (posición hacia arriba)
① Afloje el tornillo de bloqueo del mango de panoramización horizontal/vertical.
② Gire el mango de panoramización horizontal/vertical para ajustar la posición de agarre inverso (hacia arriba).
③ Apriete el tornillo de bloqueo del mango de panoramización horizontal/vertical.
2 Ajuste el ángulo del mango de panoramización horizontal/vertical.
3 Apriete el tornillo de bloqueo del mango de panoramización horizontal/vertical.

Para ajustar la posición horizontal:
(E) Utilización con un agarre normal (posición hacia abajo)
(F) Utilización con un agarre inverso (posición hacia arriba)
① Afloje el tornillo de bloqueo del mango de panoramización horizontal/vertical.
② Ajuste el ángulo del mango de panoramización horizontal/vertical.
③ Apriete el tornillo de bloqueo del mango de panoramización horizontal/vertical.

Panoramización horizontal (G)
Puede realizar una panoramización horizontal de 360° cuando esté tomando imágenes.
1 Afloje la perilla de bloqueo de panoramización horizontal **(b)**.
2 Ajuste de la posición de la cámara moviendo el mango de panoramización horizontal/vertical.
3 Apriete la perilla de bloqueo de panoramización horizontal.

Panoramización vertical (G)
Puede realizar una panoramización vertical hacia arriba/abajo cuando esté tomando imágenes.
4 Afloje la perilla de bloqueo de panoramización vertical **(a)**.
5 Ajuste de la posición de la cámara moviendo el mango de panoramización horizontal/vertical.
6 Apriete la perilla de bloqueo de panoramización vertical.

Nota
No ajuste el peso de torsión utilizando la perilla de bloqueo de panoramización horizontal ni la de panoramización vertical.
Si lo hiciese, podría causar un mal funcionamiento.
Realice la panoramización horizontal o vertical después de haber aflojado adecuadamente cada perilla de bloqueo.

G Utilización del controlador remoto

Consulte el manual de instrucciones de su cámara.
Los botones, selectores y lámparas utilizables variarán dependiendo del cable conector utilizado **(A)**.
○: Válido (Nota: Puede no ser válido con algunas cámaras)
×: No válido

Seleccione el controlador remoto en el mango de panoramización horizontal/vertical deslizando el selector CONTROL **(l)**.
FRONT: Cuando utilice el controlador remoto en la superficie superior del mango (usándolo con un agarre normal (posición hacia abajo)).
REAR: Cuando utilice el controlador remoto en la superficie superior del mango (usándolo con un agarre normal (posición hacia arriba)).

Precaución
Cuando utilice el cable conector para el terminal REMOTE (**A-32**), solamente estará disponible el botón PHOTO **(b)** independientemente de la posición del selector CONTROL. Los demás botones y selectores no trabajarán.

Conexión de la alimentación
1 Conecte la alimentación de la cámara y póngala en el modo de espera.
La lámpara POWER/REC **(e)** del controlador remoto se encenderá en verde.
2 Ponga la cámara en el modo de película o imagen fija.

Precaución
Si deja la cámara en el modo de espera durante cierto tiempo, su alimentación se desconectará automáticamente. Para reanudar el modo de espera, conecte la alimentación de la cámara pulsando el botón POWER **(a)** del controlador remoto.

Para grabar imágenes en movimiento
Pulse el botón START/STOP **(c)** o **(j)**.
La lámpara POWER/REC se encenderá en rojo y se iniciará la grabación.
Para detener la grabación, pulse de nuevo el botón START/STOP.
La lámpara POWER/REC se encenderá en verde. La cámara entrará en el modo de espera.

Para grabar una imagen fija
Pulse el botón PHOTO **(b)** o **(k)** hasta la mitad para enfocar la cámara, y después púlselo a fondo.

Función de bloqueo (B)
Para la toma con obturación manual o la toma continua, puede ajustar el botón PHOTO **(b)** de forma que se mantenga pulsado.
Con el botón PHOTO pulsado a fondo, deslicelo en el sentido de la flecha.
* Cuando el botón PHOTO esté bloqueado para la toma con obturación manual, el obturador estará abierto.
* Cuando el botón PHOTO esté bloqueado para la toma continua, el obturador continuará abriendo y cerrándose.

Precaución
* No todas las cámaras admiten la toma con obturación manual o la toma continua. Con respecto a los detalles, consulte el manual de instrucciones de su cámara.
* No pulse el botón PHOTO con demasiada fuerza porque podría romper el controlador remoto.
* No puede utilizar la función de bloqueo cuando pulse el botón PHOTO **(k)**.
* No deje el botón PHOTO bloqueado.

Desmontaje del controlador remoto (C)
Cuando tome fotografías, podrá evitar que la cámara sufra sacudidas desmontando el controlador remoto del trípode antes de pulsar el botón PHOTO.
Para desmontar el controlador remoto, tire de él hacia afuera mientras sujete el trípode y pulse el botón PUSH RELEASE **(f)**.

Para fijar el controlador remoto, deslicelo lentamente mientras sujete el trípode hasta que el botón PUSH RELEASE **(f)** salte con un clic.

Utilización del zoom
Incline la palanca del zoom **(d)** o **(l)**.
Lado T (telefoto): el motivo aparecerá más cerca.
Lado W (gran angular): el motivo aparecerá más alejado.
La velocidad del zoom varía en función del ángulo con el que se inclina la palanca del zoom.

Zoom lento
Ponga el selector SLOW ZOOM **(h)** en ON.
Independientemente del ángulo de inclinación de la palanca del zoom, éste se realizará siempre a baja velocidad.
Para cancelar la función de zoom lento, ponga el selector SLOW ZOOM en OFF.

Precaución
* La velocidad del zoom lento varía dependiendo de la cámara.
* Cuando la lámpara POWER/REC parpadee de multi terminal, la cámara aparecerá un mensaje de advertencia. Compruebe dicho mensaje en la pantalla de la cámara.

Para mostrar la línea de rejilla (D)
Pulse el botón GRID LINE **(g)**.
En la pantalla de la cámara aparecerá una línea de rejilla horizontal/vertical. Ajuste las patas del trípode y el ángulo de inclinación de su cámara de acuerdo con la línea de rejilla.
El botón GRID LINE será válido independientemente de la posición del selector CONTROL.

Puede elegir múltiples líneas de rejilla dependiendo del modelo de su cámara.
Puede ajustar las líneas de rejilla pulsando el botón GRID LINE.
Con respecto a los detalles, consulte el manual de instrucciones de su cámara.

Para cancelar la visualización de la línea de rejilla, pulse el botón GRID LINE hasta que desaparezca.

* La fotografía muestra un ejemplo de la pantalla. Es posible que la pantalla que aparezca en realidad sea distinta.

Después de la grabación
Pulse el botón POWER del controlador remoto para desconectar la alimentación de la cámara.

Plegado del trípode

1 Retire la cámara del trípode.
2 Afloje la palanca de bloqueo de panoramización horizontal y la de bloqueo de panoramización vertical y pliegue el mango de panoramización horizontal.
3 Apriete la palanca de bloqueo de panoramización horizontal y la de bloqueo de panoramización vertical.
4 Afloje la palanca de bloqueo de ajuste de la longitud de las tres patas y pliegue estas.
5 Apriete la palanca de bloqueo de ajuste de la longitud de las patas para que permanezcan en su sitio.

Transporte del trípode
Asegúrese de transportar el trípode en su funda de transporte.

Precaución
No transporte nunca el trípode con la cámara instalada en él.

Especificaciones

Carga máxima
5 kg

Ángulo de panoramización horizontal
360 grados

Ángulo de panoramización vertical
90 grados hacia abajo, 70 grados hacia arriba

Extensión de las patas
Cada pata tiene 3 ejes telescópicos.

Funciones del controlador remoto
Botón POWER, botón PHOTO, botón START/STOP, palanca del zoom (T/W), botón GRID LINE, botón PUSH RELEASE, selector SLOW ZOOM, selector CONTROL

Dimensiones
Altura máxima: Aprox. 1 505 mm (patas desplegadas a 25 grados)
Altura mínima: Aprox. 700 mm (patas desplegadas), Aprox. 735 mm (patas plegadas)
Longitud del cable del controlador remoto
Aprox. 800 mm
Longitud del mango de panorización horizontal
Aprox. 360 mm

Gama de temperaturas de funcionamiento
0 °C a 40 °C

Peso
Aprox. 3,4 kg

Accesorios suministrados
Funda de transporte (1)
Cable conector para terminal múltiple (1)
Cable conector para terminal remoto de A/V (1)
Cable conector para terminal LANC /terminal remoto (1)
Cable conector para terminal REMOTE (1)
Juego de documentación impresa

El diseño y las especificaciones están sujetos a cambios sin previo aviso.

Nederlands

Voordat u het product gebruikt, moet u deze gebruiksaanwijzing aandachtig doorlezen. Bewaar de gebruiksaanwijzing voor het geval u deze later als referentiemateriaal nodig hebt.

WAARSCHUWING

Verklein het gevaar van brand of elektrische schokken en
1) Stel derhalve het apparaat niet bloot aan regen of vocht.
2) Plaats beliet geen met vloeistof gevulde voorwerpen, bijvoorbeeld vazen, op het apparaat.

Dit product is getest en voldoet aan de beperkingen die zijn uiteengezet in de EMC-regulering voor het gebruik van een verbindingskabel van minder dan 3 meter.

Voor de klanten in Europa

Verwijdering van oude elektrische en elektronische apparaten (van toepassing in de Europese Unie en andere Europese landen met gescheiden inzamelingssystemen)

Dit symbool op het product of op de verpakking wijst erop dat dit product niet als huishoudelijk afval mag worden behandeld. Het moet echter naar een inzamelingspunt worden gebracht waar elektrische en elektronische apparatuur wordt gerecycled. Als u ervoor zorgt dat dit product op de correcte manier wordt verwerkt, helpt u mogelijke negatieve gevolgen voor mens en milieu die zouden kunnen veroorzaakt worden in geval van verkeerde afvalbehandeling van producten. Het recyclaren van materialen draagt bij tot het behoud van natuurlijke bronnen. Voor meer details in verband met het recyclen van dit product, kan u contact opnemen met de gemeentelijke instanties, de organisatie belast met de verwijdering van huisbouwafdi afval of de winkel waar u het product hebt gekocht.

Kennisgeving voor klanten in de landen waar EU richtlijnen van toepassing zijn
Dit product werd geproduceerd door of in opdracht van Sony Corporation, 1-7-1 Konan Minato-ku Tokyo, 108-0075 Japan. Vragen met betrekking tot product conformiteit gebaseerd op EU-wetgeving kunnen worden gericht aan de geachtigde vertegenwoordiger, Sony Deutschland GmbH, Hedelfinger Strasse 61, 70327 Stuttgart, Duitland. Voor service- of garantiezaken verwijzen wij u door naar de adressen in de aanhoudelijke service of garantie documenten.

Voorzorgsmaatregelen bij gebruik

De camera eraf halen
* Zorg ervoor dat u de camera vasthoudt als u deze eraf haalt. De camerastandschoen gaat automatisch van het statief af als u de vergrendelhendel van de cameramontageschoen ontgrendelt, daardoor kan de camera eraf vallen als u deze niet vasthoudt.

Het statief dragen
* Na gebruik van het statief, ① haal de camera eraf, ② sluit de poten en ③ zet het paneelhandvat naar de originele positie.
* Draag het statief nooit als de camera eraan bevestigd is.

Reinigen
* Wanneer het statief vuil wordt, dient u deze te reinigen met een zachte doek die lichtjes is bevochtigd met een mild reinigingsmiddel. Veeg het statief daarna af met droge doek.
* Nadat u het statief heeft gebruikt op het strandop op plaatsen die onderhevig zaken aan zeebriezen, dient u deze te reinigen met een droge doek.

Kenmerken

VCT-VPR100 is een statief met een afstandsbedieningsfunctionaliteit voor camera's.
* Afstandsbediening ingebouwd in het pan/kantelhandvat waarmee u een Sony-camera met Multi Terminal, A/V R-aansluiting, LANC terminal/Remote Terminal, of REMOTE Terminal kunt bedienen. Dit statief is mogelijk niet compatibel met alle camera's. Ga naar de Sony-website voor de compatibele modellen.
* Afstandsbedieningsfuncties omvatten basis opnamefuncties (POWER ON/OFF, opnemen van video/foto en zoomen) en SLOW ZOOM ON/OFF en rasterweergave ON/OFF-functies. U kunt de afstandsbediening gebruiken met een normale greep (stand omlaag) of omgekeerde greep (stand omhoog).
* Kogelgreep voor snelle en makkelijke waterpas afstelling.
* Soepel pannen/kantelen met een oliecilinder pan/kantelhandvat.
* Ingebouwd tegengewichtmechanisme om te voorkomen dat het statief omvalt.

A Overzicht van de onderdelen

1 Aansluitkabel voor Multi Terminal*
2 Vergrendelschroef van het pan/kantelhandvat
3 Cameramontageschroef
4 Pen
5 Cameramontageschoen
6 Kantelvergrendelknop
7 Panvergrendelknop
8 Vergrendelknop van de kogelgreep
9 Hendel
10 Statiefkop
11 Vergrendelhendel van de cameramontageschoen
12 Stag
13 Ring (met pun)
14 Poothouder
15 POWER/REC-lampje
16 GRID LINE-knop
17 Zoomhendel (voorkant)
18 Riemgat
19 POWER-knop
20 PHOTO-knop (voorkant)
21 START/STOP-knop (voorkant)
22 CONTROL-schakelaar
23 START/STOP-knop (onderkant)
24 PHOTO-knop (onderkant)
25 Zoomhendel (achterkant)
26 Pan/kantelhandvat
27 SLOW ZOOM-schakelaar
28 PUSH RELEASE-knop
29 Vergrendelhendel voor het afstellen van de pootlengte
30 Aansluitkabel voor LANC terminal/Remote Terminal
31 Aansluitkabel voor A/V R-aansluiting.
32 Aansluitkabel voor REMOTE Terminal

* Het statief en de aansluitkabel voor Multi Terminal zijn ten tijde van de aankoop meegeleverd.

B Het statief instellen

1 Verwijder de poothouder.
2 Spreid de poten tot het statief stabiel staat.
3 Ontgrendel de vergrendelhendels voor het afstellen van de pootlengte.
4 Stel de lengte van de poten af.
5 Vergrendel de vergrendelhendels voor het afstellen van de pootlengte.

C Waterpas stellen

1 Ontgrendel de vergrendelknop van de kogelgreep.
2 Stel de hoek af van de statiefkop zodat de bel in de waterpas binnen de rode ring beweegt.
3 Vergrendel de vergrendelknop van de kogelgreep.

D De aansluitkabel aansluiten

Bevestig de aanpasbare aansluitkabel van uw camera aan de uitgang van de afstandsbediening.

Let op
* Richt stekker "a" zoals afgebeeld en steek hem in de afstandsbediening.
* Houd de stekker vast als u de kabel losmaakt. Trekken aan de kabel zelf kan schade vero