SONY

4-535-783-**01**(1)

ACアダプター

取扱説明書

お買い上げいただきありがとうございます。

⚠警告 電気製品は安全のための注意事項を守らないと、火災や人身事故になることがあります。

この取扱説明書には、事故を防ぐための重要な注意事項と製品の取り扱いかたを示しています。**この取扱説明書をよくお読みのうえ、**製品を安全にお使いください。お読みになったあとは、いつでも見られるところに必ず保管してください。

© 2014 Sony Corporation　Printed in China

453578301

AC-L100/AC-L200

⚠警告 安全のために

ソニー製品は安全に充分配慮して設計されています。しかし、電気製品はすべて、まちがった使いかたをすると、火災や感電などにより人身事故になることがあり危険です。事故を防ぐために次のことを必ずお守りください。

●安全のための注意事項を守る

●定期的に点検する

1年に1度は、ACアダプターの電源プラグ部に異常がないか、故障したまま使用していないか、また、電源プラグ部とコンセントの間にほこりがたまっていないか、などを点検してください。

●故障したら使わない

動作がおかしくなったり、ACアダプターなどが破損しているのに気づいたら、すぐにソニーの相談窓口にご相談ください。

●万一、異常が起きたら

変な音・においがしたら、煙が出たら

➡ ❶ **ACアダプターの電源プラグをコンセントから抜く**
❷ **ソニーの相談窓口にご相談ください。**

警告表示の意味

取扱説明書および製品では、次のような表示をしています。表示の内容をよく理解してから本文をお読みください。

⚠警告　この表示の注意事項を守らないと、火災・感電などにより死亡や大けがなど人身事故の原因となります。

⚠注意　この表示の注意事項を守らないと、感電やその他の事故によりけがをしたり周辺の家財に損害を与えたりすることがあります。

注意を促す記号	行為を禁止する記号	行為を指示する記号
火災　感電	禁止　分解禁止　接触禁止　風呂・シャワー室での使用禁止	プラグをコンセントから抜く

⚠警告 感電 火災 下記の注意事項を守らないと、**火災・感電**により**死亡**や**大けが**の原因となります。

ハンマーなどでたたいたり、踏みつけたり、落下させるなど、強い衝撃を与えない

禁止

分解や改造をしない

火災や感電の原因となります。内部の点検や修理はソニーの相談窓口にご相談ください。

分解禁止

内部に水や異物を入れない

水や異物が入ると火災や感電の原因となります。万一、水や異物が入ったときは、ACアダプターの電源プラグをコンセントから抜いて、ソニーの相談窓口にご相談ください。

禁止

電源コードを傷つけない

電源コードを傷つけると、火災や感電の原因となります。

- 電源コードを加工したり、傷つけたりしない。
- 重いものをのせたり引っ張ったりしない。
- 熱器具に近づけない。加熱しない。
- 電源コードを抜くときは、必ず電源プラグを持って抜く。

万一、コードが傷んだら、ソニーの相談窓口にご相談ください。

禁止

雷が鳴りだしたら、アンテナや電源プラグに触れない

感電の原因となります。

接触禁止

水のある場所に置かない

ACアダプターに水が入ったり、ぬれたり、風呂場で使ったりすると、火災や感電の原因となります。

風呂・シャワー室での使用禁止

火のそばや炎天下、高温になった車の中などに放置したり充電したりしない

危険防止の保護回路が壊れることがあります。

禁止

⚠注意 下記の注意事項を守らないと、**けが**をしたり周辺の**家財**に**損害**を与えたりすることがあります

水滴のかかる場所など、湿気の多い場所やほこり、油煙、湯気の多い場所では使わない

上記のような場所で使うと、火災や感電の原因となることがあります。

禁止

指定以外のACアダプターを使わない

火災やけがの原因となることがあります。

禁止

ぬれた手でACアダプターをさわらない

感電の原因となることがあります。

禁止

長期間使用しないときは、ACアダプターをはずす

長期間使用しないときはACアダプターの電源プラグをコンセントから抜いてください。火災の原因となることがあります。

プラグをコンセントから抜く

お手入れの際、電源プラグを抜く

電源プラグを差し込んだままお手入れをすると、感電の原因となることがあります。

プラグをコンセントから抜く

安定した場所に置く

ぐらついた台の上や傾いたところなどに置くと、製品が落ちてけがの原因となることがあります。

禁止

コード類は正しく配置する

コード類は足に引っかけたりして引っぱると製品の落下や転倒などによりけがの原因となることがあるため、充分注意して接続、配置してください。

禁止

通電中のACアダプターに長時間ふれない

温度が相当上がることがあります。長時間皮膚がふれたままになっていると、低温やけどの原因となることがあります。

禁止

ACアダプターを布団などでおおった状態で使わない

熱がこもってケースが変形したり、火災の原因となることがあります。

禁止

使用上のご注意

本機は防じん、防滴、防水仕様ではありません。

置いてはいけない場所

使用中、保管中にかかわらず、次のような場所に置かないでください。故障の原因になります。

- 異常に高温になる場所
  ダッシュボードの上など直射日光の当たる場所や、熱器具の近くには置かないでください。炎天下や夏場の窓を閉め切った自動車内は特に高温になります。放置すると変形したり、故障したりすることがあります。
- 激しい振動のある場所
- 強力な磁気のあるところや放射線のある場所で使わないでください。正しく撮影、再生できないことがあります。
- 砂地、砂浜などの砂ぼこりの多い場所
  海辺や砂地、あるいは砂ぼこりが起こる場所などでは、砂がかからないようにしてください。故障の原因になります。

使用について

- ACアダプターは、コンセントの近くでお使いください。本機をご使用中、不具合が生じたときは、すぐに電源プラグをコンセントから抜き、電源を遮断してください。
- ACアダプターを壁との隙間などの狭い場所に設置して使用しないでください。
- 強力な電波を出すところや放射線のある場所で使わないでください。
- 強い衝撃を与えたり、落としたりしないでください。
- TVやAMラジオやチューナーの近くで使わないでください。TVやラジオ、チューナーに雑音が入ることがあります。
- 使用後は必ずACアダプターの電源プラグをコンセントから抜いておいてください。コンセントから抜くときは電源プラグを持って抜いてください。
- 本体や接続コードの接点部に他の金属類が触れないようにしてください。ショートすることがあります。
- ACアダプターを海外旅行者用の電子式変圧器(トラベルコンバーター)などに接続しないでください。発熱や故障の原因となります。

お手入れについて

- 汚れがついたときは、柔らかい布やティッシュペーパーなどで、きれいに拭き取ってください。
- 汚れがひどいときは、水でうすめた中性洗剤に柔らかい布をひたし、固くしぼってから汚れを拭き取り、乾いた布で仕上げてください。
- アルコール、シンナー、ベンジンなどは使わないでください。変質したり、塗装をいためたりすることがあります。
- 化学ぞうきんをご使用の際は、その注意書きに従ってください。
- 殺虫剤のような揮発性のものをかけたり、ゴムやビニール製品に長時間接触させると、変質したり、塗装をいためたりすることがあります。

AC-L100/AC-L200は次のようにお使いになれます

本機は出力8.4 VのACアダプターです。家庭用電源（コンセント）を使用して、ご使用の機器（ビデオカメラなど）に電源供給し、機器を動作させることができます。なお、ACアダプターを直接バッテリーに接続し、充電することはできません。

コンセントにつないで使う

ご使用の機器（ビデオカメラなど）の取扱説明書もあわせてご覧ください。

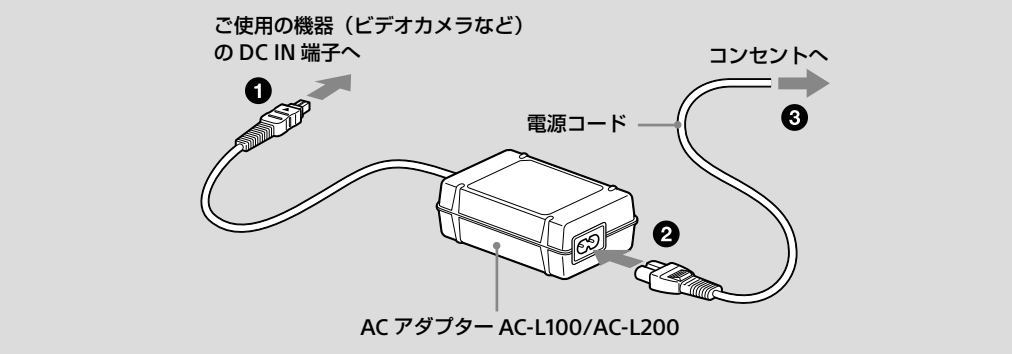

❶ ACアダプターの出力プラグをご使用の機器のDC IN端子につなぐ。

❷ 電源コードをACアダプターにつなぐ。

❸ 電源コードをコンセントにつなぐ。

AC-L100とAC-L200について

この取扱説明書は、ACアダプター AC-L100とAC-L200について説明しています。
この2機種の違いは出力プラグの形状です。
AC-L100とAC-L200はそれぞれ下記のACアダプターと互換性があります。また、各ACアダプターの対応機器（ビデオカメラなど）には、インフォリチウム™バッテリーのいずれかが対応しています。

型名	出力プラグ形状	互換ACアダプター	“インフォリチウム”バッテリー
AC-L100		AC-L10A AC-L10B AC-L10C AC-L15A AC-L15B	InfoLITHIUM L SERIES InfoLITHIUM M SERIES
AC-L200		AC-L20A AC-L25A AC-L25B	InfoLITHIUM A SERIES InfoLITHIUM F SERIES InfoLITHIUM H SERIES InfoLITHIUM P SERIES InfoLITHIUM V SERIES

InfoLITHIUM（インフォリチウム）バッテリーとは

インフォリチウムバッテリーに対応した機器との間で、バッテリーの使用状況に関するデータ通信をする機能を持った新しいタイプのリチウムイオンバッテリーです。
AC-L100は、インフォリチウムバッテリー（Lシリーズ）、インフォリチウムバッテリー（Mシリーズ）対応機器用です。
AC-L200は、インフォリチウムバッテリー（Aシリーズ）、インフォリチウムバッテリー（Fシリーズ）、インフォリチウムバッテリー（Hシリーズ）、インフォリチウムバッテリー（Pシリーズ）、、インフォリチウムバッテリー（Vシリーズ）対応機器用です。
インフォリチウムバッテリーには InfoLITHIUM マークが付いています。
InfoLITHIUM（インフォリチウム）はソニー株式会社の商標です。

海外へお持ちになるかたへ

本機は、AC100 V-240 V、50 Hz/60 Hzの範囲でお使いいただけますので、世界中のほとんどのホテルおよび家庭用電源で使用できます。ただし、電源コンセントの形状は各国、各地さまざまですので、お出かけ前には旅行代理店などでお確かめください。

変換プラグアダプターがなくても使える主な国／地域

- ・日本
- ・アメリカ
- ・カナダ
- ・ジャマイカ
- ・パナマ
- ・プエルトリコ
- ・ベネズエラ
- ・ホンジュラス
- ・メキシコ
- ・リベリア　など

そのほかの国／地域については、旅行代理店でお確かめください。

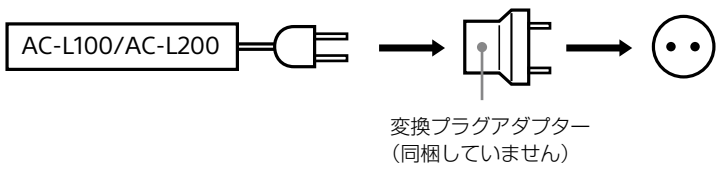

本機を海外旅行用の電子式変圧器（トラベルコンバーター）に接続しないでください。発熱や故障の原因となります。

主な仕様

定格入力	AC100 V-240 V 50 Hz/60 Hz
定格出力	DC8.4 V
動作温度	0 ℃ ～ +40 ℃
保存温度	−20 ℃ ～ +60 ℃
最大外形寸法（約）	48 mm × 29 mm × 81 mm（幅／高さ／奥行き）
質量	約190 g

＊その他の仕様についてはACアダプターのラベルをご覧ください。

同梱物

ACアダプター（AC-L100またはAC-L200）……（1）
電源コード……（1）
印刷物一式

仕様および外観は、改良のため予告なく変更することがありますが、ご了承ください。

保証書とアフターサービス

保証書について

この製品には保証書が添付されていますので、お買い上げの際、お受け取りください。
所定事項の記入および記載内容をお確かめのうえ、大切に保存してください。
保証期間は、お買い上げ日より1年間です。

アフターサービスについて

調子が悪いときはまずチェックを
この取扱説明書をもう一度ご覧になってお調べください。

それでも具合の悪いときは
ソニーの相談窓口にご相談ください。
ご相談になるときは、次のことをお知らせください。
- 型名：AC-L100/AC-L200
- 故障の状態：できるだけ詳しく
- お買い上げ日

保証期間中の修理は
保証書の記載内容に基づいて修理させていただきます。詳しくは保証書をご覧ください。

記録内容は補償できません
万一、本機の不具合により記録や再生がされなかった場合、画像や音声などの記録内容の補償については、ご容赦ください。

よくあるお問い合わせ、窓口受付時間などはホームページをご活用ください。 **http://www.sony.jp/support/**

使い方相談窓口
フリーダイヤル……0120-333-020
携帯電話・PHS・一部のIP電話…050-3754-9577

修理相談窓口
フリーダイヤル……0120-222-330
携帯電話・PHS・一部のIP電話…050-3754-9599
※取扱説明書・リモコン等の購入相談はこちらへお問い合わせください。

FAX（共通）0120-333-389

左記番号へ接続後、最初のガイダンスが流れている間に「400」+「#」を押してください。直接、担当窓口へおつなぎします。

ソニー株式会社　〒108-0075 東京都港区港南1-7-1
http://www.sony.co.jp/