SONY®

4-569-555-**01**(1)

クリップヘッドマウント
Clip Head Mount
Fixation tour de tête avec clip
Головной зажим для крепления
Кріплення до головного убору з кліпсою
帽夹接座

取扱説明書/Operating instructions/Mode d'emploi/Manual de instrucciones/Bedienungsanleitung/Gebruiksaanwijzing/Bruksanvisning/Istruzioni per l'uso/Manual de instruções/Οδηγίες λειτουργίας/Instrukcja obsługi/Návod na obsluhu/Használati útmutató/Instrucțiuni de utilizare/Betjeningsvejledning/Návod k obsluze/Käyttöohjeet/Инструкция по эксплуатации/Посібник з експлуатації / 使用說明書 / 使用说明书 / 사용설명서 / تعليمات التشغيل

© 2015 Sony Corporation
Printed in China
http://www.sony.net/

4569555010

お買い上げいただきありがとうございます。

⚠警告 この取扱説明書には、事故を防ぐための重要な注意事項と製品の取り扱いかたを示しています。

この取扱説明書をよくお読みのうえ、製品を安全にお使いください。お読みになったあとは、いつでも見られるところに必ず保管してください。

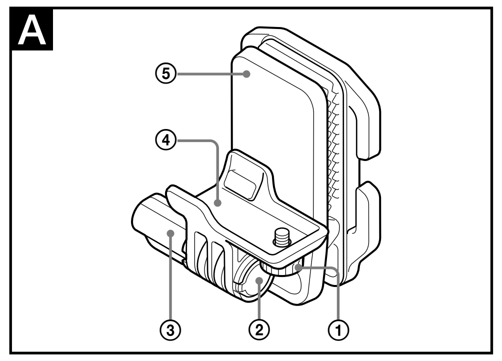

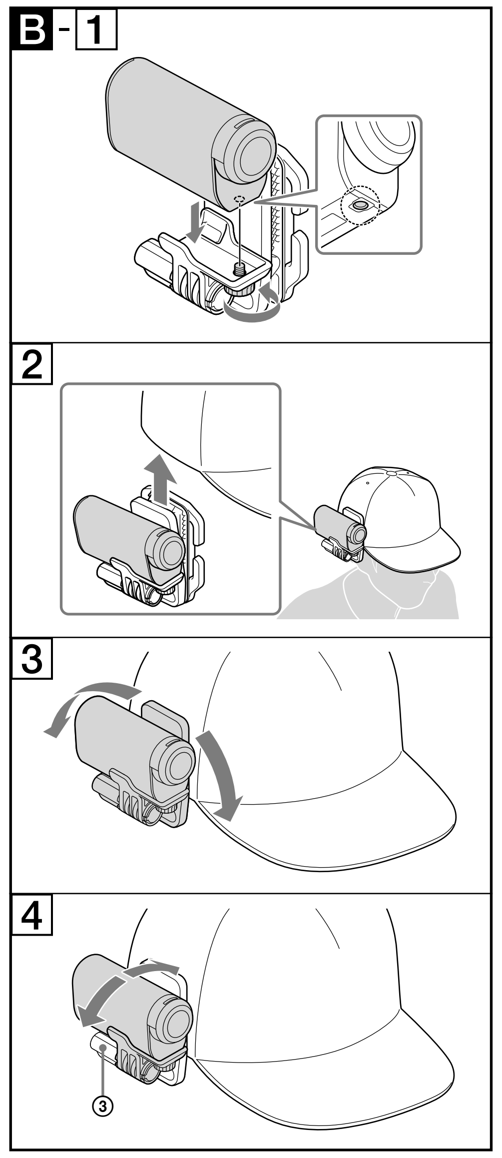

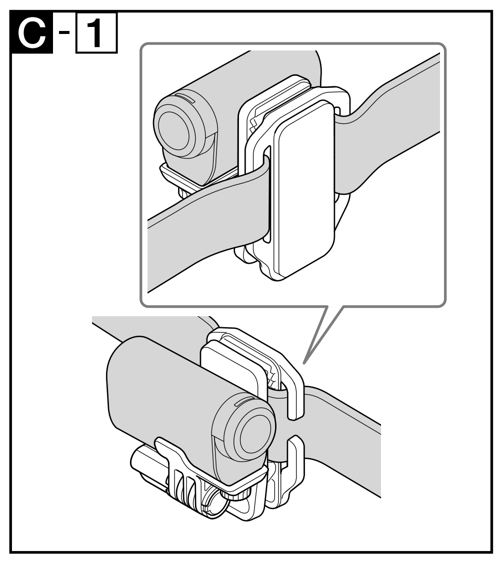

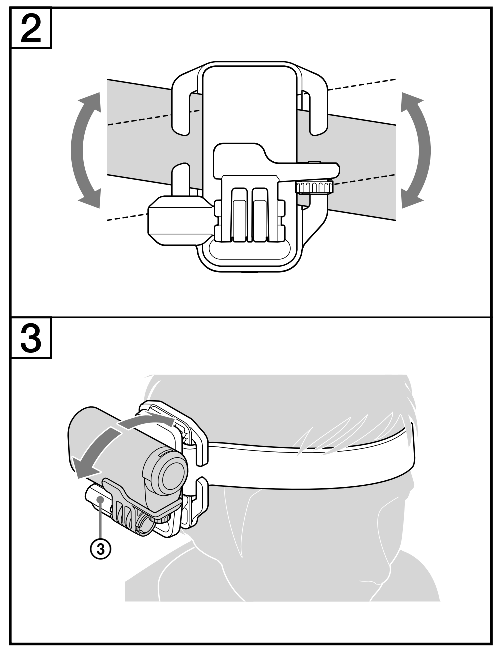

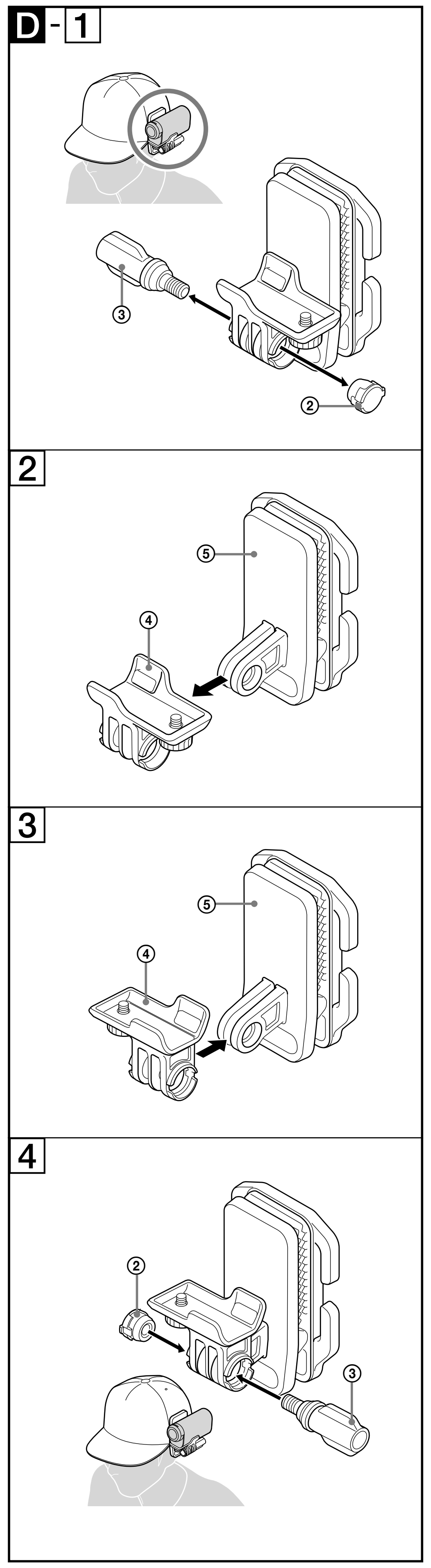

日本語

⚠注意 下記の注意を守らないと**けが**をしたり周辺の**物品**に**損害**を与えたりすることがあります。

子どもの手の届かない場所に設置する
はずれた部品を飲み込んだり、落としてけがをしたりするなど、事故の原因となることがあります。
指示

各部の名前(A参照)
① 取り付けねじ ② ねじキャップ ③ ダイヤルねじA
④ 取り付け台座 ⑤ クリップ

クリップで帽子に装着する(B参照)
1 カメラのアクセサリー取り付け穴を合わせるように取り付け台座へセットし、取り付けねじを締めてカメラを固定する。(B-1)
2 クリップを開き、帽子のふちにはさみ込むように取り付ける。(B-2)
ご注意
クリップの歯でけがをしないよう取扱いに注意してください。
3 はさみ込む角度でカメラの前後の傾き角度(チルト角)を調節する。(B-3)
ご注意
クリップのはさみ込む量が少ないと落下するおそれがあります。全歯をはさみ込める範囲内で角度を調整してください。
4 ダイヤルねじAを緩めカメラの左右の傾き角度(ロール角)を調節し、決定後ダイヤルねじAを締めてカメラを固定する。(B-4)

ご注意
激しく頭を動かす、または本体に強い衝撃を加えるとクリップが外れ、落下、破損のおそれがあります。激しい動作をするときは、ヘッドバンドを使用し、クリップの落下防止用フックにヘッドバンドを通してご使用ください。

ヘッドバンドやゴーグルのバンドを使用して頭に装着する(C参照)
1 クリップにヘッドバンドをはさむ。
クリップの前後にある落下防止用フックにヘッドバンドを通す。(C-1)
ヘッドバンドが捻じれないよう、確実に通してください。
2 はさみ込む角度でカメラの前後の傾き角度(チルト角)を調節する。(C-2)
3 ダイヤルねじAを緩めカメラの左右の傾き角度(ロール角)を調節し、決定後ダイヤルねじAを締めてカメラを固定する。(C-3)

ご注意
髪の毛や帽子のつばなどがカメラに映りこむことがあります(ケラレ)。その場合には、映りこみがない、あるいは最も影響の少ない位置までカメラを移動してください。

カメラの取り付けを左右反対に装着する(D参照)
カメラの取り付け台座を反転させることで、クリップを左右どちらにも装着することができます。
1 ダイヤルねじAを外し、ねじキャップを外す。(D-1)
2 クリップから取り付け台座を外す。(D-2)
3 取り付け台座を反転させてクリップに取り付ける。(D-3)
4 ねじキャップとダイヤルねじAを取り付ける。(D-4)

主な仕様
クリップ
外形寸法(約):67 mm × 79.7 mm × 54.8 mm(幅/高さ/奥行)
質量:約 65 g
クリップ可能厚み:最大8 mm
同梱物:クリップ(1)、印刷物一式

仕様および外観は、改良のため予告なく変更することがありますが、ご了承ください。

よくあるお問い合わせ、窓口受付時間などは
ホームページをご活用ください。
http://www.sony.jp/support/

使い方相談窓口
フリーダイヤル‥‥‥‥‥‥‥‥0120-333-020
携帯電話・PHS・一部のIP電話・050-3754-9577
FAX‥‥‥‥‥‥‥‥‥‥‥‥‥0120-333-389

上記番号へ接続後、最初のガイダンスが流れている間に
「405」+「#」
を押してください。直接、担当窓口へおつなぎします。

ソニー株式会社 〒108-0075 東京都港区港南1-7-1

English

Notice for the customers in the countries applying EU Directives
Manufacturer: Sony Corporation, 1-7-1 Konan Minato-ku Tokyo, 108-0075 Japan
For EU product compliance: Sony Deutschland GmbH, Hedelfinger Strasse 61, 70327 Stuttgart, Germany

Identifying the Parts (See fig. A)
① Mounting screw ② Screw cap ③ Dial screw A
④ Mounting pedestal ⑤ Clip

Attaching clip to cap (See fig. B)
1 Set the camera onto the mounting pedestal by matching the mounting hole and tighten the mounting screw to fix the camera. (B-1)
2 Open the clip and mount by inserting into the edge of the cap. (B-2)
Note
Handle with care to avoid chipping with the clip teeth.
3 Adjust the longitudinal inclination angle (tilt angle) of the camera with the insertion angle. (B-3)
Note
The clip may fall off if the insertion amount of the clip is insufficient. Adjust the angle within the scope in which all the teeth are inserted.
4 Loosen the dial screw A, adjust the transverse inclination angle (roll angle) of the camera, and after finishing the adjustment, tighten the dial screw A to fix the camera. (B-4)

Note
The clip may fall off due to sharp head movement or strong impact to the clip, resulting in damage. During intense operations, use the head band on the hook to prevent falling of the clip.

Using the head band or a goggle strap to attach to the head (See fig. C)
1 Feed the head band through the clip.
Pass the head band through the fall prevention hook that is longitudinal to the clip. (C-1)
Ensure that there are no twists in the head band.
2 Adjust the longitudinal inclination angle (tilt angle) of the camera with the insertion angle. (C-2)
3 Loosen the dial screw A, adjust the transverse inclination angle (roll angle) of the camera, and after finishing the adjustment, tighten the dial screw A to fix the camera. (C-3)

Note
Hair or the brim of a cap may shadow the camera (vignetting). In that case, move the camera to a position out of shadow or of minimum influence.

Attaching the camera mounting on the left and right (See fig. D)
Attachment of the clip to either the right or the left is possible by reversing the mounting pedestal of the camera.
1 Remove the dial screw A and remove the screw cap. (D-1)
2 Remove the mounting pedestal from the clip. (D-2)
3 Reverse the mounting pedestal and mount on the clip. (D-3)
4 Mount the screw cap and dial screw A. (D-4)

Specifications
Clip
Dimensions (Approx.): 67 mm × 79.7 mm × 54.8 mm (w/h/d)
(2 3/4 in. × 3 1/4 in. × 2 1/4 in.)
Mass: Approx. 65 g (2.3 oz)
Clipping width: maximum 8 mm (11/32 in.)
Included items: Clip (1), Set of printed documentation

Design and specifications are subject to change without notice.

Français

Avis aux consommateurs des pays appliquant les Directives UE
Fabricant: Sony Corporation, 1-7-1 Konan Minato-ku Tokyo, 108-0075 Japon
Pour toute question relative à la conformité des produits dans l'UE: Sony Deutschland GmbH, Hedelfinger Strasse 61, 70327 Stuttgart, Allemagne

Identification des éléments (Voir fig. A)
① Vis de fixation ② Capuchon de vis ③ Vis à molette A
④ Support de fixation ⑤ Clip

Fixation du clip à la casquette (Voir fig. B)
1 Placez la caméra sur le support de fixation en alignant l'orifice de fixation et serrez la vis de fixation pour maintenir la caméra en place. (B-1)
2 Ouvrez le clip et fixez-le en l'insérant dans le bord de la casquette. (B-2)
Remarque
Manipulez avec soin pour éviter d'écorner avec les dents du clip.
3 Réglez l'angle d'inclinaison longitudinale (angle d'inclinaison) de la caméra par rapport à l'angle d'insertion. (B-3)
Remarque
Le clip risque de tomber s'il n'est pas suffisamment inséré. Réglez l'angle en veillant à ce que toutes les dents soient bien insérées.
4 Desserrez la vis à molette A, réglez l'angle d'inclinaison transversale (angle transversal) de la caméra et, quand le réglage est terminé, serrez la vis à molette A pour fixer la caméra. (B-4)

Remarque
Le clip risque de tomber et de subir des dégâts sous l'effet d'un impact violent ou si vous secouez la tête. Au cours d'une utilisation intense, prévenez la chute du clip l'accrochant à l'aide du tour de tête.

Fixation à la tête à l'aide du tour de tête ou d'une sangle pour jumelles (Voir fig. C)
1 Faites passer le tour de tête à travers le clip.
Passez le tour de tête à travers le crochet antichute qui occupe une position longitudinale par rapport au clip. (C-1)
Assurez-vous que le tour de tête n'est pas tordu.
2 Réglez l'angle d'inclinaison longitudinale (angle d'inclinaison) de la caméra par rapport à l'angle d'insertion. (C-2)
3 Desserrez la vis à molette A, réglez l'angle d'inclinaison transversale (angle transversal) de la caméra et, quand le réglage est terminé, serrez la vis à molette A pour fixer la caméra. (C-3)

Remarque
Les cheveux ou le bord de la casquette risquent de faire de l'ombre à la caméra (vignette). Dans ce cas, déplacez la caméra afin de la positionner hors de l'ombre ou de limiter l'ombre au maximum.

Fixation du support de la caméra à gauche et à droite (Voir fig. D)
Il est possible de fixer le clip du côté gauche ou droit en inversant le support de fixation de la caméra.
1 Retirez la vis à molette A ainsi que le capuchon de vis. (D-1)
2 Détachez le support de fixation du clip. (D-2)
3 Retournez le support de fixation et fixez le clip. (D-3)
4 Fixez le capuchon de vis ainsi que la vis à molette A. (D-4)

Spécifications
Clip
Dimensions (environ) : 67 mm × 79,7 mm × 54,8 mm (l/h/p)
(2 3/4 po. × 3 1/4 po. × 2 1/4 po.)
Poids : environ 65 g (2,3 oz)
Largeur de clipsage : 8 mm (11/32 po.) maximum
Articles inclus : Clip (1), Jeu de documents imprimés

La conception et les spécifications peuvent être modifiées sans préavis.

Español

Aviso para los clientes de países en los que se aplican las directivas de la UE
Fabricante: Sony Corporation, 1-7-1 Konan Minato-ku Tokyo, 108-0075 Japón
Para la conformidad del producto en la UE: Sony Deutschland GmbH, Hedelfinger Strasse 61, 70327 Stuttgart, Alemania

Identificación de partes (ver fig. A)
① Tornillo de montaje ② Tapa del tornillo
③ Tornillo giratorio A ④ Base de montaje ⑤ Pinza

Colocación de la pinza en la gorra (ver fig. B)
1 Coloque la cámara en la base de montaje haciendo que coincida el orificio de montaje y apretando el tornillo de montaje para fijar la cámara. (B-1)
2 Abra la pinza y móntela insertándola en el borde de la gorra. (B-2)
Nota
Manéjela con cuidado para evitar que los dientes de la pinza se rompan.
3 Ajuste el ángulo de inclinación longitudinal (ángulo de inclinación) de la cámara con el ángulo de inserción. (B-3)
Nota
La pinza podría caerse si no se ha insertado suficientemente. Ajuste el ángulo en la dimensión en la que están insertados todos los dientes.
4 Afloje el tornillo giratorio A, ajuste el ángulo de inclinación transversal (ángulo de balanceo) de la cámara y, después de finalizar el ajuste, apriete el tornillo giratorio A para fijar la cámara. (B-4)

Nota
La pinza podría caerse debido a un movimiento brusco de la cabeza o a un fuerte impacto en la pinza, lo que podría causar daños. Durante las operaciones intensas, utilice la cinta para la cabeza en el gancho para evitar que se caiga de la pinza.

Utilización de la cinta para la cabeza o cinta para gafas para colocarla en la cabeza (ver fig. C)
1 Coloque la cinta para la cabeza a través de la pinza.
Pase la cinta para la cabeza alrededor del gancho longitudinal a la pinza para evitar que se caiga. (C-1)
Asegúrese de que no hay dobleces en la cinta para la cabeza.
2 Ajuste el ángulo de inclinación longitudinal (ángulo de inclinación) de la cámara con el ángulo de inserción. (C-2)
3 Afloje el tornillo giratorio A, ajuste el ángulo de inclinación transversal (ángulo de balanceo) de la cámara y, después de finalizar el ajuste, apriete el tornillo giratorio A para fijar la cámara. (C-3)

Nota
El pelo o el borde de una gorra podría ensombrecer la cámara (viñeteado). En tal caso, mueva la cámara a una posición fuera de la sombra o de influencia mínima.

Colocación del soporte de la cámara a la izquierda y a la derecha (ver fig. D)
Es posible colocar la pinza a la derecha o a la izquierda si se le da la vuelta a la base de montaje de la cámara.
1 Extraiga el tornillo giratorio A y extraiga la tapa del tornillo. (D-1)
2 Extraiga la base de montaje de la pinza. (D-2)
3 Dé la vuelta a la base de montaje y monte la pinza. (D-3)
4 Monte la tapa del tornillo y el tornillo giratorio A. (D-4)

Especificaciones
Pinza
Dimensiones (aprox.): 67 mm × 79,7 mm × 54,8 mm (an/al/prf)
Peso: aprox. 65 g
Anchura de agarre de la pinza: máximo 8 mm
Elementos incluidos: Pinza (1), Juego de documentación impresa

El diseño y las especificaciones están sujetos a cambio sin previo aviso.

Deutsch

Hinweis für Kunden in Ländern, in denen EU-Richtlinien gelten
Hersteller: Sony Corporation, 1-7-1 Konan Minato-ku Tokio, 108-0075 Japan
Für EU Produktkonformität: Sony Deutschland GmbH, Hedelfinger Strasse 61, 70327 Stuttgart, Deutschland

Identifikation der Teile (siehe Abb. A)
① Montageschraube ② Schraubenabdeckung
③ Drehschraube A ④ Montagesockel ⑤ Clip

Anbringen des Clips an einer Kappe (siehe Abb. B)
1 Setzen Sie die Kamera in den Montagesockel ein. Richten Sie sie dabei mithilfe der Montagebohrung an der Montageschraube aus und ziehen Sie diese an, so dass die Kamera sicher befestigt ist. (B-1)
2 Klappen Sie den Clip auf, schieben Sie ihn von unten über den Rand der Kappe und klappen Sie ihn wieder zu. (B-2)
Hinweis
Gehen Sie dabei vorsichtig vor, damit die Kappe nicht von den Zacken am Clip beschädigt wird.
3 Richten Sie den Winkel so aus, dass die Kamera den gewünschten horizontalen Neigungswinkel (Winkel in Längsrichtung) aufweist. (B-3)
Hinweis
Wenn der Clip nicht genügend Halt hat, kann er sich lösen und herunterfallen. Achten Sie beim Einstellen des Winkels darauf, dass der Clip mit sämtlichen Zacken an der Kappe anliegt.
4 Lockern Sie die Drehschraube A, stellen Sie die Kamera auf den gewünschten Rollwinkel (Drehwinkel) ein und ziehen Sie die Drehschraube A dann wieder fest, um die Kamera in der gewünschten Position zu fixieren. (B-4)

Hinweis
Bei heftigen Kopfbewegungen oder Stößen gegen den Clip kann sich dieser lösen. Dabei kann es zu Sachschäden kommen. Soll der Clip stärkeren Belastungen standhalten, sichern Sie ihn zusätzlich mit dem Kopfband, indem Sie dieses durch die Sicherungshalterung ziehen.

Zusätzliche Befestigung mit dem Kopfband oder einem Brillenband (siehe Abb. C)
1 Ziehen Sie das Kopfband durch den Clip.
Ziehen Sie das Kopfband durch die Sicherungshalterung an der Längsseite des Clips. (C-1)
Achten Sie darauf, dass das Kopfband nicht verdreht ist.
2 Richten Sie den Winkel so aus, dass die Kamera den gewünschten horizontalen Neigungswinkel (Winkel in Längsrichtung) aufweist. (C-2)
3 Lockern Sie die Drehschraube A, stellen Sie die Kamera auf den gewünschten Rollwinkel (Drehwinkel) ein und ziehen Sie die Drehschraube A dann wieder fest, um die Kamera in der gewünschten Position zu fixieren. (C-3)

Hinweis
Ihre Haare oder das Schild der Kappe können einen Schatten auf die Kamera werfen (Vignettierung). Befestigen Sie die Kamera in diesem Fall an einer anderen Stelle, an der sie dem Schattenwurf so wenig wie möglich oder gar nicht ausgesetzt ist.

Anbringen der Kamerahalterung links oder rechts (siehe Abb. D)
Sie können den Clip rechts oder links an der Kappe befestigen, indem Sie den Montagesockel für die Kamera entsprechend drehen.
1 Lösen Sie die Drehschraube A und die Schraubenabdeckung. (D-1)
2 Lösen Sie den Montagesockel vom Clip. (D-2)
3 Drehen Sie den Montagesockel um und montieren Sie ihn wieder am Clip. (D-3)
4 Bringen Sie die Schraubenabdeckung und die Drehschraube A wieder an. (D-4)

Technische Daten
Clip
Abmessungen: ca. 67 mm × 79,7 mm × 54,8 mm (B/H/T)
Gewicht: ca. 65 g
Öffnungsweite des Clips: bis zu 8 mm
Mitgeliefertes Zubehör: Clip (1), Anleitungen

Änderungen an Design und technischen Daten bleiben ohne vorherige Ankündigung vorbehalten.

Nederlands

Kennisgeving voor klanten in de landen waar EU-richtlijnen van toepassing zijn
Producent: Sony Corporation, 1-7-1 Konan Minato-ku Tokyo, 108-0075 Japan
Voor EU-product conformiteit: Sony Deutschland GmbH, Hedelfinger Strasse 61, 70327 Stuttgart, Duitsland

Overzicht van de onderdelen (zie afb. A)
① Montageschroef ② Schroefdop ③ Spanschroef A
④ Montagesteun ⑤ Klem

De klem aan een pet vastmaken (zie afb. B)
1 Plaats de camera op de montagesteun (zorg dat de montageopeningen mooi uitgelijnd zijn) en draai de montageschroef vast om de camera te bevestigen (B-1).
2 Open de klem en schuif deze over de rand van de pet (B-2).
Opmerking
Ga voorzichtig te werk zodat u de pet niet beschadigt met de tanden van de klem.
3 Pas de longitudinale hellingshoek (kantelhoek) van de camera aan (B-3).
Opmerking
De klem kan losraken als deze niet optimaal aangebracht is. Zorg er bij het aanpassen van de hoek voor dat alle tanden goed blijven grijpen.
4 Draai spanschroef A los, pas de transversale hellingshoek (rolhoek) van de camera aan en draai spanschroef A na de afstelling opnieuw vast zodat de camera niet meer kan bewegen (B-4).

Opmerking
De klem kan losraken als u uw hoofd heftig beweegt of als u de klem ergens hard tegenaan stoot, met schade als gevolg. Bevestig in dergelijke gevallen de hoofdband door de haak om te voorkomen dat de klem valt.

De hoofdband of een brilriem gebruiken om het toestel aan uw hoofd te bevestigen (zie afb. C)
1 Steek de hoofdband door de klem.
Voer de hoofdband door de valbeveiligingshaak die zich longitudinaal ten opzichte van de klem bevindt (C-1).
Zorg ervoor dat de hoofdband niet gedraaid is.
2 Pas de longitudinale hellingshoek (kantelhoek) van de camera aan (C-2).
3 Draai spanschroef A los, pas de transversale hellingshoek (rolhoek) van de camera aan en draai spanschroef A na de afstelling opnieuw vast zodat de camera niet meer kan bewegen (C-3).

Opmerking
Het is mogelijk dat uw haar of de rand van de pet schaduw op de camera werpt (vignettering). Verplaats in dat geval de camera zodat er geen of zo weinig mogelijk schaduw op valt.

De montagesteun van de camera links of rechts bevestigen (zie afb. D)
U kunt de klem links of rechts bevestigen door de montagesteun van de camera om te draaien.
1 Verwijder spanschroef A en de schroefdop (D-1).
2 Verwijder de montagesteun van de klem (D-2).
3 Draai de montagesteun om en bevestig deze aan de klem (D-3).
4 Bevestig de schroefdop en spanschroef A (D-4).

Technische gegevens
Klem
Afmetingen (ongeveer): 67 mm × 79,7 mm × 54,8 mm (b/h/d)
Gewicht: ongeveer 65 g
Breedte voor klemmen: maximaal 8 mm
Bijgeleverde items: klem (1), handleiding en documentatie

Wijzigingen in ontwerp en technische gegevens voorbehouden, zonder kennisgeving.

Svenska

Anmärkning för kunder i de länder som följer EU-direktiv
Tillverkare: Sony Corporation, 1-7-1 Konan Minato-ku Tokyo, 108-0075 Japan
För EU:s produktöverensstämmelse: Sony Deutschland GmbH, Hedelfinger Strasse 61, 70327 Stuttgart, Tyskland

Delarnas namn (se fig. A)
① Monteringsskruv ② Skruvhylsa ③ Rattskruv A
④ Monteringsstöd ⑤ Klämma

Fästa klämman i hylsan (se fig. B)
1 Placera kameran på monteringsstödet genom att rikta in monteringshålen och dra åt monteringsskruven för att fästa kameran. (B-1)
2 Öppna klämman och montera den genom att sätta in den i kanten på hylsan. (B-2)
OBS!
Hantera varsamt för att undvika att klämmans tänder bryts av.
3 Justera kamerans längsgående lutningsvinkel (vippvinkeln) med infogningsvinkeln. (B-3)
OBS!
Klämman kan falla av om klämmans infogningsgrad är otillräcklig. Justera vinkeln inom det intevall där alla tänder har installerats.
4 Skruva ur rattskruv A, justera kamerans tvärgående lutningsvinkel (rullningsvinkel) och efter att du avslutat justeringen, drar du åt rattskruven A för att fästa kameran. (B-4)

OBS!
Klämman kan falla av vid plötsliga huvudrörelser eller starka stötar på klämman vilket kan leda till skada. Använd huvudbandet på haken under intensiv användning för att förhindra att klämman ramlar av.

Använda huvudbandet eller en glasögonrem för att fästa på huvudet (se fig. C)
1 Mata huvudbandet genom klämman.
För in huvudbandet genom haken som förhindrar fall, vilken löper längs med klämman. (C-1)
Försäkra dig om att huvudbandet inte har snott sig.
2 Justera kamerans längsgående lutningsvinkel (vippvinkeln) med infogningsvinkeln. (C-2)
3 Skruva ur rattskruv A, justera kamerans tvärgående lutningsvinkel (rullningsvinkel) och efter att du avslutat justeringen, drar du åt rattskruven A för att fästa kameran. (C-3)

OBS!
Det kan hända att hår eller kanten på en keps kan skugga kameran (vinjettering). Flytta i sådana fall kameran till ett läge där den inte skuggas eller påverkas minimalt.

Fästa kameramonteringen på vänster och höger sida (se fig. D)
Det går att fästa klämman på antingen höger eller vänster sida genom att vända på kamerans monteringsstöd.
1 Skruva ur rattskruv A och ta bort skruvhylsan. (D-1)
2 Ta bort monteringsstödet från klämman. (D-2)
3 Vänd monteringsstödet och montera det på klämman. (D-3)
4 Montera skruvhylsan och rattskruv A. (D-4)

Specifikationer
Klämma
Storlek (ca.): 67 mm × 79,7 mm × 54,8 mm (b/h/d)
Vikt: Ca. 65 g
Klämbredd: max. 8 mm
Inkluderade artiklar: Klämma (1),
Uppsättning tryckt dokumentation

Utförande och specifikationer kan ändras utan föregående meddelande.

Italiano

Avviso per i clienti residenti nei paesi che applicano le direttive UE
Produttore: Sony Corporation, 1-7-1 Konan Minato-ku Tokyo, 108-0075 Giappone
Per la conformità del prodotto in ambito UE: Sony Deutschland GmbH, Hedelfinger Strasse 61, 70327 Stuttgart, Germania

Identificazione delle parti (vedere fig. A)
① Vite di montaggio ② Tappo a vite ③ Vite quadrante A
④ Piedistallo di montaggio ⑤ Clip

Fissaggio della clip al cappello (vedere fig. B)
1 Posizionare la videocamera sul piedistallo di montaggio facendo corrispondere il foro di montaggio, quindi serrare la vite di montaggio per fissare la videocamera. (B-1)
2 Aprire la clip, quindi montarla inserendola sul bordo del cappello. (B-2)
Nota
Prestare attenzione per evitare di graffiarsi con i denti della clip.
3 Regolare l'angolo di inclinazione longitudinale (angolo di inclinazione) della videocamera con l'angolo di inserimento. (B-3)
Nota
La clip potrebbe cadere se la porzione di inserimento è insufficiente. Regolare l'angolo all'interno dell'area in cui sono inseriti i denti della clip.
4 Allentare la vite quadrante A, regolare l'angolo di inclinazione trasversale (angolo di rollio) della videocamera, e dopo aver completato la regolazione, serrare la vite quadrante A per fissare la videocamera. (B-4)

Nota
La clip potrebbe cadere a causa di un movimento brusco della testa o di un forte impatto, danneggiandosi. In caso di uso intensivo, utilizzare la fascia per la testa e l'apposito gancio per impedire la caduta della clip.

Uso della fascia per la testa o della fascia elastica degli occhiali di protezione per il fissaggio alla testa (vedere fig. C)
1 Inserire la fascia per la testa attraverso la clip.
Far passare la fascia per la testa nel gancio anti-caduta, in posizione longitudinale rispetto alla clip. (C-1)
Accertarsi che non vi siano pieghe sulla fascia per la testa.
2 Regolare l'angolo di inclinazione longitudinale (angolo di inclinazione) della videocamera con l'angolo di inserimento. (C-2)
3 Allentare la vite quadrante A, regolare l'angolo di inclinazione trasversale (angolo di rollio) della videocamera, e dopo aver completato la regolazione, serrare la vite quadrante A per fissare la videocamera. (C-3)

Nota
I capelli o la tesa del cappello potrebbero provocare la comparsa di un'ombra sulla videocamera (vignettatura). In tal caso, spostare la videocamera in una posizione fuori dalla parte in ombra o in cui l'influenza sia minima.

Fissaggio del supporto della videocamera sul lato destro e sul lato sinistro (vedere fig. D)
È possibile fissare la clip sia sul lato destro che sul lato sinistro posizionando al contrario il piedistallo di montaggio della videocamera.
1 Rimuovere la vite quadrante A e rimuovere il tappo a vite. (D-1)
2 Rimuovere il piedistallo di montaggio dalla clip. (D-2)
3 Posizionare al contrario il piedistallo di montaggio, quindi montare la clip. (D-3)
4 Montare il tappo a vite e la vite quadrante A. (D-4)

Caratteristiche tecniche
Clip
Dimensioni (circa): 67 mm × 79,7 mm × 54,8 mm (l/a/p)
Peso: circa 65 g
Larghezza chiusura clip: massimo 8 mm
Accessori inclusi: clip (1), corredo di documentazione stampata

Disegno e caratteristiche tecniche sono soggetti a modifiche senza preavviso.

Português

Nota para os clientes nos países que apliquem as Directivas da UE
Fabricante: Sony Corporation, 1-7-1 Konan Minato-ku Tokyo, 108-0075 Japão
Para a conformidade dos produtos na EU: Sony Deutschland GmbH, Hedelfinger Strasse 61, 70327 Stuttgart, Alemanha

Identificar as peças (Ver fig. A)
① Parafuso de montagem ② Tampa do parafuso
③ Parafuso A do botão ④ Suporte de montagem ⑤ Mola

Colocar a mola no boné (Ver fig. B)
1 Coloque a câmara no suporte de montagem, fazendo coincidir o orifício de montagem, e aperte o parafuso de montagem para fixar a câmara. (B-1)
2 Abra a mola e instale inserindo na extremidade do boné. (B-2)
Nota
Manuseie com cuidado para evitar danificar os dentes da mola.
3 Ajuste o ângulo de inclinação longitudinal (ângulo de inclinação) da câmara com o ângulo de inserção. (B-3)
Nota
Se a inserção da mola for insuficiente, a mola poderá cair. Ajuste o ângulo no intervalo de inserção de todos os dentes.
4 Desaperte o parafuso A do botão, ajuste o ângulo de inclinação transversal (ângulo de rolamento) da câmara e, após concluir o ajuste, aperte o parafuso A do botão para fixar a câmara. (B-4)

Nota
A mola poderá cair devido a movimentos acentuados da cabeça ou impactos fortes na mola, resultando em danos. Durante operações intensas, utilize o aro para a cabeça no gancho para evitar que caia da mola.

Utilizar o aro para a cabeça ou uma correia para óculos para colocar na cabeça (Ver fig. C)
1 Insira o aro para a cabeça na mola.
Passe o aro para a cabeça através do gancho de prevenção de quedas que se encontra em posição longitudinal em relação à mola. (C-1)
Certifique-se de que o aro para a cabeça não fica torcido.
2 Ajuste o ângulo de inclinação longitudinal (ângulo de inclinação) da câmara com o ângulo de inserção. (C-2)
3 Desaperte o parafuso A do botão, ajuste o ângulo de inclinação transversal (ângulo de rolamento) da câmara e, após concluir o ajuste, aperte o parafuso A do botão para fixar a câmara. (C-3)

Nota
O cabelo ou a aba do boné poderão provocar sombras na câmara (vinhetagem). Neste caso, coloque a câmara numa posição afastada da sombra ou com influência mínima da mesma.

Colocar a montagem da câmara à esquerda e à direita (Ver fig. D)
É possível colocar a mola à direita ou à esquerda invertendo o suporte de montagem da câmara.
1 Retire o parafuso A do botão e retire a tampa do parafuso. (D-1)
2 Retire o suporte de montagem da mola. (D-2)
3 Inverta o suporte de montagem e instale na mola. (D-3)
4 Instale a tampa do parafuso e o parafuso A do botão. (D-4)

Características técnicas
Mola
Dimensões (Aprox.): 67 mm × 79,7 mm × 54,8 mm (l/a/p)
Peso: Aprox. 65 g
Largura de encaixe: máximo 8 mm
Itens incluídos: Mola (1), Documentos impressos

O design e as características técnicas estão sujeitos a alterações sem aviso prévio.

Ελληνικά

Σημείωση για τους πελάτες στις χώρες που ισχύουν οι οδηγίες της Ε.Ε.
Κατασκευαστής: Sony Corporation, 1-7-1 Konan Minato-ku Τόκυο, 108-0075 Ιαπωνία
Συμμόρφωση Προϊόντος με νομοθεσία Ε.Ε.: Sony Deutschland GmbH, Hedelfinger Strasse 61, 70327 Stuttgart, Γερμανία

Προσδιορισμός των μερών (Βλ. εικ. A)
① Βίδα τοποθέτησης ② Καπάκι βίδας ③ Ρυθμιζόμενη βίδα A
④ Βάση τοποθέτησης ⑤ Κλιπ

Τοποθέτηση του κλιπ στο καπέλο (Βλ. εικ. B)
1 Τοποθετήστε την κάμερα στη βάση τοποθέτησης ευθυγραμμίζοντας με την οπή τοποθέτησης και σφίξτε τη βίδα τοποθέτησης για να στερεώσετε την κάμερα. (B-1)
2 Ανοίξτε το κλιπ και τοποθετήστε το εισάγοντάς το στην άκρη του καπέλου. (B-2)
Σημείωση
Χειριστείτε τον εξοπλισμό με προσοχή, για να αποφύγετε τυχόν γδάρσιμο με τα δοντάκια του κλιπ.
3 Προσαρμόστε τη διαμήκη κλίση (γωνία κλίσης) της κάμερας με τη γωνία της εισαγωγής. (B-3)
Σημείωση
Το κλιπ μπορεί να πέσει αν η δεν έχει εισαχθεί επαρκώς. Προσαρμόστε τη γωνία εντός του εύρους στο οποίο έχουν εισαχθεί όλα τα δοντάκια.
4 Χαλαρώστε τη ρυθμιζόμενη βίδα A, προσαρμόστε την εγκάρσια γωνία κλίσης (γωνίας διατοίχισης) της κάμερας και, όταν ολοκληρώσετε την προσαρμογή, σφίξτε τη ρυθμιζόμενη βίδα A για να στερεώσετε την κάμερα. (B-4)

Σημείωση
Το κλιπ μπορεί να πέσει σε περίπτωση απότομης κίνησης του κεφαλιού ή αν χτυπηθεί με δύναμη και να προκληθεί βλάβη. Σε έντονες δραστηριότητες, χρησιμοποιήστε τον ιμάντα κεφαλιού στο άγκιστρο, για να αποτρέψετε την πτώση του κλιπ.

Χρήση του ιμάντα κεφαλιού ή ενός ιμάντα προστατευτικών γυαλιών για προσάρτηση στο κεφάλι (Βλ. εικ. C)
1 Περάστε τον ιμάντα κεφαλιού μέσα από το κλιπ.
Περάστε τον ιμάντα κεφαλιού μέσα από το άγκιστρο αποτροπής πτώσης που βρίσκεται κατά μήκος του κλιπ. (C-1)
Βεβαιωθείτε ότι ο ιμάντας κεφαλιού δεν έχει μπερδευτεί σε κάποιο σημείο.
2 Προσαρμόστε τη διαμήκη κλίση (γωνία κλίσης) της κάμερας με τη γωνία της εισαγωγής. (C-2)
3 Χαλαρώστε τη ρυθμιζόμενη βίδα A, προσαρμόστε την εγκάρσια γωνία κλίσης (γωνίας διατοίχισης) της κάμερας και, όταν ολοκληρώσετε την προσαρμογή, σφίξτε τη ρυθμιζόμενη βίδα A για να στερεώσετε την κάμερα. (C-3)

Σημείωση
Τα μαλλιά ή το γείσο του καπέλου μπορεί να ρίξουν σκιά στην κάμερα (βινιέτα). Σε αυτήν την περίπτωση, μετακινήστε την κάμερα σε μια θέση όπου δεν δημιουργείται σκιά ή με ελάχιστη σκιά.

Προσάρτηση της κάμερας με τοποθέτηση στα αριστερά και τα δεξιά (Βλ. εικ. D)
Μπορείτε να προσαρτήσετε το κλιπ είτε στη δεξιά είτε στην αριστερή πλευρά, αντιστρέφοντας τη βάση τοποθέτησης της κάμερας.
1 Αφαιρέστε τη ρυθμιζόμενη βίδα A και αφαιρέστε το καπάκι βίδας. (D-1)
2 Αφαιρέστε τη βάση τοποθέτησης από το κλιπ. (D-2)
3 Αντιστρέψτε τη βάση τοποθέτησης και τοποθετήστε την στο κλιπ. (D-3)
4 Τοποθετήστε το καπάκι βίδας και τη ρυθμιζόμενη βίδα A. (D-4)

Προδιαγραφές
Κλιπ
Διαστάσεις (Περίπου): 67 mm × 79,7 mm × 54,8 mm (π/υ/β)
Μάζα: Περίπου 65 g
ΙΠλάτος κλιπ: 8 mm το μέγιστο
Περιεχόμενα αντικείμενα: Κλιπ (1),
Σύνολο έντυπης τεκμηρίωσης

Ο σχεδιασμός και οι προδιαγραφές υπόκεινται σε αλλαγή χωρίς προειδοποίηση.

Polski

Uwaga dla klientów w krajach stosujących dyrektywy UE
Producent: Sony Corporation, 1-7-1 Konan Minato-ku Tokio, 108-0075 Japonia
Wprowadzenie produktu na terenie RP: Sony Europe Ltd., The Heights, Brooklands, Weybridge, Surrey KT13 0XW, Wielka Brytania
Informacje o zgodności produktu z wymaganiami UE: Sony Deutschland GmbH, Hedelfinger Strasse 61, 70327 Stuttgart, Niemcy

Opis elementów (patrz rys. A)
① Śruba mocująca ② Nakrętka śruby ③ Pokrętło śruby A
④ Podstawa mocująca ⑤ Zacisk

Mocowanie zacisku do czapki (patrz rys. B)
1 Ustaw kamerę na podstawie mocującej, dopasowując otwór mocujący i dokręcając śrubę mocującą w celu przymocowania kamery. (B-1)
2 Otwórz zacisk i przymocuj go, wkładając w niego krawędź czapki. (B-2)
Uwaga
Należy zachować ostrożność, aby uniknąć przyszczypnięcia zębami zacisku.
3 Dostosuj kąt nachylenia podłużnego (kąt nachylenia) kamery do kąta włożenia. (B-3)
Uwaga
Zacisk może odpaść, jeśli nie zostanie włożony odpowiednio mocno. Kąt należy dopasowywać w zakresie, w którym wszystkie zęby są zaczepione.
4 Poluzuj pokrętło śruby A, dostosuj kąt nachylenia poprzecznego (kąt obrotu) kamery, a po zakończeniu korekt dokręć pokrętło śruby A, aby przymocować kamerę. (B-4)

Uwaga
Zacisk może odpaść w wyniku gwałtownych ruchów głowy lub silnego uderzenia w zacisk, które spowodowałoby jego uszkodzenie. W przypadku intensywnych działań należy użyć opaski na głowę na haczyku, aby uniknąć odpadnięcia zacisku.

Używanie opaski na głowę lub paska do gogli w celu przymocowania na głowie (patrz rys. C)
1 Przeprowadź opaskę na głowę przez zacisk.
Przeprowadź opaskę na głowę przez haczyk zapobiegający spadnięciu, który ustawiony jest wzdłuż zacisku. (C-1)
Upewnij się, że opaska na głowę nie jest skręcona.
2 Dostosuj kąt nachylenia podłużnego (kąt nachylenia) kamery do kąta włożenia. (C-2)
3 Poluzuj pokrętło śruby A, dostosuj kąt nachylenia poprzecznego (kąt obrotu) kamery, a po zakończeniu korekt dokręć pokrętło śruby A, aby przymocować kamerę. (C-3)

Uwaga
Włosy lub daszek czapki może zasłonić kamerę (winietowanie). W takim przypadku należy przesunąć kamerę do miejsca, w którym nie jest ona zasłonięta lub zasłonięcie jest minimalne.

Mocowanie kamery po lewej lub prawej stronie (patrz rys. D)
Zacisk można przymocować po lewej lub prawej stronie, odwracając podstawę mocującą kamery.
1 Odkręć pokrętło śruby A oraz nakrętkę śruby. (D-1)
2 Wyjmij podstawę mocująca z zacisku. (D-2)
3 Odwróć podstawę mocującą i przymocuj na zacisku. (D-3)
4 Przykręć nakrętkę śruby i pokrętło śruby A. (D-4)

Dane techniczne
Zacisk
Wymiary (ok.): 67 mm × 79,7 mm × 54,8 mm (sz./wys./gł.)
Waga: ok. 65 g
Szerokość zacisku: maksymalnie 8 mm
W zestawie: zacisk (1), zestaw drukowanej dokumentacji

Konstrukcja i dane techniczne mogą ulec zmianie bez uprzedzenia.

A

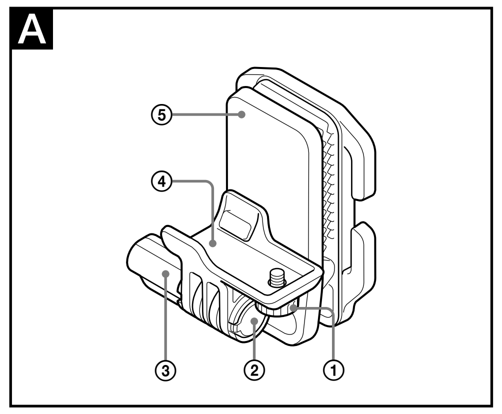

B - 1

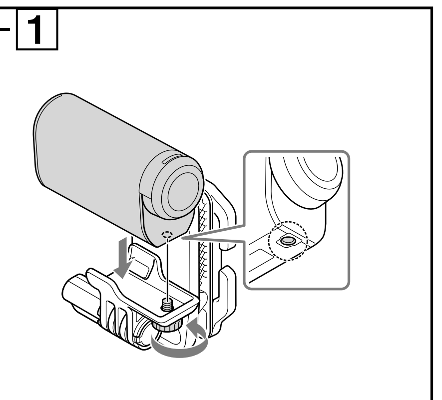

2

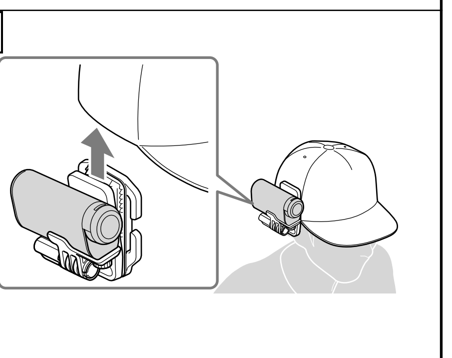

3

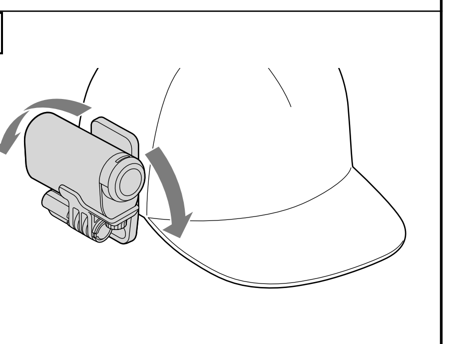

4

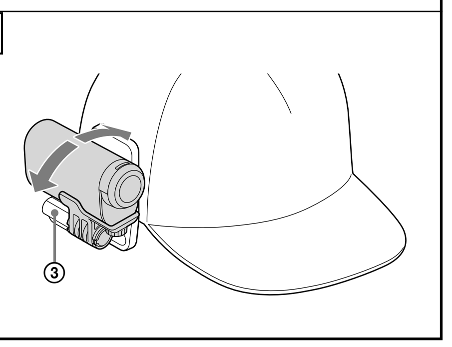

C - 1

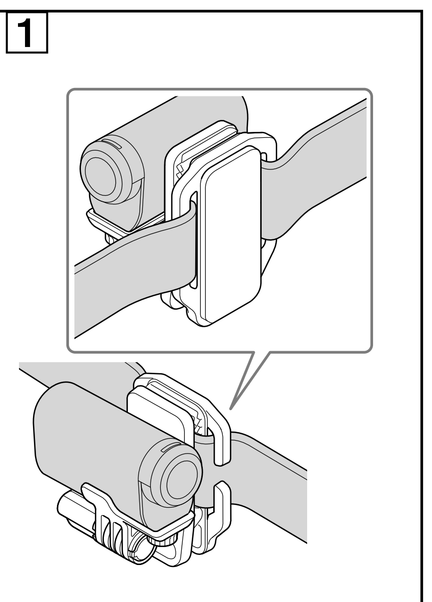

2

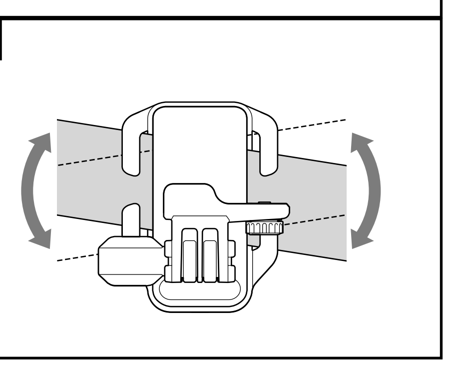

3

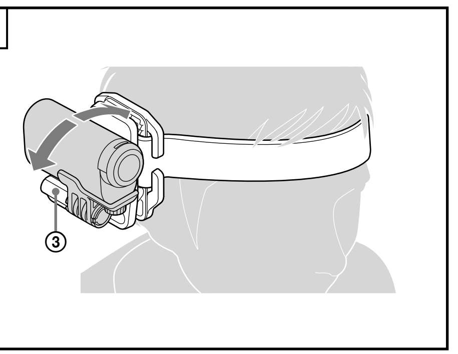

D - 1

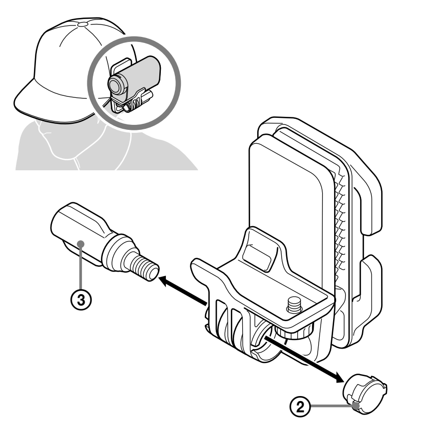

2

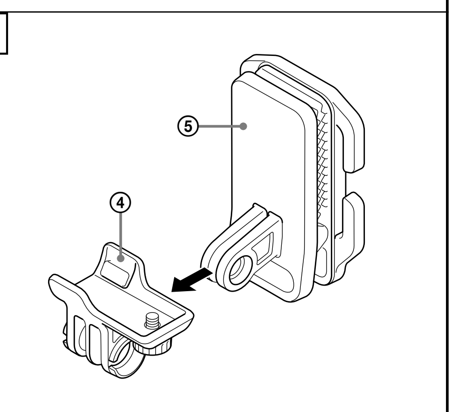

3

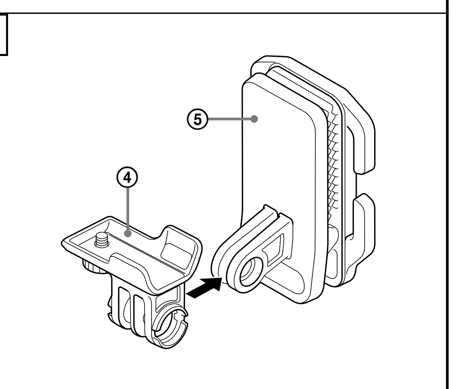

4

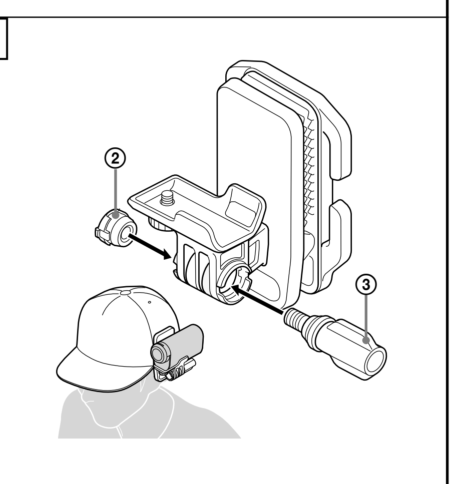

Slovensky

Poznámka pre zákazníkov v krajinách podliehajúcich smerniciam EÚ

Výrobca: Sony Corporation, 1-7-1 Konan Minato-ku, Tokyo, 108-0075 Japonsko
Zhoda podľa legislatívy EU: Sony Deutschland GmbH, Hedelfinger Strasse 61, 70327 Stuttgart, Nemecko

Označenie súčastí (pozrite si obr. A)

① Montážna skrutka ② Kryt skrutky ③ Otočná skrutka A
④ Montážny podstavec ⑤ Svorka

Pripevnenie svorky ku krytu (pozrite si obr. B)

1 Zasuňte kameru do montážneho podstavca tak, aby bol správne orientovaný montážny otvor, a potom utiahnutím montážnej skrutky kameru upevnite. (B-1)
2 Otvorte svorku pripevnite ju zasunutím na lem čiapky. (B-2)

Poznámka
So svorkou manipulujte opatrne, aby sa neodlomili zuby svorky.

3 Nastavte pozdĺžny uhol náklonu kamery s uhlom zasunutia. (B-3)

Poznámka
Svorka môže vypadnúť, ak nie je svorka dostatočne zasunutá. Nastavte uhol v rozsahu, v ktorom budú zasunuté všetky zuby.

4 Uvoľnite otočnú skrutku A, nastavte priečny uhol náklonu kamery a po dokončení nastavenia upevnite kameru dotiahnutím otočnej skrutky A. (B-4)

Poznámka
Svorka môže pri prudkom pohybe hlavy alebo silnom náraze do svorky vypadnúť a poškodiť sa. Pri intenzívnom používaní použite hlavový popruh na háčiku, aby svorka nevypadla.

Používanie hlavového popruhu alebo popruhu na okuliare na pripevnenie okolo hlavy (pozrite si obr. C)

1 Prevlečte hlavový popruh cez svorku.
Prevlečte hlavový popruh cez háčik na zabránenie pádu, ktorý je v pozdĺžnej polohe vzhľadom k svorke. (C-1)
Uistite sa, že hlavový popruh nie je skrútený.
2 Nastavte pozdĺžny uhol náklonu kamery s uhlom zasunutia. (C-2)
3 Uvoľnite otočnú skrutku A, nastavte priečny uhol náklonu kamery a po dokončení nastavenia upevnite kameru dotiahnutím otočnej skrutky A. (C-3)

Poznámka
Vlasy alebo lem krytu môžu prekrývať zorné pole kamery (vinetácia). V takom prípade zmeňte polohu kamery tak, aby k tieneniu nedochádzalo alebo aby bolo minimálne.

Pripevnenie držiaka kamery naľavo alebo napravo (pozrite si obr. D)

Svorku je možné pripevniť na ľavú alebo pravú stranu obrátením montážneho podstavca kamery.

1 Odskrutkujte otočnú skrutku A a kryt skrutky. (D-1)
2 Odmontujte montážny podstavec zo svorky. (D-2)
3 Obráťte montážny podstavec a namontujte ho na svorku. (D-3)
4 Namontujte kryt skrutky a otočnú skrutku A. (D-4)

Technické údaje

Svorka
Rozmery (pribl.): 67 mm × 79,7 mm × 54,8 mm (š/v/h)
Hmotnosť: Pribl. 65 g
Šírka zopnutia: maximálne 8 mm
Dodané položky: Svorka (1), súprava vytlačenej dokumentácie

Vzhľad a technické údaje sa môžu zmeniť bez predchádzajúceho upozornenia.

Magyar

Megjegyzés az EU-s irányelveket követő országokban élő vásárlóink számára

Gyártó: Sony Corporation, 1-7-1 Konan Minato-ku Tokió, 108-0075 Japán
Európai uniós termékbiztonság: Sony Deutschland GmbH, Hedelfinger Strasse 61, 70327 Stuttgart, Németország

A termék részei (lásd: A ábra)

① Felszerelő csavar ② Csavar kupak ③ Tárcsa csavar A
④ Rögzítőtalp ⑤ Csíptető

A csíptető felhelyezése a sapkára (lásd: B ábra)

1 A rögzítőnyílás beállításával helyezze a kamerát a rögzítőtalpra, majd a felszerelő csavart megszorítva rögzítse a kamerát. (B-1)
2 Nyissa szét a csíptetőt, és helyezze a sapka peremére. (B-2)

Megjegyzés
A csíptető fogazattal rendelkezik, ezért óvatosan helyezze fel.

3 Állítsa be a kamera hosszanti dőlésszögét (bólintás) az illesztési szögnek megfelelően. (B-3)

Megjegyzés
A csíptető leválhat, ha a rögzítési felület nem elég széles. Úgy állítsa be a szöget, hogy a csíptető teljes fogazata rögzüljön.

4 A tárcsa csavar A kilazítása után állítsa be a kamera keresztirányú dőlésszögét (dőlés), majd a tárcsa csavar A megszorításával rögzítse a kamerát. (B-4)

Megjegyzés
A csíptető hirtelen fejmozdulat vagy erős ütés következtében leválhat, ami a készülék károsodásához vezethet. Intenzív mozgást igénylő műveletek esetén a csíptető leválásának elkerülése érdekében fűzze a fejpántot a horogba.

A fejpánt vagy szemüvegpánt használata a készülék fejre rögzítéséhez (lásd: C ábra)

1 Fűzze át a fejpántot a csíptetőn.
Vezesse át a fejpántot a csíptető szélén elhelyezkedő leesésgátló horgon. (C-1)
Ügyeljen arra, hogy a fejpánt ne csavarodjon meg.
2 Állítsa be a kamera hosszanti dőlésszögét (bólintás) az illesztési szögnek megfelelően. (C-2)
3 A tárcsa csavar A kilazítása után állítsa be a kamera keresztirányú dőlésszögét (dőlés), majd a tárcsa csavar A megszorításával rögzítse a kamerát. (C-3)

Megjegyzés
A hajszálak vagy a sapka karimája eltakarhatja a kamerát (vignettálás). Ilyen esetben a kamera mozgatásával szüntesse meg vagy csökkentse a kamera árnyékolását.

A kamera rögzítőcsavarjának behelyezése a jobb és bal oldalon (lásd: D ábra)

A csíptető a bal és a jobb oldalon is felhelyezhető a kamera rögzítőtalpának megfordításával.

1 Távolítsa el az A tárcsa csavart, majd a csavar kupakot. (D-1)
2 Távolítsa el a rögzítőtalpat a csíptetőből. (D-2)
3 Fordítsa meg a rögzítőtalpat, és helyezze fel a csíptetőre. (D-3)
4 Helyezze fel a csavar kupakot és az A tárcsa csavart. (D-4)

Műszaki adatok

Csíptető
Méretek (kb.): 67 mm × 79,7 mm × 54,8 mm (sz/ma/mé)
Tömeg: kb. 65 g
Csíptetési szélesség: maximum 8 mm
A csomag tartalma: Csíptető (1), Nyomtatott dokumentáció

A forma és a műszaki adatok előzetes bejelentés nélkül megváltozhatnak.

Română

Notă pentru clienţii din ţările care aplică Directivele UE

Producător: Sony Corporation, 1-7-1 Konan Minato-ku Tokyo, 108-0075 Japonia
Pentru conformitatea UE a aparatului: Sony Deutschland GmbH, Hedelfinger Strasse 61, 70327 Stuttgart, Germania

Identificarea pieselor (vezi fig. A)

① Şurub pentru montare ② Capac filetat ③ Şurub de rotire A
④ Suport de montare ⑤ Clemă

Ataşarea clemei la capac (vezi fig. B)

1 Setaţi camera pe suportul de montare prin adecvarea orificiului de montare şi prin strângerea şurubului pentru montare pentru a fixa camera. (B-1)
2 Deschideţi clema şi montaţi prin introducerea în marginea capacului. (B-2)

Notă
Manevraţi cu grijă pentru a evita ciobirea cu dinţii clemei.

3 Reglaţi unghiul de înclinare longitudinală (unghiul de înclinare) al camerei cu unghiul de introducere. (B-3)

Notă
Clema se poate desprinde dacă distanţa pe care a fost introdusă clema este insuficientă. Reglaţi unghiul la valoarea la care sunt introduşi toţi dinţii.

4 Slăbiţi şurubul de rotire A, reglaţi unghiul de înclinare transversală (unghi de înclinare laterală) al camerei şi, după încheierea reglajului, strângeţi şurubul de rotire A pentru a fixa camera. (B-4)

Notă
Clema poate cădea datorită mişcării bruşte a capului sau impactului puternic suferit de clemă, având drept rezultat deteriorarea. În timpul operaţiunilor intense, utilizaţi banda de cap pe cârlig pentru a preveni căderea clemei.

Utilizarea benzii de cap sau a curelei pentru ocular pentru ataşare la cap (vezi fig. C)

1 Treceţi banda de cap prin clemă.
Treceţi banda de cap prin cârligul de prevenire a căderii, plasat longitudinal faţă de clemă. (C-1)
Asiguraţi-vă că banda de cap nu este răsucită.
2 Reglaţi unghiul de înclinare longitudinală (unghiul de înclinare) al camerei cu unghiul de introducere. (C-2)
3 Slăbiţi şurubul de rotire A, reglaţi unghiul de înclinare transversală (unghi de înclinare laterală) al camerei şi, după încheierea reglajului, strângeţi şurubul de rotire A pentru a fixa camera. (C-3)

Notă
Părul sau marginea unei şepci pot umbri camera (vinietare). În acest caz, deplasaţi camera pe o poziţie în afara umbrei sau cu minimum de umbră.

Ataşarea suportului de cameră la stânga şi la dreapta (vezi fig. D)

Ataşarea clemei pe partea dreaptă sau pe cea stângă este posibilă prin inversarea suportului de montare al camerei.

1 Scoateţi şurubul de rotire A şi scoateţi capacul filetat. (D-1)
2 Scoateţi suportul de montare din clemă. (D-2)
3 Inversaţi suportul de montare şi montaţi pe clemă. (D-3)
4 Montaţi capacul filetat şi şurubul de rotire A. (D-4)

Specificaţii

Clemă
Dimensiuni (aprox.): 67 mm × 79,7 mm × 54,8 mm (l/î/a)
Greutate: aprox. 65 g
Lăţime pentru prindere: maximum 8 mm
Articole incluse: Clemă (1), Documentaţie imprimată

Concepţia şi specificaţiile pot fi modificate fără notificare prealabilă.

Dansk

Bemærkning til kunder i lande, hvor EU-direktiverne gælder

Producent: Sony Corporation, 1-7-1 Konan Minato-ku Tokyo, 108-0075 Japan
Overensstemmelse med EU lovgivning: Sony Deutschland GmbH, Hedelfinger Strasse 61, 70327 Stuttgart, Tyskland

Identificering af delene (se fig. A)

① Monteringsskrue ② Skruelåg ③ Drejeskrue A
④ Monteringssokkel ⑤ Klemme

Montering af klemmen på en kasket (se fig. B)

1 Sæt kameraet på monteringssoklen ved at rette ind efter monteringshullet, og spænd skruen for at fastgøre kameraet (B-1).
2 Åbn klemmen, og sæt den ind over kanten af kasketten (B-2).

Bemærk
Vær omhyggelig, så du undgår at ødelægge noget med klemmens tænder.

3 Juster kameraets langsgående hældningsvinkel (skråvinkel) i overensstemmelse med den vinkel, som kameraet er isat (B-3).

Bemærk
Klemmen kan falde af, hvis den ikke er sat tilstrækkeligt ind over kasketten. Juster vinklen, så der er kontakt med alle klemmens tænder.

4 Løsn drejeskrue A, juster kameraets tværgående hældningsvinkel (drejningsvinkel), og spænd drejeskrue A for at fastgøre kameraet efter endt justering (B-4).

Bemærk
Klemmen kan falde af og forårsage beskadigelser ved pludselige bevægelser med hovedet eller ved kraftig stødpåvirkning. Ved heftige aktiviteter skal du fastgøre pandebåndet i krogen for at undgå, at klemmen falder af.

Brug af pandebåndet eller en brillesnor (se fig. C)

1 Før pandebåndet gennem klemmen.
Før pandebåndet gennem klemmens langsgående holder, så pandebåndet ikke glider ud (C-1).
Kontroller, at pandebåndet ikke har snoet sig.
2 Juster kameraets langsgående hældningsvinkel (skråvinkel) i overensstemmelse med den vinkel, som kameraet er isat (C-2).
3 Løsn drejeskrue A, juster kameraets tværgående hældningsvinkel (drejningsvinkel), og spænd drejeskrue A for at fastgøre kameraet efter endt justering (C-3).

Bemærk
Hår eller kaskettens skygge kan skygge for kameraet (vignetting). Hvis dette sker, skal du placere kameraet uden for skyggeområdet eller det sted, hvor der er mindst skygge.

Montering af kameraet i højre eller venstre side (se fig. D)

Klemmen kan monteres i højre eller venstre side ved at vende kameraets monteringssokkel.

1 Fjern drejeskrue A, og fjern skruelåget (D-1).
2 Fjern monteringssoklen fra klemmen (D-2).
3 Vend monteringssoklen, og monter den på klemmen (D-3).
4 Sæt skruelåget på, og isæt drejeskrue A (D-4).

Specifikationer

Klemme
Mål (ca.): 67 mm × 79,7 mm × 54,8 mm (b/h/d)
Vægt: Ca. 65 g
Klemmens bredde: Maksimum 8 mm
Medfølgende dele: Klemme (1), Trykt dokumentation

Ret til ændring af design og tekniske data uden varsel forbeholdes.

Česky

Upozornění pro zákazníky v zemích, na které se vztahují směrnice ES

Výrobce: Sony Corporation, 1-7-1 Konan Minato-ku Tokyo, 108-0075 Japonsko
Pro technické požadavky dle směrnic EU: Sony Deutschland GmbH, Hedelfinger Strasse 61, 70327 Stuttgart, SRN

Popis jednotlivých součástí (viz obr. A)

① Upevňovací šroub ② Hlavice šroubu ③ Otočný šroub A
④ Upevňovací podstavec ⑤ Spona

Připojení spony k hlavici (viz obr. B)

1 Umístěte kameru na upevňovací podstavec, kameru upevněte vložením upevňovacího šroubu do montážního otvoru a jeho utažením. (B-1)
2 Otevřete sponu a upevněte ji jejím vložením do okraje hlavice. (B-2)

Poznámka
Při manipulaci buďte opatrní, abyste se neskřípli zuby spony.

3 Upravte úhel podélného sklopení (úhel naklonění) kamery nastavením úhlu. (B-3)

Poznámka
Spona by mohla spadnout, pokud by bylo množství vložené spony nedostatečné. Upravte úhel v takovém rozsahu, ve kterém budou vloženy všechny zuby.

4 Uvolněte otočný šroub A, upravte úhel příčného sklopení (úhel pootočení) kamery, po dokončení úprav kameru zajistěte utažením otočného šroubu A. (B-4)

Poznámka
V případě prudkých pohybů hlavou nebo silného nárazu do spony by mohla spona spadnout, což by mohlo vést k poškození. Během intenzivního používání použijte popruh na hlavu na háčku, abyste zabránili pádu spony.

Připevnění k hlavě pomocí popruhu na hlavu nebo popruhu k brýlím (viz obr. C)

1 Provlékněte popruh na hlavu sponou.
Protáhněte popruh na hlavu háčkem pro ochranu před pádem, který je umístěn podélně vůči sponě. (C-1)
Dbejte na to, aby popruh na hlavu nebyl překroucený.
2 Upravte úhel podélného sklopení (úhel naklonění) kamery nastavením úhlu. (C-2)
3 Uvolněte otočný šroub A, upravte úhel příčného sklopení (úhel pootočení) kamery, po dokončení úprav kameru zajistěte utažením otočného šroubu A. (C-3)

Poznámka
Kameru mohou zastínit vlasy nebo okraj čepice (vinětace). V takovém případě posuňte kameru do polohy mimo stín nebo do polohy, kde bude vliv tohoto stínu minimální.

Nasazení mechanismu upevnění kamery vlevo a vpravo (viz obr. D)

Nasazení spony na pravou nebo levou stranu je možné obrácením upevňovacího podstavce kamery.

1 Demontujte otočný šroub A, potom demontujte hlavici šroubu. (D-1)
2 Vyjměte upevňovací podstavec ze spony. (D-2)
3 Otočte upevňovací podstavec a připevněte ho na sponu. (D-3)
4 Připevněte hlavici šroubu a otočný šroub A. (D-4)

Technické údaje

Spona
Rozměry (přibl.): 67 mm × 79,7 mm × 54,8 mm (š/v/h)
Hmotnost: Přibl. 65 g
Šířka při připnutí: Maximálně 8 mm
Součásti balení: Spona (1), sada tištěné dokumentace

Změna vzhledu a technických údajů je vyhrazena bez předchozího upozornění.

Suomi

Ilmoitus EU-maiden asiakkaille

Valmistaja: Sony Corporation, 1-7-1 Konan Minato-ku Tokyo, 108-0075, Japani
EU vaatimusten mukaisuus: Sony Deutschland GmbH, Hedelfinger Strasse 61, 70327 Stuttgart, Saksa

Osien tunnistus (Katso kuva A)

① Kiinnitysruuvi ② Ruuvin suojus ③ Kääntöruuvi A
④ Kiinnitysalusta ⑤ Pidike

Pidikkeen kiinnittäminen suojukseen (Katso kuva B)

1 Aseta kamera kiinnitysalustaan asettamalla kiinnitysreikä kohdalleen ja kiinnitä kamera kiristämällä kiinnitysruuvi. (B-1)
2 Avaa pidike ja kiinnitä asettamalla se suojuksen reunaan. (B-2)

Huomaa
Käsittele varoen, jotta pidikkeen hampaat eivät lohkea.

3 Säädä kameran pystysuuntaista kulmaa (kallistuskulmaa) asetuskulmalla. (B-3)

Huomaa
Pidike saattaa pudota, jos pidikettä ei aseteta riittävän hyvin. Säädä kulmaa niissä rajoissa, joilla kaikki hampaat ovat käytössä.

4 Löysää kääntöruuvia A, säädä kameran kääntökallistuskulmaa (pyörimiskulma) ja säädön jälkeen kiinnitä kamera kiristämällä kääntöruuvia A. (B-4)

Huomaa
Pidike voi pudota nopeissa pään liikkeissä tai voimakkaissa pidikkeen kolahduksissa, jolloin pidike voi vaurioitua. Käytä voimakkaassa käytössä päänauhaa koukussa estämään pidikkeen putoaminen.

Käytä päänauhaa tai muuta nauhaa päähän kiinnittämiseen (Katso kuva C)

1 Syötä päänauha pidikkeen läpi.
Vie päänauha pidikkeeseen nähden pystysuunnassa olevan putoamisenestokoukun läpi. (C-1)
Varmista, että päänauha ei ole kiertynyt.
2 Säädä kameran pystysuuntaista kulmaa (kallistuskulmaa) asetuskulmalla. (C-2)
3 Löysää kääntöruuvia A, säädä kameran kääntökallistuskulmaa (pyörimiskulma) ja säädön jälkeen kiinnitä kamera kiristämällä kääntöruuvia A. (C-3)

Huomaa
Hiukset tai suojuksen reuna voi varjostaa kameraa (vinjetointi). Siirrä siinä tapauksessa kameran sijainti mahdollisimman hyvin pois varjosta.

Kamerakiinnityksen kiinnittäminen vasemmalle ja oikealle (Katso kuva D)

Pidikkeen kiinnitys vasemmalle tai oikealle on mahdollista kääntämällä kameran kiinnitysalusta.

1 Irrota kääntöruuvi A ja irrota ruuvin suojus. (D-1)
2 Irrota kiinnitysalusta pidikkeestä. (D-2)
3 Käännä kiinnitysalusta ja kiinnitä se pidikkeeseen. (D-3)
4 Kiinnitä ruuvin suojus ja kääntöruuvi A. (D-4)

Tekniset tiedot

Pidike
Mitat (noin): 67 mm × 79,7 mm × 54,8 mm (l/k/s)
Paino: noin 65 g
Pidikeleveys: enintään 8 mm
Mukana tulevat tarvikkeet: Pidike (1), painetut asiakirjat

Ulkoasua ja teknisiä ominaisuuksia saatetaan muuttaa ilman ennakkoilmoitusta.

Русский

Примечание для клиентов в странах, на которые распространяются Директивы ЕС

Данное изделие произведено непосредственно или от имени Sony Corporation, 1-7-1 Konan Minato-ku Tokyo, 108-0075 Japan. Все запросы, касающиеся соответствия данного изделия законодательству Европейского Союза, следует направлять авторизованному представителю, компании Sony Deutschland GmbH, Hedelfinger Strasse 61, 70327 Stuttgart, Germany. По любым вопросам обслуживания и гарантии, пожалуйста, обращайтесь по адресам, указанным в отдельных сопроводительных документах или гарантийном талоне документах.

Наименование компонентов (см. рис. A)

① Крепежный винт ② Заглушка
③ Микрометрический винт A ④ Крепежная подставка
⑤ Зажим

Прикрепление зажима к кепке (см. рис. B)

1 Установите камеру на крепежную подставку, совместив крепежное отверстие и затянув крепежный винт для фиксации камеры. (B-1)
2 Откройте зажим и закрепите его на боковой стороне кепки. (B-2)

Примечание
Соблюдайте осторожность, чтобы не сломать зубья зажима.

3 Отрегулируйте продольный угол наклона камеры, изменив угол вставки. (B-3)

Примечание
Если зажим вставлен недостаточно глубоко, он может выпасть. Отрегулируйте угол таким образом, чтобы все зубья вошли в зацепление.

4 Ослабьте микрометрический винт A, отрегулируйте поперечный угол наклона (угол поворота) камеры и завершите регулировку, затянув микрометрический винт A, чтобы зафиксировать камеру. (B-4)

Примечание
При резком движении головой или сильной воздействии на зажим он может упасть, что приведет к повреждению. Во время активных занятий используйте стяжку для головы на крюке, чтобы предотвратить падение зажима.

Использование стяжки для головы или ремешка очков для фиксации на голове (см. рис. C)

1 Пропустите стяжку для головы через зажим.
Пропустите стяжку для головы через крюк для предотвращения падения, который расположен продольно по отношению к зажиму. (C-1)
Убедитесь, что стяжка для головы не перекрутилась.
2 Отрегулируйте продольный угол наклона камеры, изменив угол вставки. (C-2)
3 Ослабьте микрометрический винт A, отрегулируйте поперечный угол наклона (угол поворота) камеры и завершите регулировку, затянув микрометрический винт A, чтобы зафиксировать камеру. (C-3)

Примечание
Волосы или край кепки могут затенять камеру (виньетирование). В этом случае переместите камеру в положение, где нет тени или она сведена к минимуму.

Установка крепления камеры справа или слева (см. рис. D)

Зажим можно устанавливать с правой или с левой сторон, перевернув крепежную подставку камеры.

1 Выверните микрометрический винт A, а затем снимите заглушку. (D-1)
2 Снимите крепежную подставку с зажима. (D-2)
3 Переверните крепежную подставку и установите на зажиме. (D-3)
4 Установите заглушку и микрометрический винт A. (D-4)

Технические характеристики

Зажим
Размеры (прибл.): 67 мм × 79,7 мм × 54,8 мм (ш/в/г)
Масса: прибл. 65 г
Ширина зажима: макс. 8 мм
Комплектность поставки: зажим (1),
набор печатной документации

Конструкция и технические характеристики могут быть изменены без уведомления.

Условия хранения.

Товары сохраняют в упакованном виде в темных, сухих, чистых, хорошо вентилируемых помещениях, изолированных от мест хранения кислот и щелочей. Температура хранения: от -20 до + 60°C. Относитель ная влажность хранения: 80%. Рабочая температура: от 0 до 40°C. Рабочая относительная влажность: 40-60%.

Импортер на территории стран Таможенного союза ЗАО «Сони Электроникс», Россия, 123103, Москва, Карамышевский проезд, 6

Организация, уполномоченная принимать претензии от потребителей на территории Казахстана ЗАО «Сони Электроникс»

Дата изготовления изделия.

Дата изготовления указана на упаковке на этикетке со штрих-кодом в следующем формате: MM-YYYY, где MM – месяц, YYYY – год изготовления.

Изготовитель: Сони Корпорейшн
Адрес: 1-7-1 Конан, Минато-ку,
Токио, 108-0075 Япония
Страна-производитель: Китай

Импортер на территории РФ и название и адрес организации, раположенной на территории РФ, уполномоченной принимать претензии от пользователей: ЗАО "Сони Электроникс", 123103, Москва, Карамышевский проезд, 6, Россия

Год и месяц изготовления напечатаны в инструкции по эксплуатации.

Українська

Примітка для покупців із країн, де застосовуються Директиви ЄС

Виробник: Sony Corporation, 1-7-1 Konan Minato-ku Tokyo, 108-0075 Japan
Адреса для запитань щодо відповідності виробу законодавству ЄС: компанія Sony Deutschland GmbH, Hedelfinger Strasse 61, 70327 Stuttgart, Germany

Назви компонентів (див. мал. A)

① Монтажний гвинт ② Заглушка
③ Мікрометричний гвинт A ④ Монтажна основа
⑤ Затискач

Установлення затискача на кепці (див. мал. B)

1 Встановіть відеокамеру на монтажну основу, сумістивши монтажний отвір, і затягніть монтажний гвинт, щоб зафіксувати відеокамеру. (B-1)
2 Відкрийте затискач і встановіть його, затиснувши край кепки. (B-2)

Примітка
Будьте обережними, щоб не відламати зубці затискача.

3 Відрегулюйте кут поздовжнього нахилу (кут нахилу) відеокамери за кутом вставки. (B-3)

Примітка
Затискач може випасти за недостатньо сильного затиснення. Відрегулюйте кут у межах, коли всі зубці щось затискають.

4 Послабте мікрометричний гвинт A, відрегулюйте поперечний кут нахилу (кут повороту) відеокамери, а після завершення регулювання затягніть мікрометричний гвинт A, щоб зафіксувати відеокамеру. (B-4)

Примітка
Затискач може випасти через різкі рухи головою або сильні удари по затискачу, що може призвести до пошкодження. У разі інтенсивного використання відеокамери зачепіть стяжку для голови за гачок, щоб уникнути випадіння затискача.

Використання стяжки для голови або ремінця для окулярів для закріплення на голові (див мал. C)

1 Протягніть стяжку для голови через затискач.
Зачепіть стяжку для голови за гачок для запобігання випадіння вздовж затискача. (C-1)
Переконайтеся, що стяжка для голови не перекручена.
2 Відрегулюйте кут поздовжнього нахилу (кут нахилу) відеокамери за кутом вставки. (C-2)
3 Послабте мікрометричний гвинт A, відрегулюйте поперечний кут нахилу (кут повороту) відеокамери, а після завершення регулювання затягніть мікрометричний гвинт A, щоб зафіксувати відеокамеру. (C-3)

Примітка
Волосся або козирок кепки можуть затіняти відеокамеру (віньєтування). У такому разі перемістіть відеокамеру в положення, де на неї не падатиме тінь або це матиме найменший вплив.

Приєднання кріплення відеокамери зліва або справа (див. мал. D)

Приєднання затискача справа або зліва можливе за рахунок перевертання монтажної основи відеокамери.

1 Викрутіть мікрометричний гвинт A та зніміть заглушку. (D-1)
2 Вийміть монтажну основу з із затискача. (D-2)
3 Переверніть монтажну основу та встановіть її в затискач. (D-3)
4 Установіть заглушку та мікрометричний гвинт A. (D-4)

Технічні характеристики

Затискач
Розміри (прибл.): 67 мм × 79,7 мм × 54,8 мм (ш/в/г)
Маса: прибл. 65 г
Ширина затиснення: максимум 8 мм
Комплект поставки: затискач (1),
набір друкованої документації

Конструкція та технічні характеристики можуть бути змінені без попередження.

Умови зберігання.

Продукцію зберігають в упакованому виді в темних, сухих, чистих, добре вентильованих приміщеннях, ізольованих від місць зберігання кислот і лугів. Температура зберігання: від -20 до +60°C. Відносна вологість зберігання: 80%. Робоча температура: від 0 до 40°C. Робоча відносна вологість: 40-60%

Дата виготовлення виробу.

Дата виготовлення зазначена на упаковці на етикетці зі штрих-кодом у наступному форматі: MM-YYYY, де MM — місяць, YYYY — рік виготовлення.

Виробник: Соні Корпорейшн,
1-7-1 Конан, Мінато-ку,
Токіо 108-0075, Японія.
Країна-виробник: Китай

中文（繁）

識別部件（請參閱圖A）

① 安裝螺絲 ② 螺絲蓋 ③ 旋轉螺絲A ④ 安裝底座
⑤ 夾扣

將夾扣安裝到帽子上（請參閱圖B）

1 將相機對準安裝孔以安裝到安裝底座上，然後鎖緊安裝螺絲以固定相機。（B-1）
2 打開夾扣並插入帽緣以安裝。（B-2）

注意
請小心拿取，以免損壞夾扣齒。

3 可依照插入角度調整縱傾角（傾斜角度）。（B-3）

注意
如果夾扣插入量不足，夾扣可能會掉落。請在所有夾扣齒都插入的範圍內調整角度。

4 旋鬆旋轉螺絲A，調整相機的側傾角（滾動角度），完成調整後，鎖緊旋轉螺絲A以固定相機。（B-4）

注意
若頭部大幅動作，或是夾扣受到強烈衝擊時，夾扣可能會掉落，造成損壞。激烈操作時，請在掛鉤上使用頭帶，以防止夾扣掉落。

使用頭帶或護目鏡帶以佩帶在頭上（請參閱圖C）

1 將頭帶穿過夾扣。
將頭帶穿過與夾扣呈縱向位置的防掉落掛鉤。（C-1）
確定頭帶沒有扭轉。
2 可依照插入角度調整縱傾角（傾斜角度）。（C-2）
3 旋鬆旋轉螺絲A，調整相機的側傾角（滾動角度），完成調整後，鎖緊旋轉螺絲A以固定相機。（C-3）

注意
頭髮或帽簷可能會導致相機出現陰影（暈影）。在這個情況下，請將相機移到陰影外或是影響最小的地方。

將相機底座安裝到左側和右側（請參閱圖D）

反轉相機的安裝底座可將夾扣安裝到右側或左側。

1 取下旋轉螺絲A，然後取下螺絲蓋。（D-1）
2 從夾扣上取下安裝底座。（D-2）
3 反轉安裝底座，然後再安裝到夾扣上。（D-3）
4 安裝螺絲蓋和旋轉螺絲A。（D-4）

規格

夾扣
尺寸（約）：67 mm × 79.7 mm × 54.8 mm（寬/高/深）
質量：約65 g
夾扣打開寬度：最多8 mm
所含物品：夾扣（1）、成套印刷文件

設計和規格有所變更時，恕不另行通知。

中文（简）

为避免造成环境污染，请将废弃产品按照当地法规进行处置。
保留备用。

部件识别（见图A）

① 安装螺钉 ② 螺钉帽 ③ 度盘螺钉A
④ 安装底座 ⑤ 夹子

将夹子安装至帽子（见图B）

1 对准安装孔将相机安装于安装底座上，并拧紧安装螺钉以固定相机。（B-1）
2 打开夹子，插入帽子边缘进行安装。（B-2）

注意
请小心拿取，以免损坏夹齿。

3 按照插入角度调整相机的纵向倾斜角度（倾斜角度）。（B-3）

注意
如果安装夹子时的插入程度不够，夹子可能会掉落。请在所有夹齿均插入的范围内调整角度。

4 松开度盘螺钉A，调整相机的横向倾斜角度（滚动角度），完成调整后，拧紧度盘螺钉A以固定相机。（B-4）

注意
夹子可能会因头部大幅动作或受到强烈碰撞而掉落，从而导致损坏。在激烈操作期间，请使用头带，将其置于挂钩上以防夹子掉落。

使用头带或护目镜带佩戴于头部（见图C）

1 将头带穿过夹子。
将头带穿过与夹子呈纵向位置的防掉落挂钩。（C-1）
确保头带未扭曲。
2 按照插入角度调整相机的纵向倾斜角度（倾斜角度）。（C-2）
3 松开度盘螺钉A，调整相机的横向倾斜角度（滚动角度），完成调整后，拧紧度盘螺钉A以固定相机。（C-3）

注意
头发或帽子边缘可能会导致相机出现阴影（晕影）。此时，请将相机移动至阴影外或影响最小的位置。

将相机底座安装于左侧和右侧（见图D）

通过反转相机的安装底座，可以将夹子安装至右侧或左侧。

1 拆下度盘螺钉A，然后拆下螺钉帽。（D-1）
2 从夹子上拆下安装底座。（D-2）
3 反转安装底座，然后安装到夹子上。（D-3）
4 安装螺钉帽和度盘螺钉A。（D-4）

规格

夹子
尺寸（约）：67 mm × 79.7 mm × 54.8 mm（宽/高/长）
质量：约65 g
夹子张开宽度：最大8 mm
所含物品：夹子（1）、成套印刷文件

设计或规格如有变动，恕不另行通知。

한국어

각 부분 명칭(그림 A 참조)

① 마운팅 나사 ② 나사 캡 ③ 다이얼 나사 A ④ 마운팅 받침대
⑤ 클립

모자에 클립 부착(그림 B 참조)

1 카메라를 마운팅 구멍에 맞춰 마운팅 받침대에 놓고 마운팅 나사를 조여 카메라를 고정시킵니다. (B-1)
2 클립을 열고 모자 가장자리로 삽입하여 장착합니다. (B-2)

참고
클립 날이 빠지지 않도록 주의하여 다루십시오.

3 카메라의 종방향 경사각(틸트 각)을 삽입 각도로 조정합니다. (B-3)

참고
클립을 충분히 삽입하지 않으면 클립이 떨어질 수 있습니다. 모든 날이 삽입되는 범위에서 각도를 조정하십시오.

4 다이얼 나사 A를 풀고, 카메라의 횡방향 경사각(롤링 각)을 조정하고, 조정을 마친 후에 다이얼 나사 A를 조여 카메라를 고정시킵니다. (B-4)

참고
머리를 휙 돌리거나 클립에 강한 충격을 주면 클립이 떨어져서 손상될 수 있습니다. 강도가 높은 작업 중에는 클립이 떨어지지 않도록 고리의 헤드 밴드를 사용하십시오.

헤드 밴드 또는 고글 스트랩을 사용하여 머리에 부착 (그림 C 참조)

1 헤드 밴드를 클립에 끼웁니다.
헤드 밴드를 클립에 세로 방향인 추락 방지 고리로 통과시킵니다. (C-1)
헤드 밴드가 꼬이지 않도록 하십시오.
2 카메라의 종방향 경사각(틸트 각)을 삽입 각도로 조정합니다. (C-2)
3 다이얼 나사 A를 풀고, 카메라의 횡방향 경사각(롤링 각)을 조정하고, 조정을 마친 후에 다이얼 나사 A를 조여 카메라를 고정시킵니다. (C-3)

참고
머리카락이나 모자의 챙이 카메라에 그림자를 드리울 수 있습니다 (비네트). 이러한 경우에는 카메라를 그림자가 없거나 최소한의 영향을 미치는 위치로 이동하십시오.

왼쪽 또는 오른쪽에 카메라 마운팅 부착(그림 D 참조)

카메라의 마운팅 받침대를 거꾸로 돌려 클립을 오른쪽이나 왼쪽에 부착할 수 있습니다.

1 다이얼 나사 A를 제거하고 나사 캡을 제거합니다. (D-1)
2 클립에서 마운팅 받침대를 제거합니다. (D-2)
3 마운팅 받침대를 거꾸로 돌리고 클립에 장착합니다. (D-3)
4 나사 캡과 다이얼 나사 A를 장착합니다. (D-4)

주요 제원

클립
외형 치수(약): 67 mm × 79.7 mm × 54.8 mm (w/h/d)
중량: 약 65 g
클리핑 너비: 최대 8 mm
구성품: 클립(1), 도큐먼트 세트

디자인 및 주요 제원은 예고없이 변경할 경우가 있습니다.

عربي

تعريف الأجزاء (انظر الشكل A)

① برغي تثبيت ② غطاء براغي ③ فك برغي القرص A
④ قاعدة تثبيت ⑤ مشبك

قم بإرفاق المشبك بالغطاء (انظر الشكل B)

1 ثبت الكاميرا على قاعدة التثبيت عن طريق محاذاة فتحات التثبيت وربط براغي التثبيت لتثبيت الكاميرا. (B-1)
2 افتح المشبك وثبت عن طريق إدخاله في حافة الغطاء. (B-2)

ملاحظة
يرجى توخي الحذر أثناء التعامل لتفادي تكسر أسنان المشبك.

3 اضبط زاوية الميل الطولي (زاوية الميل الأقصى) للكاميرا باستخدام زاوية الإدخال. (B-3)

ملاحظة
قد يسقط المشبك إذا كانت كمية الإدخال للمشبك غير كافية. اضبط الزاوية في حدود النطاق الذي يتم فيه إدخال جميع أسنان المشبك.

4 فك برغي القرص A، اضبط زاوية الميل العرضي (زاوية العطوف) للكاميرا، وبعد الانتهاء من الضبط، اربط برغي القرص A بإحكام لتثبيت الكاميرا. (B-4)

ملاحظة
قد يسقط المشبك بسبب حركة الرأس بشكل حاد أو التأثير القوي على المشبك مما يؤدي إلى تلفه. أثناء التشغيل المكثف، استخدم رابطة الرأس على الخطاف لمنع سقوط المشبك.

استخدام رابطة الرأس أو رباط واقي للإرفاق بالرأس (انظر الشكل C)

1 قم بإدخال رابطة الرأس عبر المشبك.
مرر رابطة الرأس عبر خطاف منع السقوط الموجود في وضع طولي بالنسبة للمشبك. (C-1)
تأكد من عدم وجود التواءات في رابطة الرأس.
2 اضبط زاوية الميل الطولي (زاوية الميل الأقصى) للكاميرا باستخدام زاوية الإدخال. (C-2)
3 فك برغي القرص A، اضبط زاوية الميل العرضي (زاوية العطوف) للكاميرا، وبعد الانتهاء من الضبط، اربط برغي القرص A بإحكام لتثبيت الكاميرا. (C-3)

ملاحظة
قد يلقي الشعر أو لسان كاب الرأس ظلاً على الكاميرا (خفوت). وفي هذه الحالة، حرك الكاميرا إلى مكان بعيد عن الظل أو يكون لهذا الظل في أدنى تأثير.

إرفاق مثبتات الكاميرا على اليمين والشمال (انظر الشكل D)

يمكن إرفاق المشبك إما بالناحية اليمنى أو اليسرى عن طريق قلب قاعدة تثبيت الكاميرا.

1 فك برغي القرص A وفك غطاء البراغي. (D-1)
2 فك قاعدة التثبيت من المشبك. (D-2)
3 اقلب قاعدة التثبيت ثم ثبت المشبك. (D-3)
4 ثبت غطاء البرغي وبرغي القرص A. (D-4)

المواصفات

المشبك
الأبعاد (تقريبية): 67 ملم × 79.7 ملم × 54.8 ملم (عرض/ارتفاع/عمق)
الكتلة: تقريبًا 65 جم
عرض المشبك: 8 ملم كحد أقصى
العناصر المضمنة: مشبك (1)، مجموعة وثائق مطبوعة

التصميم والمواصفات عرضة للتغيير دون إشعار.