SONY

4-693-141-03(1)

縦位置グリップ
Vertical Grip
Poignée verticale
竖拍手柄兼电池盒

取扱説明書
Operating Instructions
Mode d'emploi
使用说明书

© 2017 Sony Corporation
Printed in Thailand
http://www.sony.net/

4693141030

VG-C3EM

⚠警告 電気製品は安全のための注意事項を守らないと、火災や人身事故になることがあります。

この取扱説明書には、事故を防ぐための重要な注意事項と製品の取り扱いかたを示しています。この取扱説明書をよくお読みのうえ、製品を安全にお使いください。お読みになったあとは、いつでも見られるところに必ず保管してください。

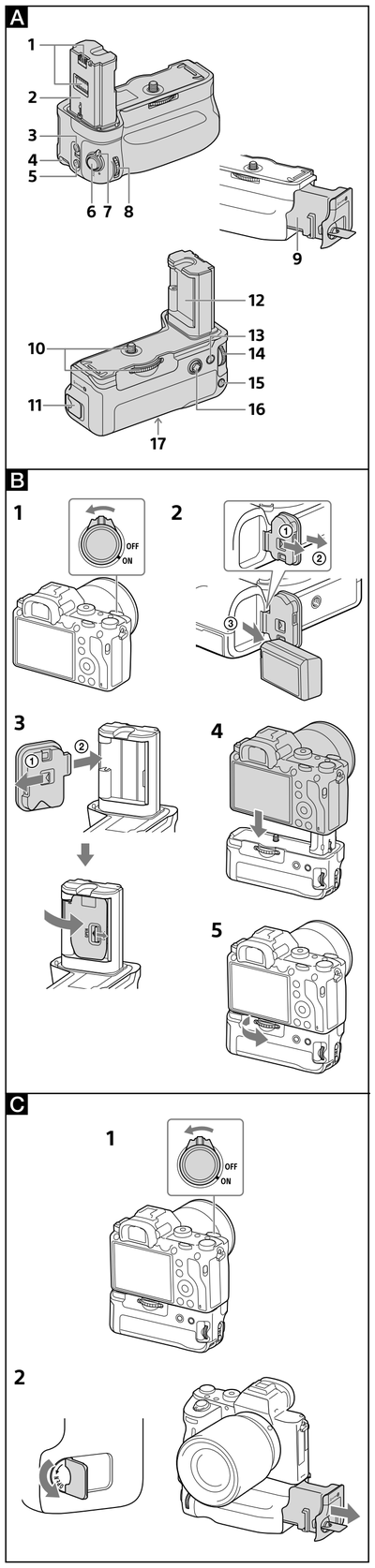

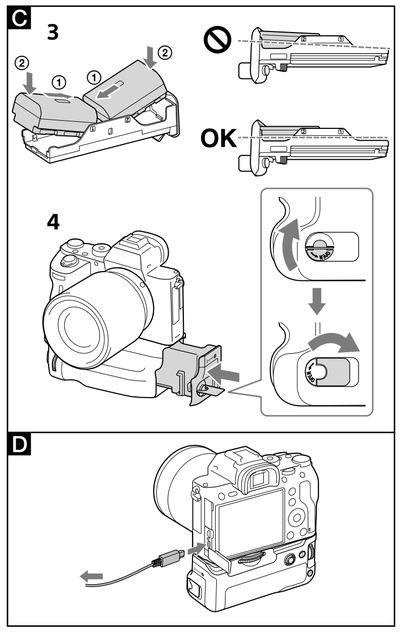

日本語

⚠警告 安全のために

ソニー製品は安全に充分配慮して設計されています。しかし、まちがった使いかたをすると、火災などにより人身事故になることがあり危険です。事故を防ぐために次のことを必ずお守りください。

- **安全のための注意事項を守る**
- **故障したら使わずに、ソニーの相談窓口に修理を依頼する**
- **万一、異常が起きたら**

変な音やにおい、煙が出た場合は → ❶ 電源を切る ❷ バッテリーをはずす ❸ ソニーの相談窓口に修理を依頼する

警告表示の意味

取扱説明書では、次のような表示をしています。表示の内容をよく理解してから本文をお読みください。

- ⚠危険 この表示の注意事項を守らないと極めて危険な状況が起こり、その結果大けがや死亡にいたる危害が発生します。
- ⚠警告 この表示の注意事項を守らないと、火災・感電などにより死亡や大けがなど人身事故の原因となります。
- ⚠注意 この表示の注意事項を守らないと、感電やその他の事故によりけがをしたり周辺の家財に損害を与えたりすることがあります。

注意を促す記号：火災　感電
行為を禁止する記号：禁止　分解禁止

⚠危険 万一、電池の液漏れが起きたら

❶ すぐに火気より遠ざけてください。漏れた液や気体に引火して発火、破裂の恐れがあります。
❷ 液が目に入った場合は、こすらず、すぐに水道水などきれいな水で充分に洗ったあと、医師の治療を受けてください。
❸ 液を口に入れたり、なめた場合は、すぐに水道水で口を洗浄し、医師に相談してください。
❹ 液が身体や衣服についたときは、水でよく洗い流してください。

⚠警告 火災 感電 下記の注意事項を守らないと、火災・感電により死亡や大けがの原因となります。

分解や改造をしない。
火災や感電の原因となることがあります。
内部の点検や修理はソニーの相談窓口にご相談ください。 分解禁止

製品および同梱物を、幼児・子供の手の届く範囲に放置しない。
幼児・子供の近くでご使用になる場合は、細心の注意を払ってください。 禁止

落下や損傷により内部が露出した場合は、すみやかに本機およびカメラからバッテリーを抜き、使用を中止する。
感電や火傷の恐れがあります。また内部に手を触れないでください。 禁止

万一、使用中に高熱、焦げ臭い、煙が出る等の異常を感じたら、すみやかに本機およびカメラからバッテリーを抜き、使用を中止する。 禁止

⚠注意 火災 感電 下記の注意事項を守らないと、けがや財産に損害を与えることがあります。

湿気やほこり、油煙、湯気の多い場所では使わない。
上記のような場所で使うと、火災や感電の原因となることがあります。 禁止

ぬれた手でバッテリー、本機をさわらない。
感電の原因となることがあります。 禁止

不安定な場所に置かない。
ぐらついた台の上や傾いたところに置いたり、不安定な状態で三脚を設置すると、製品が落ちたり倒れたりして、けがの原因となることがあります。 禁止

長時間使用しないときはバッテリーをはずす。
長時間使用しないときは、バッテリーを本機からはずして保管してください。火災の原因となることがあります。

⚠警告 バッテリーについての安全上のご注意

漏液、発熱、発火、破裂などを避けるため、下記のことを必ずお守りください。

- 指定されたバッテリー以外は使わないでください。
- バッテリーを火中へ投入したり、ショート、分解、加熱をしないでください。
- バッテリーは使い切ってから廃棄してください。また廃棄するときは、テープなどで接点部を絶縁してください。
  バッテリー容量が残っていたり、他の金属と接触したりすると、発熱・破裂・発火の恐れがあります。
  お住いの自治体の規則にしたがって正しく廃棄するかリサイクルしてください。

Li-ion
リチウムイオン電池は、リサイクルできます。不要になったリチウムイオン電池は、金属部にセロハンテープなどの絶縁テープを貼ってリサイクル協力店へお持ちください。
充電式電池の回収・リサイクルおよびリサイクル協力店については一般社団法人JBRCホームページ
http://www.jbrc.com/を参照してください。

使用上のご注意

対応機種はカタログ、WEBをご確認ください。
本機は防塵防滴に配慮した構造となっていますが、ホコリや水滴の浸入を完全に防ぐものではありません。

バッテリーについて
本機はリチャージャブルバッテリーパックNP-FZ100専用です。
本機に同時に2個まで装着できます。
- 長期間使用しないときは、本機からバッテリーを抜き取って保管してください。
- 必ずソニー製純正バッテリーをお使いください。また、バッテリーは指定のカメラまたはバッテリーチャージャー以外で充電しないでください。
- NP-FM55H、NP-FM50、NP-FM30、NP-FM500H、NP-FH50、NP-FW50は使用できません。

置いてはいけない場所
使用中、保管中にかかわらず、次のような場所に置かないでください。故障の原因になります。
- 異常に高温になる場所
  ダッシュボードの上など直射日光の当たる場所や、熱器具の近くには置かないでください。炎天下や夏場の窓を閉め切った自動車内は特に高温になります。放置すると変形したり、故障したりすることがあります。
- 激しい振動のある場所
- 強力な磁気のあるところや放射線のある場所
- 砂やほこりの舞っている場所

その他のご注意
- 本機の使用温度範囲は0℃～ 40℃です。
- バッテリーの充電は周囲の温度が10℃～ 30℃の環境で行ってください。
- 急激な温度変化を与えると内部に水滴を生じる危険性があります。
  スキー場のような寒い屋外から暖かい室内に持ち込む場合は、屋外でビニール袋に入れ、袋の中の空気を絞り出して密閉します。その後室内に持ち込み、周囲の温度になじませてから取り出してください。
- 本機のお手入れには、柔らかい布で汚れを軽くふき取ってください。シンナー、ベンジンなどの有機溶剤を含むクリーナーは絶対に使用しないでください。
- 本機には、カメラと電気的に接続される信号接点があります。
  本機をカメラに取り付けない状態でバッテリーを装填していると、接点のショートなどにより故障したり不具合が発生する可能性があります。本機をカメラに取り付け、取りはずしする場合や、本機のみで保管する場合は、必ずバッテリーを取り出した状態にしてください。
- 三脚を取り付けるときは、ネジの長さが5.5 mm未満の三脚をお使いください。ネジの長さが5.5 mm以上の三脚ではしっかり固定できず、本機を傷つけることがあります。
- カメラの液晶モニタの位置によっては本機と干渉することがありますのでご注意ください。
- 本機をカメラに取り付けるときや電池を入れ替える時は、カメラにUSBケーブルはつながないでください。

A 各部の名前

1 電源信号接点部
2 カメラ電源室挿入部
3 C2(カスタム2)ボタン
4 ストラップ取付け部
5 C1(カスタム1)ボタン
6 シャッターボタン
7 縦位置コントロールLOCKスイッチ
8 前ダイヤル
9 バッテリートレイ
10 取り付けネジ
11 電池室OPEN/CLOSEつまみ
12 カメラバッテリーカバー収納部
13 撮影時：AFオンボタン
　再生時：(拡大)ボタン
14 後ダイヤル
15 撮影時：AELボタン
　再生時：(一覧表示)ボタン
16 マルチセレクター
17 三脚用ネジ穴

詳細はお使いのカメラの取扱説明書をご覧ください。

B カメラへの取り付けかた

1 カメラの電源スイッチをOFFにする
2 カメラのバッテリーカバーを取り外し、バッテリーを取り出す
3 カメラのバッテリーカバーを、図のように本機のバッテリーカバー収納部にしっかりと装着する
- 本機を使用しないときは、バッテリーカバーを元通りにカメラに装着してください。
- 本機にバッテリーが入っている場合は、取り出してください。

4 以下の各部がそれぞれ合うようにはめ込む
【本機】カメラ電源室挿入部 ⟷【カメラ】バッテリー挿入口
【本機】取り付けネジ ⟷【カメラ】三脚用ネジ穴
5 取り付けネジを回して、しっかりと固定する
- 使用中、取り付けネジが緩んでいないことをときどき確認してください。
- 締めつけ後、各部が乗り上げていないか確認してください。

C バッテリーの入れかた

バッテリー NP-FZ100　1個または2個

1 本機をカメラに装着したままバッテリーを入れ換える場合、カメラの電源スイッチをOFFにする
2 電池室OPEN/CLOSEつまみを「OPEN」のほうに回し、バッテリートレイを引き出す
3 バッテリートレイの表示にしたがってバッテリーを取り付ける（イラストC-3参照）
- バッテリーを1個入れるときは、どちらに入れても構いません。
- バッテリートレイには、バッテリー NP-FZ100しか取り付けられません。
  他のバッテリーを無理に取り付けないでください。

4 バッテリートレイを挿入し、電池室のOPEN/CLOSEつまみを回す
- つまみの向きが図の位置に来るまで確実に回してください。

D バッテリーの充電の仕方

本機がカメラに装着された状態で充電します。
本機のみでは充電できません。

1 カメラの電源スイッチを[OFF]にする
2 カメラとACアダプター（カメラに付属）をマイクロUSBケーブル(カメラに付属)でつなぎ、ACアダプターをコンセントに取り付ける
※パソコンからの充電も可能です。
- 2個のバッテリーのうち、残量が少ない方から充電されます。
- 充電にかかる時間は、バッテリー 1個の時は約295分、2個の時は約590分です。
- バッテリー充電中、カメラ本体の充電ランプが点灯します。
- 詳細はお使いのカメラの取扱説明書をご覧ください。

縦位置での撮影

本機のダイヤルやボタンの操作方法はカメラと同じです。
ご使用の際、お使いのカメラの取扱説明書もご覧ください。
使用するときは、本機の縦位置コントロールLOCKスイッチを「●」に合わせます。
- 本機の縦位置コントロールLOCKスイッチは、本機のダイヤルやボタンを有効/無効にするものです。
- 縦位置コントロールLOCKスイッチの位置には関係なく、カメラ本体側の操作ボタンは動作します。
- 電源のON/OFFはカメラの電源スイッチで行います。縦位置コントロールLOCKスイッチでは電源はON/OFFしません。

バッテリー残量表示について
NP-FZ100を2個入れたときは、カメラの液晶モニターに下図のような表示がでます。(カメラのモードにより表示位置が異なる場合があります。)

液晶モニター（表示例）

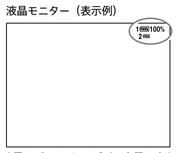

2個のバッテリーのうち、容量の少ないほうから使用します。
使用されているバッテリーの残量が「%」で表示されます。
使用中のバッテリー表示マークは、下図のように変化して、バッテリーが消耗すると、自動的に次のバッテリーに切り替わります。

残量					
	多 ⟶ 少				

マークが出てしばらく撮影を続けているとバッテリーが消耗し、自動的に次のバッテリーに切り替わります。

レンズマウントアダプター使用時の注意

- 本機は、レンズマウントアダプター LA-EA2/EA4との同時装着には対応していません。同時装着すると、レンズマウントアダプターと本機の隙間が狭くなり持ちにくくなります。
- 本機とレンズマウントアダプターを同時に使用される場合、レンズマウントアダプターの三脚用ネジ穴に三脚を取り付けられないことがあります。本機の三脚用ネジ穴に三脚を取り付けてください。
  カメラまたはレンズマウントアダプターに三脚座付きのレンズを取り付ける場合は、レンズの三脚座を操作の妨げにならない位置に回転させてご使用いただくか、着脱可能なものは外してお使いください。また、三脚を使用する場合は、レンズ側の三脚座を三脚に取り付けて使用してください。
- カメラに本機を装着し、レンズマウントアダプターを使用して三脚座付きのレンズを取り付ける場合は、縦位置での撮影時に以下のレンズスイッチが操作できないことがありますので、あらかじめ横位置にて設定を行ってください。
  – フォーカスモードスイッチ
  – DMFモード切り替えスイッチ
  – フォーカスレンジ切り替えスイッチ

故障かな？と思ったら

こんなときは	つぎのようにしてください
本機をカメラに取り付け、バッテリーを入れてカメラの電源スイッチをONにしてもカメラが動作しない	• 取り付けネジがしっかり締まっているか確認してください。 • バッテリーが充電されているか確認してください。 • バッテリートレイから全バッテリーを一旦取りはずし、もう一度取り付け直してください。 • カメラの電源スイッチをOFFにし、本機からバッテリーを抜いて、本機をはずし、再度取り付けてください。
シャッターボタン、その他の操作ボタンが効かない	• 縦位置コントロールLOCKスイッチがLOCKになっていないか確認してください。 • バッテリートレイから全バッテリーを一旦取りはずし、もう一度取り付け直してください。 • カメラの電源スイッチをOFFにし、本機からバッテリーを抜いて、本機をはずし、再度取り付けてください。
ソニー純正バッテリーを使用しているのに「対応バッテリーをお使いください」と表示される	• バッテリートレイから全バッテリーを一旦取りはずし、もう一度取り付け直してください。 • カメラの電源スイッチをOFFにし、本機からバッテリーを抜いて、本機をはずし、再度取り付けてください。

主な仕様

使用電池	NP-FZ100　DC7.2V
外形寸法(約)	126.9 mm × 107.9 mm × 61.8 mm(幅／高さ／奥行き)
質量	約 272 g　(バッテリートレイのみを含む、電池含まず)
動作温度	0 ℃　～　40 ℃
保存温度	-20 ℃　～　+60 ℃
同梱物	縦位置グリップ(1)、印刷物一式

仕様および外観は、改良のため予告なく変更することがありますが、ご了承ください。

αはソニー株式会社の商標です。

保証書とアフターサービス

保証書
- この製品には保証書が添付されていますので、お買い上げの際お買い上げ店でお受け取りください。
- 所定事項の記入および記載内容をお確かめのうえ、大切に保存してください。
- 保証期間は、お買い上げ日より1年間です。

アフターサービス
調子が悪いときはまずチェックを
この取扱説明書をもう一度ご覧になってお調べください。

それでも具合が悪いときは
ソニーの相談窓口にご相談ください。

保証期間中の修理は
保証書の記載内容に基づいて修理させていただきます。
詳しくは保証書をご覧ください。

保証期間経過後の修理は
修理によって機能が維持できる場合は、ご要望により有償修理させていただきます。

部品の保有期間について
当社では本機の補修用性能部品(製品の機能を維持するために必要な部品)を、製造打ち切り後最低7年間保有しています。この部品保有期間を修理可能の期間とさせていただきます。ただし、故障の状況その他の事情により、修理に代えて製品交換をする場合がありますのでご了承ください。
保有期間が経過したあとも、故障箇所によっては修理可能の場合がありますので、ソニーの相談窓口にご相談ください。
ご相談になるときは、次のことをお知らせください。
- **品名：VG-C3EM**
- **故障の状態：できるだけ詳しく**
- **購入年月日**

よくあるお問い合わせ、窓口受付時間などはホームページをご活用ください。 **http://www.sony.jp/support/**

使い方相談窓口
フリーダイヤル･････････････････0120-333-020
携帯電話・PHS：一部のIP電話･･･ 050-3754-9577

修理相談窓口
フリーダイヤル･････････････････0120-222-330
携帯電話・PHS：一部のIP電話･･･ 050-3754-9599
※取扱説明書・リモコン等の購入相談はこちらへお問い合わせください。

FAX（共通） 0120-333-389

左記番号へ接続後、最初のガイダンスが流れている間に「4 0 2」+「#」を押してください。直接、担当窓口へおつなぎします。

ソニー株式会社　〒108-0075 東京都港区港南1-7-1

English

Before operating the product, please read this manual thoroughly and retain it for future reference.

WARNING

To reduce fire or shock hazard, do not expose the unit to rain or moisture.

Tape over lithium battery contacts to avoid short-circuit when disposing of batteries, and follow local regulations for battery disposal.

Keep batteries or things that could be swallowed away from young children. Contact a doctor immediately if an object is swallowed.

Immediately remove the batteries and discontinue use if...
- the product is dropped or subjected to an impact in which the interior is exposed.
- the product emits a strange smell, heat, or smoke.

Do not disassemble. Electric shock may occur if a high voltage circuit inside the product is touched.

CAUTION

- Replace the battery with the specified type only. Otherwise, fire or injury may result.
- Dispose of used batteries according to the instructions.

For Customers in the U.S.A.

This device complies with Part 15 of the FCC Rules. Operation is subject to the following two conditions:
(1) This device may not cause harmful interference, and (2) this device must accept any interference received, including interference that may cause undesired operation.

CAUTION

You are cautioned that any changes or modifications not expressly approved in this manual could void your authority to operate this equipment.

NOTE
This equipment has been tested and found to comply with the limits for a Class B digital device, pursuant to Part 15 of the FCC Rules. These limits are designed to provide reasonable protection against harmful interference in a residential installation. This equipment generates, uses, and can radiate radio frequency energy and, if not installed and used in accordance with the instructions, may cause harmful interference to radio communications.
However, there is no guarantee that interference will not occur in a particular installation. If this equipment does cause harmful interference to radio or television reception, which can be determined by turning the equipment off and on, the user is encouraged to try to correct the interference by one or more of the following measures:
– Reorient or relocate the receiving antenna.
– Increase the separation between the equipment and receiver.
– Connect the equipment into an outlet on a circuit different from that to which the receiver is connected.
– Consult the dealer or an experienced radio/TV technician for help.

For Customers in Europe

Manufacturer: Sony Corporation, 1-7-1 Konan Minato-ku Tokyo, 108-0075 Japan
For EU product compliance: Sony Belgium, bijkantoor van Sony Europe Limited, Da Vincilaan 7-D1, 1935 Zaventem, Belgium

Disposal of Old Electrical & Electronic Equipment (Applicable in the European Union and other European countries with separate collection systems)
This symbol on the product or on its packaging indicates that this product shall not be treated as household waste. Instead it shall be handed over to the applicable collection point for the recycling of electrical and electronic equipment. By ensuring this product is disposed of correctly, you will help prevent potential negative consequences for the environment and human health, which could otherwise be caused by inappropriate waste handling of this product. The recycling of materials will help to conserve natural resources. For more detailed information about recycling of this product, please contact your local Civic Office, your household waste disposal service or the shop where you purchased the product.

For Customers in Republic of India

Reduction in the Use of Hazardous Substances in Electrical & Electronic Equipment

This product and its components, consumables, parts or spares comply with the hazardous substances restriction of India's E-Waste (Management) Rules. The maximum allowable concentrations of the restricted substances are 0.1% by weight in homogenous materials for Lead, Mercury, Hexavalent Chromium, Polybrominated Biphenyls (PBB) and Polybrominated Diphenyl Ethers (PBDE), and 0.01% by weight in homogenous materials for Cadmium, except for the exemptions specified in Schedule II of the aforesaid Rules.

Notes on Use

For details on compatible camera models of this unit, visit the Sony website in your area, or consult your Sony dealer or local authorized Sony service facility.
Although this unit is designed with dust-proofness and splash-proofness in mind, it may not keep dust or splashes completely out.

Battery packs

Only the rechargeable battery pack(s) NP-FZ100 can be used.
You can attach up to two battery packs to this unit simultaneously.
- Remove the battery pack(s) from this unit when storing this unit for an extended period of time.
- Always use a genuine Sony battery pack with this unit. Only charge the battery pack with the specified camera or battery charger.
- NP-FM55H, NP-FM50, NP-FM30, NP-FM500H, NP-FH50, NP-FW50 are not available with this unit.

Places to avoid for unit use and storage

Regardless of whether this unit is in use or in storage, do not leave it where it can be exposed to:
- Extremely high temperatures
  Do not leave this unit where it might be exposed to direct sunlight; Avoid places like vehicle dashboards or near heat sources. The inside of a vehicle can become extremely hot if the vehicle windows are closed in the summer or if the vehicle is under direct sunlight. The unit can become deformed or experience malfunctions if left inside a vehicle.
- Excessive vibrations
- Strong electromagnetism or rays
- Excessive sand or dust

Other cautions

- This unit is designed for use from 0 °C to 40 °C (32 °F to 104 °F).
- When charging the battery pack, make sure that the ambient temperature is within the range from 10 °C to 30 °C (50 °F to 86 °F).
- A rapid and dramatic rise in temperature causes condensation to form. Therefore, seal the unit in a plastic bag and remove as much of the air inside of the bag as you can before attempting to bring this unit inside after being in the cold for any extended period of time. Once the temperature in the bag has had a change to rise gradually to the temperature in the room, you can safely remove the unit from the bag. These procedures will prevent the unit from changing temperatures rapidly, thereby prevent condensation from forming.
- When dirty, this unit may be cleaned with a clean, dry cloth. Do not allow this unit to come in contact with alcohol or other chemicals.
- This unit has an electrically-connected signal contact point with the camera.
  If you load the battery pack(s) while this unit is not attached to the camera, the unit could malfunction or be damaged by a shorting of the contact point.
  When attaching this unit to the camera, detaching this unit from the camera or storing this unit separately, be sure to remove the battery pack(s) from this unit.
- When attaching a tripod to this unit, use one with a screw no longer than 5.5 mm. This unit cannot be firmly fastened on a tripod using long screws. Attempting to do so will damage this unit.
- Interference may occur between the LCD monitor of the camera and this unit, depending on the position of the monitor.
- When attaching this unit to the camera or replacing the battery pack(s), do not connect the USB cable to the camera.

A Identifying the Parts

1 Electrical contacts
2 Guide bar
3 C2 (custom 2) button
4 Strap hook
5 C1 (custom 1) button
6 Shutter button
7 Grip control LOCK switch
8 Front control dial
9 Battery pack tray
10 Attachment screw
11 Battery chamber OPEN/CLOSE knob
12 Battery cover slot
13 While shooting: AF ON button
　While playing: (Zoom-in) button
14 Rear control dial
15 While shooting: AEL button
　While playing: (List) button
16 Multi-selector
17 Tripod receptacle

For more information, refer to the operating instructions supplied with your camera.

B Attaching this unit to the camera

1 Set the POWER switch of the camera to "OFF."
2 Detach the battery cover, then remove the battery pack(s) from the camera.
3 Attach the battery cover of the camera firmly to the battery cover slot as illustrated.
- When you do not use this unit, be sure to attach the battery cover to the camera.
- If the battery pack(s) is in this unit, remove the battery pack(s) from this unit.

4 Align the following part to attach this unit to the camera.
[This unit] Guide bar ⟷ [Camera] Battery insertion slot
[This unit] Attachment screw ⟷ [Camera] Tripod socket hole
5 Rotate the attachment screw to lock it.
- Periodically confirm that the attachment screw is not loose while in use.
- After attaching this unit to the camera, make sure that all parts are securely in place.

C Inserting the battery packs

Battery pack NP-FZ100 (1 or 2 required)

1 When replacing the battery pack(s) with this unit attached to the camera, set the POWER switch of the camera to OFF.
2 Rotate the battery chamber OPEN/CLOSE knob in the direction of the arrow pointing to "OPEN," and then pull out the battery pack tray.
3 Attach the battery pack(s) to the battery pack tray according to the display on the battery pack tray. (See illustration C-3.)
- When attaching a battery pack, attach it to either side.
- Attach the battery pack NP-FZ100 only to the battery pack tray. Do not attach the other battery pack(s).

4 Inset the battery pack tray and rotate the battery chamber OPEN/CLOSE knob.
- Rotate the battery chamber OPEN/CLOSE knob properly to the position as illustrated.

D Charging the battery pack(s)

Charge the battery pack(s) while this unit is attached to the camera.
Note that this unit itself is not capable of charging the battery pack(s).

1 Set the POWER switch of the camera to "OFF."
2 Attach the AC adaptor (supplied with the camera) to the camera with the micro USB cable (supplied with the camera) and plug the AC adaptor to a power outlet.
* You can charge the battery pack(s) with a computer as well.
- When two battery packs are inserted, the one that has less power remained is first charged.
- It takes 295 minutes to charge one battery pack and 590 minutes to charge two battery packs.
- While battery charge is in progress, the charge indicator lamp lights on the camera.
- For more information, refer to the operating instructions supplied with your camera.

Shooting vertical images

The operations of the unit's dials and buttons are same as those for the camera main body.
When using this unit, also refer to the operating instructions supplied with your camera.
When using this unit in vertical orientation, align the grip control LOCK switch with "●."
- The grip control LOCK switch enables/disables the dial and button functions.
- Regardless of the position of the grip control LOCK switch, the operating button on the camera always operates.
- Switch the power ON and OFF with the POWER switch of the camera. The grip control LOCK switch cannot switch the power ON and OFF.

Remaining battery power indicator

When you insert the two battery packs (NP-FZ100) into this unit, the following indicator is displayed on the LCD monitor of the camera. (The position of the battery power indicator varies depending on the mode of the camera.)

LCD monitor (example)

Of the two battery packs, the one that has less power will be used first. The remaining battery level of the battery pack in use is displayed as a percentage (%).
The mark of the battery pack in use changes as shown below. When the battery pack in use runs out, the unit automatically switches to the next battery pack.

Remaining battery capacity					
	high ⟶ low				

If you continue to shoot for a while after the mark appears, that battery pack runs out and the unit automatically switches to the next battery pack.

Notes relating to the lens mount adaptor

- This unit is not designed for concurrent attachment with the lens mount adaptor LA-EA2/EA4. If this unit and the adaptor are concurrently attached to your camera, the space between this unit and the lens mount adapter will not be wide enough for gripping this unit.
- When you use this unit and a lens mount adapter at the same time, it may not be possible to attach the tripod to the tripod screw hole of the lens adapter. In that case, attach the tripod to the tripod receptacle of this unit.
  When you attach the lens with the tripod-mounting collar to your camera or the lens mount adaptor, rotate the tripod-mounting collar to a position that allows the grip to be used or remove all removable attachments. Also, if you use the tripod, attach the tripod to the tripod-mounting collar of the lens.
- When you use the lens mount adaptor to attach the lens with the tripod-mounting collar to the camera, the following lens switches may not operate at the vertical shooting. Before vertical shooting, set them at the horizontal position.
  – Focus-mode switch
  – DMF-mode switch
  – Focus-range limiter

Troubleshooting

Symptom	Remedy
The camera does not work even after the unit is attached to the camera, the battery pack(s) are inserted into the unit and the camera POWER switch is set to ON.	• Check that the unit attachment screw is securely tightened. • Check that the battery pack(s) are charged. • Remove the battery pack(s) from the battery pack tray, then reattach. • Set the camera POWER switch to OFF, remove the battery pack(s), and reattach the unit to the camera.
Shutter button or other operating buttons do not work.	• Check that the grip control LOCK switch is not set to LOCK. • Remove the battery pack(s) from the battery pack tray, then reattach. • Set the camera POWER switch to OFF, remove the battery pack(s), and reattach the unit to the camera.
"Incompatible battery. Use correct model." is displayed even though genuine Sony battery pack(s) are being used.	• Remove the battery pack(s) from the battery pack tray, then reattach. • Set the camera POWER switch to OFF, remove the battery pack(s), and reattach the unit to the camera.

Specifications

Battery pack	NP-FZ100　DC7.2V
Dimensions (Approx.)	126.9 mm × 107.9 mm × 61.8 mm (w/h/d) (5 in. × 4 1/4 in. × 2 1/2 in.)
Mass	Approx. 272 g (9.6 oz) (including the battery pack tray, excluding the battery packs)
Operating temperature	0 °C to 40 °C (32 °F to 104 °F)
Storage temperature	–20 °C to +60 °C (–4 °F to +140 °F)
Included items	Vertical grip (1), Set of printed documentation

Design and specifications are subject to change without notice.

α is a trademark of Sony Corporation.

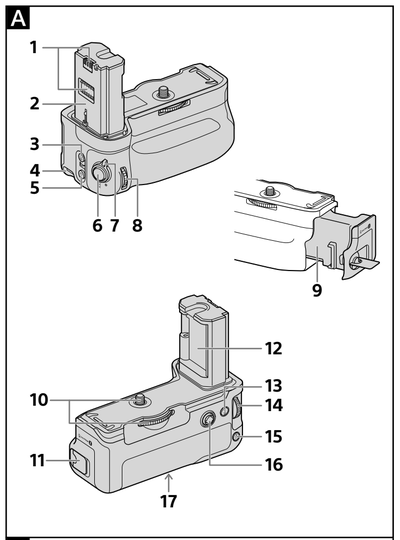

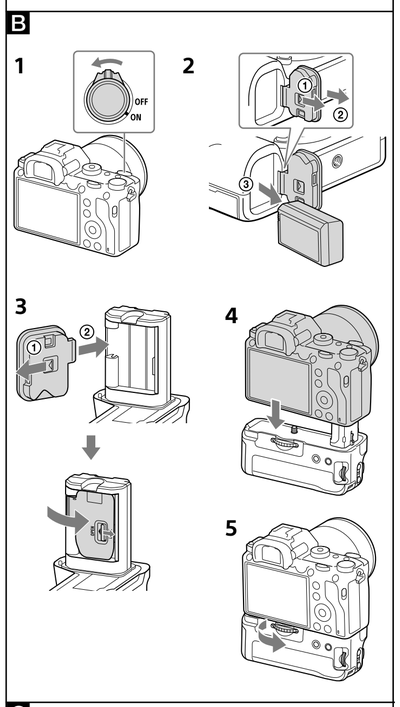

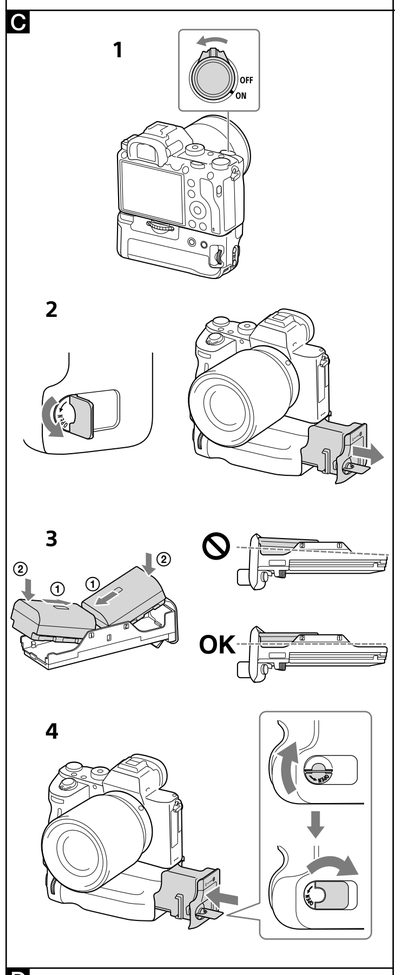

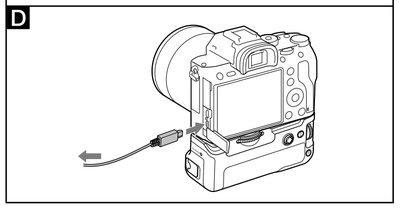

Français

Avant de faire fonctionner ce produit, lisez attentivement ce mode d'emploi et conservez-le pour toute référence ultérieure.

AVERTISSEMENT

Afin de réduire les risques d'incendie ou de décharge électrique, n'exposez pas cet appareil à la pluie ou à l'humidité.

Recouvrez les contacts de la batterie au lithium de bande adhésive pour éviter tout court-circuit lors de la mise au rebut des batteries et respectez la réglementation locale en vigueur applicable à la mise au rebut des batteries.

Conservez les batteries hors de la portée des enfants, ainsi que tout objet qu'ils risqueraient d'avaler. En cas d'ingestion d'un objet, consultez immédiatement un médecin.

Retirez immédiatement les batteries et arrêtez de les utiliser si…
- le produit est tombé ou a subi un choc qui mis à nu ses composants internes ;
- le produit dégage de la fumée, une odeur ou une chaleur ou inhabituelle.

Ne démontez pas cet accessoire. Sinon, vous risquez de vous électrocuter en touchant un circuit haute tension situé à l'intérieur du produit.

ATTENTION

- Remplacez la pile uniquement par une pile correspondant au type spécifié. Sinon vous risquez de provoquer un incendie ou des blessures.
- Mettez les piles au rebut conformément aux instructions.

POUR LES CLIENTS RÉSIDANT EN EUROPE

Fabricant : Sony Corporation, 1-7-1 Konan Minato-ku Tokyo, 108-0075 Japon
Pour toute question relative à la conformité des produits dans l'UE : Sony Belgium, bijkantoor van Sony Europe Limited, Da Vincilaan 7-D1, 1935 Zaventem, Belgique

Traitement des appareils électriques et électroniques en fin de vie (Applicable dans les pays de l'Union Européenne et aux autres pays européens disposant de systèmes de collecte sélective)
Ce symbole, apposé sur le produit ou sur son emballage, indique que ce produit ne doit pas être traité avec les déchets ménagers. Il doit être remis à un point de collecte approprié pour le recyclage des équipements électriques et électroniques. En vous assurant que ce produit sont mis au rebut de façon appropriée, vous participez activement à la prévention des conséquences négatives que leur mauvais traitement pourrait provoquer sur l'environnement et sur la santé humaine. Le recyclage des matériaux contribue par ailleurs à la préservation des ressources naturelles. Pour toute information complémentaire au sujet du recyclage de ce produit, vous pouvez contacter votre municipalité, votre déchetterie locale ou le point de vente où vous avez acheté le produit.

Remarque sur l'emploi

Pour le détail sur les modèles d'appareils photo compatibles avec cet accessoire, consultez le site Sony de votre région, ou adressez-vous à votre revendeur Sony ou à un service après-vente agréé Sony.
Bien que cet accessoire soit de conception étanche à la poussière et aux projections de liquide, il peut ne pas être parfaitement étanche à la poussière ou aux projections.

Batteries

Seules des batteries rechargeables NP-FZ100 peuvent être utilisées. Vous pouvez rattacher jusqu'à deux batteries en même temps à cet accessoire.

- Retirez les batteries de cet accessoire si celui-ci ne doit pas être utilisé pendant longtemps.
- Utilisez toujours une batterie Sony d'origine avec cet accessoire. Chargez uniquement la batterie avec l'appareil photo ou le chargeur de batterie indiqué.
- Les batteries NP-FM55H, NP-FM50, NP-FM30, NP-FM500H, NP-FH50, NP-FW50 ne peuvent pas être utilisées avec cet accessoire.

Endroits à éviter pour l'utilisation et le rangement de l'accessoire

N'utilisez et ne rangez jamais cet accessoire dans des endroits où il risquerait d'être exposé aux éléments suivants :
- Températures extrêmement élevées
  Ne laissez pas cet accessoire dans un endroit où il peut être exposé aux rayons directs du soleil. Évitez notamment de le placer sur le tableau de bord d'un véhicule ou près d'une source de chaleur. L'intérieur d'un véhicule peut devenir extrêmement chaud si les vitres sont fermées en plein été, ou si le véhicule est exposé aux rayons directs du soleil. Si vous laissez cet accessoire à l'intérieur d'un véhicule, il risque d'être déformé ou de ne pas fonctionner correctement.
- Vibrations excessives
- Champs ou rayons électromagnétiques puissants
- Sable ou poussière excessive

Autres mises en garde

- Cet accessoire est conçu pour une utilisation entre 0 °C et 40 °C (32 °F et 104 °F).
- Lors de la charge de la batterie, assurez-vous que la température ambiante se trouve entre 10 °C et 30 °C (de 50 °F à 86 °F).
- Une augmentation rapide et considérable de la température entraîne la formation de condensation. Par conséquent, si cet accessoire est resté dans un environnement froid pendant une période prolongée, mettez-le dans un sac plastique fermé et éliminez autant d'air que possible du sac avant de l'amener à l'intérieur. Lorsque la température dans le sac a augmenté graduellement jusqu'à la température de la pièce, vous pouvez retirer l'accessoire du sac en toute sécurité. Cette procédure permet d'éviter un changement de température trop rapide de l'accessoire, empêchant ainsi toute formation de condensation.
- Lorsqu'il est sale, l'accessoire peut être nettoyé avec un linge propre et sec. Évitez tout contact entre l'accessoire et de l'alcool ou d'autres produits chimiques.
- Cet accessoire possède un point de contact de signal raccordé électriquement à l'appareil photo.
  Si vous chargez la ou les batteries alors que cet accessoire n'est pas raccordé à l'appareil photo, il risque de ne pas fonctionner correctement ou d'être endommagé à la suite d'un court-circuit du point de contact.
  Lors que vous raccordez cet accessoire à l'appareil photo, que vous le débranchez de l'appareil ou que vous le rangez séparément, n'oubliez pas de retirez sa ou ses batteries.
- Quand vous attachez un trépied à l'accessoire, utilisez un trépied avec une vis d'une longueur inférieure à 5,5 mm.
  Cet accessoire ne peut pas être fixé solidement sur un trépied utilisant une longue vis. Essayer de le fixer sur un tel trépied peut endommager cet accessoire.
- Des interférences peuvent se produire entre l'écran LCD de la caméra et cet accessoire en fonction de la position de l'écran.
- Lorsque vous fixez cet accessoire à l'appareil photo ou lorsque vous remplacez la ou les batteries, ne raccordez pas le câble USB à l'appareil photo.

A Nomenclature des pièces

1 Contacts électriques
2 Barre de guidage
3 Bouton C2 (personnalisé 2)
4 Crochet pour dragonne
5 Bouton C1 (personnalisé 1)
6 Déclencheur
7 Commutateur LOCK de commande de la poignée
8 Molette de commande avant
9 Plateau pour batterie
10 Vis de fixation
11 Bouton OPEN/CLOSE du compartiment pour batteries
12 Fente du couvercle des batteries de l'appareil photo
13 Lors d'une prise de vue : Touche AF ON
Lors de la lecture : Touche (Zoom-in)
14 Molette de commande arrière
15 Lors d'une prise de vue : Touche AEL
Lors de la lecture : Touche (List)
16 Multisélecteur
17 Logement du trépied

Pour plus d'informations, reportez-vous au mode d'emploi fourni avec votre appareil photo.

B Fixation de cet accessoire à l'appareil photo

1 Réglez le commutateur POWER de l'appareil photo sur « OFF ».

2 Retirez le couvercle de la batterie, puis retirez la ou les batteries de l'appareil photo.

3 Insérez correctement le couvercle de la batterie de l'appareil photo dans le logement du couvercle de la batterie, comme indiqué.
- Lorsque vous n'utilisez pas cet accessoire, veillez à placer le couvercle de la batterie sur l'appareil photo.
- Si une ou plusieurs batteries se trouvent dans cet accessoire retirez-les.

4 Alignez l'élément suivant pour fixer cet accessoire à l'appareil photo.
[Cet accessoire] Barre de guidage ⟷ [Appareil photo] Fente d'insertion de la batterie
[Cet accessoire] Vis de fixation ⟷ [Appareil photo] Écrou de pied

5 Tournez la vis de fixation pour verrouiller l'accessoire.
- Vérifiez régulièrement que la vis de fixation ne s'est pas desserrée en cours d'utilisation.
- Après avoir installé cet accessoire sur la caméra, vérifiez que toutes les pièces sont correctement en place.

C Insertion des batteries

Batteries NP-FZ100 (1 ou 2 requises)

1 Si vous remplacez les batteries alors que cet accessoire est fixé à l'appareil photo, réglez le commutateur POWER de l'appareil photo sur OFF.

2 Tournez le bouton OPEN/CLOSE du compartiment pour batteries vers la flèche pointant sur « OPEN », puis retirez le plateau pour batterie.

3 Installez les batteries dans leur plateau en vous conformant au schéma indiqué dans ce dernier. (Voir illustration C-3.)
- Lors de l'insertion d'une batterie, fixez-la de part et d'autre.
- N'insérez que la batterie NP-FZ100 dans plateau pour batterie. N'insérez aucun autre type de batterie.

4 Insérez le plateau pour batterie puis tournez le bouton OPEN/CLOSE du compartiment pour batteries.
- Tournez le bouton OPEN/CLOSE du compartiment de batteries pour le mettre à la position illustrée.

D Charge de la ou des batteries

Chargez la ou les batteries lorsque cet accessoire est installé sur l'appareil photo. Notez que cet accessoire ne peut pas de lui-même charger la ou les batteries.

1 Réglez le commutateur POWER de l'appareil photo sur « OFF ».

2 Raccordez l'adaptateur secteur (fourni avec l'appareil photo) à l'appareil photo avec le câble micro-USB (fourni avec l'appareil photo) puis branchez l'adaptateur secteur à une prise secteur.
*** Vous pouvez également charger la ou les batteries avec un ordinateur.**
- Lorsque deux batteries sont installées, celle dont la charge est la plus faible est chargée en premier.
- La charge dure 295 minutes pour une batterie et 590 minutes pour deux batteries.
- Lors de la charge, le témoin de charge s'allume sur l'appareil photo.
- Pour plus d'informations, reportez-vous au mode d'emploi fourni avec votre appareil photo.

Enregistrement d'images verticales

Les fonctions des molettes et des touches de l'accessoire sont identiques à celles du corps principal de l'appareil photo.
Lors de l'utilisation de cet accessoire, reportez-vous aussi au mode d'emploi fourni avec votre appareil photo.
Lorsque cet accessoire est utilisé verticalement, alignez le commutateur LOCK de commande de la poignée sur « • ».
- Le commutateur LOCK de commande de la poignée active ou désactive les fonctions des touches ou de la molette.
- Quelle que soit la position du commutateur LOCK de commande de la poignée, la touche de commande de l'appareil photo est toujours opérationnelle.
- Allumez ou éteignez avec son commutateur POWER de l'appareil photo. Le commutateur LOCK de commande de la poignée ne peut pas être utilisé pour la mise sous ou hors tension.

Témoin d'autonomie des batteries

Lorsque vous insérez les deux batteries (NP-FZ100) dans cet accessoire, le témoin suivant s'affiche sur l'écran LCD de l'appareil photo. (La position du témoin de la batterie varie selon le mode de l'appareil photo.)
Écran LCD (exemple)

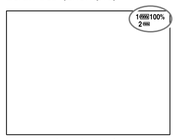

Lorsque deux batteries sont en place, celle qui est la moins chargée est utilisée en premier.
Le niveau de charge de la batterie utilisée est indiqué sous la forme d'un pourcentage (%).
Le repère de batterie utilisée change de la façon suivante. Lorsque la batterie utilisée est vide, l'accessoire passe automatiquement à la batterie suivante.

Autonomie restante des batteries	haute → basse
Si vous continuez de prendre des photos un moment après l'apparition du repère , la batterie se videra et l'accessoire passera automatiquement à la batterie suivante.	

Remarques relatives à l'adaptateur de monture d'objectif

- Cet accessoire n'est pas conçu pour une fixation simultanée avec l'adaptateur de monture d'objectif LA-EA2/EA4. Si cet accessoire et l'adaptateur sont tous les deux fixés à l'appareil photo, l'espace entre cet accessoire et l'adaptateur de monture d'objectif ne sera pas assez suffisant pour saisir cet accessoire.
- Si vous utilisez simultanément cet accessoire et un adaptateur de monture d'objectif, il est possible que vous ne puissiez pas fixer le trépied au logement du trépied de l'adaptateur d'objectif Dans ce cas, fixez le trépied au réceptacle pour trépied de cet accessoire.
  Lorsque vous fixez l'objectif avec une bague de monture sur trépied à l'appareil photo ou l'adaptateur de monture d'objectif, tournez la bague de monture sur trépied vers la position qui permet d'utiliser la poignée ou de supprimer tous les accessoires amovibles. En outre, si vous utilisez le trépied, fixez ce dernier à la bague de monture sur trépied de l'objectif.
- Lorsque vous utilisez l'adaptateur de monture d'objectif pour fixer l'objectif avec la bague de monture sur trépied de l'appareil photo, les commutateurs d'objectif ci-dessous peuvent ne pas fonctionner pendant une prise de vue en position verticale. Avant une prise de vue en position verticale, réglez-les en position horizontale.
  – Commutateur de mise au point
  – Commutateur du mode DMF
  – Limiteur de plage de mise au point

Dépannage

Symptôme	Solution
L'appareil photo ne fonctionne pas alors que l'accessoire est raccordé, que la ou les batteries sont insérées dans l'accessoire et que le commutateur POWER de l'appareil photo est réglé sur ON.	• Vérifiez si la vis de fixation de l'accessoire est serrée solidement. • Vérifiez si la ou les batteries sont chargées. • Retirez la ou les batteries du plateau pour batterie, puis replacez-les. • Réglez le commutateur POWER de l'appareil photo sur OFF, retirez la ou les batteries et refixez l'accessoire sur l'appareil photo.
Le déclencheur ou d'autres touches ne fonctionnent pas.	• Vérifiez que le commutateur LOCK de commande de la poignée n'est pas réglé sur LOCK. • Retirez la ou les batteries du plateau pour batterie, puis replacez-les. • Réglez le commutateur POWER de l'appareil photo sur OFF, retirez la ou les batteries et refixez l'accessoire sur l'appareil photo.
« Batterie incompatible. Utiliser le modèle correct. » s'affiche même si vous utilisez une ou plusieurs batteries Sony d'origine.	• Retirez la ou les batteries du plateau pour batterie, puis replacez-les. • Réglez le commutateur POWER de l'appareil photo sur OFF, retirez la ou les batteries et refixez l'accessoire sur l'appareil photo.

Spécifications

Batterie	NP-FZ100 7,2V CC
Dimensions (environ)	126,9 mm × 107,9 mm × 61,8 mm (l/h/p) (5 po. × 4 1/4 po. × 2 1/2 po.)
Poids	environ 272 g (9,6 oz) (plateau pour batterie compris, batteries non comprises)
Température de fonctionnement	0 °C à 40 °C (32 °F à 104 °F)
Température d'entreposage	–20 °C à +60 °C (–4 °F à +140 °F)
Articles inclus	Poignée verticale (1), Jeu de documents imprimés

La conception et les spécifications peuvent être modifiées sans préavis.
α est une marque commerciale de Sony Corporation.

Seulement pour la France

中文（简） 保留备用

在操作本产品前，请通读本手册，然后保存好本手册以备将来参考。保留备用。

警告

为减少发生火灾或触电的危险，请勿让本机淋雨或受潮。

处理电池时要用胶带封好锂电池触点以免短路，并遵守当地有关电池处理方面的规定。

使电池或部件远离小孩，以免被吞下。一旦有东西被吞下，请立即看医生。

如果出现下列情况，要立即取下电池并停止使用：
- 产品被摔落或受到碰撞致使内部暴露。
- 产品散发出异味、发热或冒烟。

不要拆装。如果碰到产品内部的高压电流，可能会造成触电。
为避免造成环境污染，请将废弃产品按照当地法规进行处置。

小心

- 请只使用指定类型的电池进行更换。否则，可能会造成火灾或受伤。
- 请按照说明丢弃用过的电池。

为避免造成环境污染，请将废弃产品按照当地法规进行处置。

产品中有害物质的名称及含有的信息表		
部件名称		电路板组件/金属结构件
有害物质	Pb	×
	Hg	○
	Cd	○
	Cr(VI)	○
	PBBs	○
	PBDEs	○
	DBP	○
	DIBP	○
	BBP	○
	DEHP	○

注1：○：表示该有害物质在该部件所有均质材料中的含量均不超出电器电子产品有害物质限制使用国家标准要求。
×：表示该有害物质至少在该部件的某一均质材料中的含量超出电器电子产品有害物质限制使用国家标准要求。
注2：以上未列出的部件，表明其有害物质含量均不超出电器电子产品有害物质限制使用国家标准要求。

使用须知

有关与本机兼容的相机型号的详细信息，请访问所在地区的 Sony 网站，或者咨询您的 Sony 经销商或当地的 Sony 授权服务机构。
尽管本机采用了防尘和防溅湿的设计理念，但可能无法完全阻止灰尘或液体进入。

电池

仅可使用锂离子电池组 NP-FZ100。
在本机上最多可同时安装两块电池。
- 长时间存放本机时，请将电池取出。
- 务必在本机上使用正品 Sony 电池。只能使用指定的相机或充电器为电池充电。
- NP-FM55H、NP-FM50、NP-FM30、NP-FM500H、NP-FH50、NP-FW50 电池不适用于本机。

使用和保存须避免的环境

无论本机在使用或保存时，都不要暴露在下列环境：
- 高温环境
  不要将本机放在可能受阳光直射的位置；不要放在诸如汽车仪表盘或接近热源的地方。在夏天关闭车窗或车子受阳光直射时，车内会非常热。如果将本机留在车内会造成变形或发生故障。
- 强烈震动的环境
- 强电磁或强放射环境
- 沙尘过多的环境

其他注意事项

- 本机设计工作温度为 0 ℃至 40 ℃。
- 为电池充电时，确保环境温度处于 10 ℃ – 30 ℃范围内。
- 由于温度骤升会导致空气冷凝，因此，本机长时间处于寒冷环境后，应将其密封到塑料袋内，尽量排空袋内的空气，然后再将其带入室内。当袋内温度逐渐升高到室温时，就可以安全地从袋内取出。这些步骤可避免本机温度的骤变，从而防止冷凝的形成。
- 弄脏后，可用洁净的干布清洁。不要让本机接触酒精或其他化学品。
- 本机没有与相机连接的信号电触点。
  如果在本机没有安装到相机的情况下装载电池，则本机可能会因触点短路而造成故障或损坏。
  在相机上安装或从相机上取下本机时，或将本机单独存放时，应务必将电池从本机中取出。
- 将本机安装到三脚架上时，应确保三脚架的螺丝长度不超过 5.5 mm。如果螺丝超过上述长度，则无法将本机牢牢固定到三脚架上。违反上述规定可导致本机受损。
- 视相机 LCD 监视器的位置而定，监视器和本机之间可能出现干扰。
- 将本机安装到相机或更换电池时，请勿将将 USB 电缆连接到相机。

A 部件识别

1 电触点
2 导向杆
3 C2（自定义 2）按钮
4 背带钩
5 C1（自定义 1）按钮
6 快门按钮
7 竖拍控制 LOCK 开关
8 前控制转盘
9 电池托盘
10 安装螺丝
11 电池室 OPEN/CLOSE 旋钮
12 电池盖插槽
13 拍摄时：AF 开启按钮
播放时：（放大）按钮
14 后控制转盘
15 拍摄时：AEL 按钮
播放时：（列表）按钮
16 多项选择器
17 三脚架安装孔

详情请参见相机附带的使用说明书。

B 安装本机到相机上

1 将相机 POWER（电源）开关置于“OFF”位置。

2 拆开电池盖，然后从相机中取出电池。

3 如图所示，将相机的电池盖牢固安装在电池盖插槽上。
- 不使用本机时，务必将电池盖安装在相机上。
- 如果本机内有电池，将其取出。

4 在相机上安装本机时，应对准以下部分：
[本机] 导向杆 ⟷ [相机] 电池插槽
[本机] 安装螺丝 ⟷ [相机] 三脚架安装孔

5 旋紧安装螺丝使其锁定。
- 使用时，适时检查并确定安装螺丝没有松动。
- 将本机安装至相机后，确保所有部件均已固定到位。

C 电池安装

使用 NP-FZ100 电池（1 块或 2 块）。

1 本机装在相机上时，更换电池前，将相机的 POWER（电源）开关置于 OFF 位置。

2 沿箭头方向转动电池室 OPEN/CLOSE 旋钮，使其指向“OPEN”，然后将电池托盘拉出。

3 按照托盘上的指示，将电池安装到托盘上。（参见示图 C–3）
- 安装电池时，可安装到任何一端。
- 只能安装 NP–FZ100 电池到托盘上。不要安装其他电池。

4 插入电池托盘并转动电池室 OPEN/CLOSE 旋钮。
- 按照图示正确转动电池室 OPEN/CLOSE 旋钮到指定位置。

D 为电池充电

当本机安装在相机上时，可为电池充电。请注意，本机自身无法为电池充电。

1 将相机 POWER（电源）开关置于“OFF”位置。

2 通过 micro USB 连接线（相机附带）将电源适配器连接至相机，然后将电源适配器插接到电源插座上。
*** 也可通过计算机为电池充电。**
- 当插入两块电池时，其中剩余电量较少的电池将先行充电。
- 为一块电池充电需用时 295 分钟，为两块电池充电需用时 590 分钟。
- 充电过程中，相机上的充电指示灯会亮起。
- 详情请参见相机附带的使用说明书。

竖拍

本机转盘及按钮操作与相机主机上的转盘及按钮操作相同。
使用本机时，另请参阅相机附带的使用说明书。
沿垂直方向使用本机时，请将竖拍控制 LOCK 开关与“•”对齐。
- 竖拍控制 LOCK 开关可启用 / 禁用转盘和按钮功能。
- 无论竖拍控制 LOCK 开关处于什么位置，相机上的操作按钮始终可以正常操作。
- 开关电源时，请使用相机的 POWER 开关。竖拍控制 LOCK 开关无法打开 / 关闭电源。

剩余电量指示

将两块电池（NP–FZ100）插入本机时，相机的 LCD 监视器上将出现以下指示标记。（电池电量的指示位置视相机的模式而异。）
LCD 监视器（示例）

在两块电池中，将首先使用电量较小的一块。
所用电池的剩余电量以百分率 (%) 显示。
所用电池的标记变化如下。当所用电池的电量耗尽时，本机自动切换到另一块电池。

剩余电量	高 → 低
如果在出现 标记后仍在拍摄图像，则该电池的电量将耗尽，而本机将自动切换到另一块电池。	

镜头转接环使用注意事项

- 就设计而言，本机并非与镜头转接环 LA–EA2/EA4 一起安装使用。如果将本机与镜头转接环同时安装在相机上，由于二者的间距不够大，因此无法将本机牢牢卡紧。
- 同时使用本机和镜头转接环时，可能无法将三脚架固定至镜头转接环的三脚架螺丝孔。这时，请将三脚架安装在本机的三脚架安装孔中。
  将带有三脚架安装套环的镜头安装至相机或镜头转接环时，请将三脚架安装套环旋转至可以使用手柄的位置，或取下所有可拆卸的附件。此外，如果还使用三脚架，请将三脚架安装到镜头的三脚架安装套环中。
- 当利用镜头转接环将带有三脚架安装套环的镜头安装至相机时，以下镜头开关在竖拍位置可能无法正常操作。在开始竖拍之前，请在水平位置将其设置好。
  – 对焦模式开关
  – DMF 模式开关
  – 对焦范围限定器

故障维修

故障情况	解决方法
即使在本机安装到相机上，将电池插入本机，并将相机的 POWER 开关设为 ON 之后，相机仍不工作。	• 检查本机的安装螺丝是否已经拧紧。 • 检查电池是否已经充电。 • 从电池托盘中取出电池，然后重新装入。 • 将相机的 POWER 开关设为 OFF，取下电池，再将本机重新安装到相机上。
快门按钮或其他操作按钮不工作。	• 检查竖拍控制 LOCK 开关是否未设为 LOCK。 • 从电池托盘中取出电池，然后重新装入。 • 将相机的 POWER 开关设为 OFF，取下电池，再将本机重新安装到相机上。
即使使用正宗的 Sony 电池，也会显示“电池不兼容。请使用正确的型号。”。	• 从电池托盘中取出电池，然后重新装入。 • 将相机的 POWER 开关设为 OFF，取下电池，再将本机重新安装到相机上。

规格

电池	NP–FZ100 DC7.2V
尺寸（约）	126.9 mm × 107.9 mm × 61.8 mm（宽 / 高 / 深）
质量	约 272 g（含电池托盘，不包括电池）
操作温度	0 ℃至 40 ℃
储存温度	–20 ℃至 +60 ℃
所含物品	竖拍手柄兼电池盒 (1)，成套印刷文件

设计或规格如有变动，恕不另行通知。
α 是 Sony Corporation 的商标。