SONY

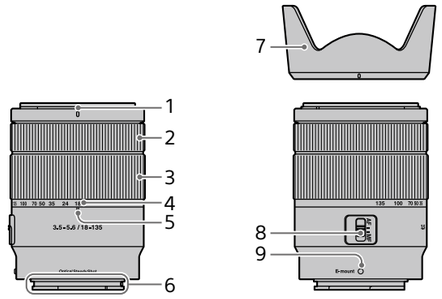

日本語

付属のレンズについて

本製品には、以下のレンズおよびレンズフードが付属します。

- E 18-135mm ズームレンズ（レンズフロントキャップ、レンズリアキャップ含む）

レンズ E 18-135mm F3.5-5.6 OSS

各部の名称

1 レンズフード指標
2 フォーカスリング
3 ズームリング
4 焦点距離目盛
5 焦点距離指標
6 レンズ信号接点*
7 レンズフード
8 フォーカスモードスイッチ
9 マウント標点

* 直接手で触れないでください。

仕様

焦点距離：18-135 mm
35mm換算焦点距離*1：27-202.5 mm
レンズ群-枚：12-16
画角*1：76° -12°
最短撮影距離*2：0.45 m
最大撮影倍率：0.29倍
最小絞り：F22-F36
フィルター径：55 mm
外形寸法（最大径×長さ）：
約67.2 mm × 88 mm
質量：約325 g
手ブレ補正機能：あり

*1 ここでの35mm判換算焦点距離および画角とは、APS-Cサイズ相当のイメージセンサーを搭載したデジタルカメラでの値を表します。
*2 最短撮影距離とは、撮像素子面から被写体までの距離を表します。

ご注意

- 内蔵フラッシュ発光時はレンズフードを外して1m以上離れて撮影してください。撮影条件によっては、レンズがフラッシュ光を妨げ、写真の下部に影ができることがあります。その場合は、焦点距離または撮影距離を調整して撮影してください。

English

Attached lens

The following lens and lens hood are attached to the camera.

- E 18-135mm zoom lens (including front lens cap and rear lens cap)

Lens E 18-135mm F3.5-5.6 OSS

Identifying parts

1 Lens hood index
2 Focusing ring
3 Zoom ring
4 Focal-length scale
5 Focal-length index
6 Lens contacts*
7 Lens hood
8 Focus mode switch
9 Mounting index

* Do not touch this part directly.

Specifications

Focal length: 18 mm – 135 mm
Equivalent 35 mm-format focal length*1:
27–202.5 mm
Lens groups – elements: 12 – 16
Angle of view*1: 76° – 12°
Minimum focus*2: 0.45 m (1.48 ft.)
Maximum magnification: 0.29×
Minimum aperture: f/22 – f/36
Filter diameter: 55 mm
Dimensions (max. diameter × height):
Approx. 67.2 mm × 88 mm
(Approx. 2 3/4 inches × 3 1/2 inches)
Mass: Approx. 325 g (Approx. 11.5 oz.)
SteadyShot: Available

*1 The values for equivalent 35 mm-format focal length and angle of view are based on digital cameras equipped with an APS-C sized image sensor.
*2 Minimum focus is the shortest distance from the image sensor to the subject.

Note

- When you take pictures with the camera's built-in flash, remove the lens hood and shoot at least 1 m away from the subject. Depending on the shooting conditions, the lens may interfere with the illumination from the flash, and shadows may appear at the bottom of the picture. If this occurs, adjust the focal length or shooting distance before you shoot.

©2018 Sony Corporation Printed in Thailand
4-733-373-**01**(1)
4733373010

Français

Objectif fixé

L'objectif et le pare-soleil suivants sont fixés à l'appareil photo.

- Objectif zoom E 18-135mm (comprenant le capuchon d'objectif avant et le capuchon d'objectif arrière)

Objectif E 18-135mm F3.5-5.6 OSS

Identification des pièces

1 Index du pare-soleil
2 Bague de mise au point
3 Bague de zoom
4 Échelle de focale
5 Repère de focale
6 Contacts de l'objectif*
7 Pare-soleil
8 Sélecteur de mode de mise au point
9 Repère de montage

* Ne touchez pas directement cette pièce.

Spécifications

Longueur focale : 18 mm à 135 mm
Longueur focale équivalente au format
35 mm*1 : 27–202,5 mm
Groupes – éléments de lentilles : 12 – 16
Angle de vue*1 : 76° – 12°
Focale minimale*2 : 0,45 m (1,48 pi)
Agrandissement maximal : 0,29×
Nombre d'ouverture minimale : f/22 – f/36
Diamètre du filtre : 55 mm
Dimensions (max. diamètre × hauteur) :
Env. 67,2 mm × 88 mm
(Env. 2 3/4 po × 3 1/2 po)
Poids : Env. 325 g (Env. 11,5 oz)
SteadyShot : Disponible

*1 Les valeurs de la longueur focale équivalente au format 35 mm et de l'angle de champ correspondent à des appareils photo numériques équipés d'un capteur d'image de format APS-C.
*2 La focale minimale est la distance la plus courte entre le capteur d'image et le sujet.

Note

- Lorsque vous prenez des photos avec le flash intégré de l'appareil photo, retirez le pare-soleil et photographiez à une distance d'au moins 1 mètre du sujet. Selon les conditions de prise de vue, l'objectif peut perturber l'éclairage du flash et des ombres peuvent apparaître au bas de l'image. Le cas échéant, réglez la distance focale ou la distance de prise de vue avant la prise.

Español

Objetivo colocado

El objetivo y parasol de objetivo siguientes están colocados en la cámara.

- Lente de zoom E 18-135mm (incluyendo la tapa delantera de objetivo y la tapa trasera de objetivo)

Objetivo E 18-135mm F3.5-5.6 OSS

Identificación de las partes

1 Índice de parasol de objetivo
2 Anillo de enfoque
3 Anillo de zoom
4 Escala de distancia focal
5 Índice de distancia focal
6 Contactos del objetivo*
7 Parasol de objetivo
8 Conmutador de modo de enfoque
9 Índice de montura

* No toque directamente esta parte.

Especificaciones

Distancia focal: 18 mm – 135 mm
Equivalente a distancia focal de formato
de 35 mm*1: 27–202,5 mm
Grupos de objetivos – elementos: 12 – 16
Ángulo de visión*1: 76° – 12°
Enfoque mínimo*2: 0,45 m
Ampliación máxima: 0,29×
Abertura mínima: f/22 – f/36
Diámetro del filtro: 55 mm
Dimensiones (diámetro máximo × altura):
Aprox. 67,2 mm × 88 mm
Peso: Aprox. 325 g
SteadyShot: Disponible

*1 Los valores de distancia focal equivalente al formato de 35 mm y de ángulo de visualización se basan en cámaras digitales equipadas con un sensor de imagen de tamaño APS-C.
*2 El enfoque mínimo es la distancia más corta desde el sensor de imagen al motivo.

Nota

- Cuando tome imágenes con el flash incorporado de la cámara, retire el parasol de objetivo y tome a una distancia de al menos 1 m desde el motivo. Dependiendo de las condiciones de la toma, el objetivo podrá interferir con la iluminación del flash, y es posible que aparezcan sombras en la parte inferior de la imagen. Si ocurre esto, ajuste la distancia focal o la distancia de toma de imagen antes de hacer la toma.

Português

Objetiva colocada

Estão colocadas na câmara a objetiva e proteção da objetiva seguintes.

- Objetiva zoom E 18-135mm (incluindo tampa da frente da objetiva e tampa de trás da objetiva)

Objetiva E 18-135mm F3.5-5.6 OSS

Identificação dos componentes

1 Índice da proteção da objetiva
2 Anel de focagem
3 Anel de zoom
4 Escala da distância focal
5 Índice da distância focal
6 Contactos da objetiva*
7 Proteção da objetiva
8 Interruptor do modo de focagem
9 Índice de montagem

* Não toque diretamente neste componente.

Especificações

Distância focal: 18 mm – 135 mm
Distância focal equivalente no
formato-35 mm*1: 27–202,5 mm
Grupos de objetivas–elementos: 12 – 16
Ângulo de visão*1: 76° – 12°
Foco mínimo*2: 0,45 m
Ampliação máxima: 0,29×
Abertura mínima: f/22 – f/36
Diâmetro do filtro: 55 mm
Dimensões (diâmetro máx. × altura):
aprox. 67,2 mm × 88 mm
Peso: aprox. 325 g
SteadyShot: disponível

*1 Os valores indicados para a distância focal equivalente no formato 35 mm e ângulo de visão baseiam-se em câmaras digitais equipadas com um sensor de imagem do tamanho APS-C.
*2 O foco mínimo é a distância mais curta desde o sensor de imagem até ao motivo.

Nota

- Quando tira fotografias com o flash incorporado da câmara, retire a proteção da objetiva e fotografe a pelo menos 1 metro de distância do motivo. Dependendo das condições de fotografia, a objetiva pode interferir com a iluminação do flash e podem aparecer sombras na parte inferior da fotografia. Se isso ocorrer, ajuste a distância focal ou distância de fotografia antes de fotografar.

中文（繁體字）

安裝的鏡頭

下列鏡頭和遮陽罩安裝於相機上。

- E 18–135mm變焦鏡頭（含鏡頭前蓋和鏡頭後蓋）

E 18–135mm F3.5–5.6 OSS鏡頭

認識各部件

1 遮陽罩指標
2 對焦環
3 變焦環
4 焦距刻度
5 焦距指標
6 鏡頭接點*
7 遮陽罩
8 對焦模式開關
9 安裝座指標

* 請勿直接觸摸此部件。

規格

焦距：18公釐 – 135公釐
相當於35 公釐格式的焦距*1：
27–202.5 公釐
鏡頭組– 元件：12 – 16
視角*1：76° – 12°
最小對焦距離*2：0.45公尺
最大放大倍率：0.29 ×
最小光圈：f/22 – f/36
濾鏡直徑：55公釐
尺寸（最大直徑 × 高度）：
大約67.2公釐 × 88公釐
質量：大約325公克
SteadyShot：可用

*1 等同 35 公釐格式焦距與視角數值，是根據配備有 APS–C 尺寸之影像感應器的數位相機而定。
*2 最小對焦距離指的是從影像感應器到被攝體的最短距離。

注意

- 當您使用相機內建閃光燈拍照時，請取下遮陽罩，並在離被攝體至少1公尺的距離拍攝。視拍攝情況而定，鏡頭可能會干擾閃光燈的照明，而且相片底部可能會出現陰影。如果發生此情況，請在拍攝前，先調整焦距與拍攝距離。

中文（简体字）

附带镜头

相机附带以下镜头和镜头遮光罩。

- E 18–135mm变焦镜头（包括镜头盖和镜头后盖）

镜头E 18–135mm F3.5–5.6 OSS

识别部件

1 镜头遮光罩标记
2 对焦环
3 变焦环
4 焦距刻度
5 焦距标记
6 镜头接点*
7 镜头遮光罩
8 对焦模式开关
9 安装标记

* 请勿直接触摸此部件。

规格

焦距：18 mm – 135 mm
相当于35 mm 规格焦距*1：
27–202.5 mm
镜头组 – 片：12 – 16
视角*1：76° – 12°
最小焦距*2：0.45 m
最大放大倍率：0.29倍
最小光圈：f/22 – f/36
滤镜直径：55 mm
尺寸（最大直径 × 高度）：
约67.2 mm × 88 mm
质量：约325 g
SteadyShot：可用

*1 35 mm 规格焦距和视角的相当值基于配备 APS–C 尺寸影像传感器的数码相机。
*2 最小焦距是指从影像传感器到被摄体的最短距离。

注意

- 使用相机的内置闪光灯拍照时，请取下镜头遮光罩并从距离被摄体至少1 m远的位置拍摄。根据拍摄条件的不同，镜头可能会干扰来自闪光灯的照明，并且照片底部可能会出现阴影。如果发生这种情况，请在拍摄前调整焦距或拍摄距离。

한국어

부착된 렌즈

다음의 렌즈와 렌즈 후드가 카메라에 부착됩니다.

- E 18–135mm 줌 렌즈 (프론트 렌즈 캡 및 리어 렌즈 캡)

렌즈 E 18–135mm F3.5–5.6 OSS

각 부의 명칭

1 렌즈 후드 색인
2 초점 링
3 줌 링
4 초점 거리 눈금
5 초점 거리 색인
6 렌즈 접점*
7 렌즈 후드
8 초점 모드 스위치
9 마운트 색인

* 이 부분을 직접 만지지 마십시오.

사양

초점 거리:18 mm – 135 mm
35 mm 형식 상당 초점 거리 *1:
27–202.5 mm
렌즈 그룹–소자: 12 – 16
화각*1: 76° – 12°
최단 초점 거리*2: 0.45 m
최대 배율: 0.29 배
최소 조리개: f/22 – f/36
필터 직경: 55 mm
치수 (최대 직경 × 높이):
약 67.2 mm × 88 mm
무게: 약 325 g
SteadyShot: 사용 가능

*1 35 mm 형식 등가 초점 길이와 화각은 APS–C 사이즈 이미지 센서를 탑재한 디지털 카메라에 준거했습니다.
*2 최단 초점 거리는 이미지 센서에서 피사체까지의 최단 거리를 나타냅니다.

참고 사항

- 카메라의 내장형 플래시로 사진을 찍을 때는 렌즈 후드를 제거하고 피사체에서 1m 이상 떨어져서 촬영하십시오. 촬영 조건에 따라 렌즈가 플래시에서 나오는 조명을 방해할 수 있고 사진의 하단에 그림자가 나타날 수 있습니다. 이 현상이 발생하는 경우, 촬영 전에 초점 길이나 촬영 거리를 조정하십시오.

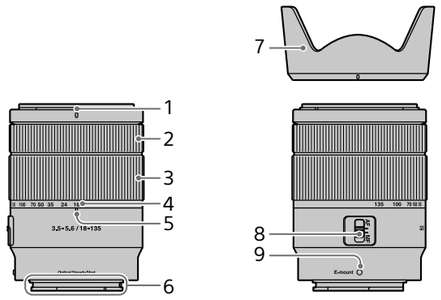

Bahasa Indonesia

Lensa terpasang

Lensa dan pelindung lensa berikut ini terpasang pada kamera.

- Lensa zoom E 18-135mm (termasuk penutup lensa depan dan penutup lensa belakang)

Lensa E 18-135mm F3.5-5.6 OSS

Mengenal komponen

1 Indeks pelindung lensa
2 Cincin fokus
3 Cincin zoom
4 Skala panjang fokus
5 Indeks panjang fokus
6 Kontak lensa*
7 Pelindung Lensa
8 Tombol mode fokus
9 Indeks dudukan

* Jangan sentuh bagian ini secara langsung.

Spesifikasi

Panjang fokus: 18 mm – 135 mm
Setara jarak fokus format 35 mm*1: 27–202,5 mm
Grup lensa–elemen: 12 – 16
Sudut tampilan*1: 76° – 12°
Fokus minimum*2: 0,45 m
Pembesaran maksimum: 0,29×
Apertur minimum: f/22 – f/36
Diameter filter: 55 mm
Dimensi (diameter maks. × tinggi): Sekitar 67,2 mm × 88 mm
Berat: Sekitar 325 g
SteadyShot: Tersedia

*1 Nilai untuk ekuivalen panjang fokus format 35 mm dan sudut tampilan didasarkan pada kamera digital yang dilengkapi sensor gambar ukuran APS-C.
*2 Fokus minimum adalah jarak terdekat dari sensor gambar ke subjek.

Catatan

- Saat Anda memotret dengan lampu kilat internal kamera, lepaskan pelindung lensa dan ambil gambar minimal 1 m dari subjek. Bergantung pada kondisi pemotretan, lensa dapat mengganggu pencahayaan dari lampu kilat, dan bayangan bisa muncul di bagian bawah gambar. Jika ini terjadi, atur jarak fokus atau jarak pengambilan gambar sebelum Anda mengambil gambar.

ภาษาไทย

เลนส์ที่ติดตั้ง

เลนส์และเลนส์ฮูดต่อไปนี้จะติดอยู่กับตัวกล้อง

- เลนส์ซูม E 18-135mm (รวมฝาปิดหน้าเลนส์และฝาปิดท้ายเลนส์)

เลนส์ E 18-135mm F3.5-5.6 OSS

ส่วนประกอบของกล้อง

1 ดัชนีเลนส์ฮูด
2 วงแหวนปรับโฟกัส
3 แหวนซูม
4 สเกลความยาวโฟกัส
5 ดัชนีความยาวโฟกัส
6 หน้าสัมผัสเลนส์*
7 เลนส์ฮูด
8 สวิตช์เลือกโหมดโฟกัส
9 ดัชนีการยึด

* อย่าสัมผัสชิ้นส่วนนี้โดยตรง

ข้อมูลจำเพาะ

ความยาวโฟกัส: 18 มม. – 135 มม.
ค่าความยาวโฟกัสที่เทียบเท่ากับกล้อง*1: 27–202.5 มม.
กลุ่ม–ชิ้นส่วนเลนส์: 12 – 16
มุมของภาพ*1: 76° – 12°
โฟกัสต่ำสุด*2: 0.45 ม.
กำลังขยายสูงสุด: 0.29×
รูรับแสงต่ำสุด: f/22 – f/36
เส้นผ่านศูนย์กลางฟิลเตอร์: 55 มม.
ขนาด (เส้นผ่านศูนย์กลาง × ความสูง สูงสุด): ประมาณ 67.2 มม. × 88 มม.
น้ำหนัก: ประมาณ 325 กรัม
SteadyShot: ใช้งานได้

*1 ค่าความยาวโฟกัสและมุมของภาพที่เทียบเท่ากับกล้อง 35 มม. เป็นไปตามกล้องดิจิตอลที่มีเซ็นเซอร์ภาพขนาด APS-C
*2 โฟกัสต่ำสุด คือ ระยะใกล้สุดจากเซ็นเซอร์ภาพไปยังวัตถุ

หมายเหตุ

- เมื่อท่านถ่ายภาพด้วยแฟลชในตัวของกล้อง ให้ถอดเลนส์ฮูดออก และถ่ายภาพให้มีระยะห่างจากวัตถุอย่างน้อย 1 ม. ทั้งนี้ขึ้นอยู่กับเงื่อนไขการถ่ายภาพ เลนส์อาจก็ดขวางการส่องสว่างจากแฟลช และอาจเกิดเงาปรากฏที่ด้านล่างของภาพ หากเกิดเหตุการณ์เช่นนี้ ให้ปรับความยาวโฟกัสหรือระยะถ่ายภาพก่อนถ่ายภาพ

عربي

العدسة المُركّبة

العدسة التالية وغطاء العدسة مُركبان على الكاميرا.

- عدسة زوم E 18-135mm (بما في ذلك واقية العدسة الأمامية وواقية العدسة الخلفية)

عدسة E 18-135mm F3.5-5.6 OSS

تعريف الأجزاء

1 دليل غطاء العدسة
2 حلقة التركيز البؤري
3 حلقة الزوم
4 مقياس البعد البؤري
5 مؤشر البعد البؤري
6 وصلات العدسة*
7 غطاء العدسة
8 مفتاح وضع التركيز البؤري
9 مؤشر القاعدة

* لا تلمس هذا الجزء بشكل مباشر.

المواصفات

البُعد البؤري: 18 مم – 135 مم
ا لبعد البؤري المعادل لصيغة 35 مم*1: 27 – 202.5 مم
مجموعات–عناصر العدسة: 12 – 16
زاوية المشاهدة*1: 76° – 12°
التركيز البؤري الأدنى*2: 0.45 م
نسبة التكبير القصوى: ×0.29
الحد الأدنى لفتحة العدسة: f/22 – f/36
قطر المرشح: 55 مم
الأبعاد (أقصى قطر × ارتفاع): 67.2 مم × 88 مم تقريبًا
الكتلة: 325 جم تقريبًا
SteadyShot: متوفر

*1 قيم البعد البؤري المعادلة الخاصة بصيغة 35 مم وزاوية المشاهدة تستند إلى الكاميرات الرقمية المجهزة بمستشعر الصورة بحجم APS-C.
*2 التركيز البؤري الأدنى هو أقصر مسافة من مستشعر الصورة إلى الهدف.

ملاحظة

- عند التقاط الصور باستخدام الفلاش المدمج بالكاميرا، انزع غطاء العدسة والتقط الصور من مسافة 1 م على الأقل من الهدف. اعتمادًا على ظروف التصوير، قد تتعارض العدسة مع الإضاءة الصادرة من الفلاش، وقد تظهر ظلال في الجزء السفلي من الصورة. إذا حدث هذا، اضبط البُعد البؤري أو مسافة التصوير قبل التصوير.

فارسی

لنز وصل شده

لنز ذیل و هود لنز به دوربین وصل می شوند.

- لنز بزرگنمایی E 18-135mm (شامل درپوش جلویی لنز و درپوش پشت لنز)

لنز E 18-135mm F3.5-5.6 OSS

شناسایی اجزاء

1 شاخص هود لنز
2 حلقه فوکوس کردن
3 حلقه زوم
4 مقیاس فاصله کانونی
5 شاخص فاصله کانونی
6 محل های تماس لنز*
7 هود لنز
8 سوئیچ حالت تمرکز
9 شاخص پایه

* این قسمت را به صورت مستقیم لمس نکنید.

مشخصات

فاصله کانونی: 18 میلیمتر - 135 میلیمتر
فاصله کانونی معادل فرمت 35 میلیمتری*1: 27–202.5 میلیمتر
گرو ههای لنز– اجزاء: 12 – 16
زاویه دید*1: 76° – 12°
حداقل تمرکز*2: 0.45 متر
حداکثر بزرگنمایی: ×0.29
حداقل گشادگی دیافراگم: f/22 – f/36
قطر فیلتر: 55 میلیمتر
ابعاد (حداکثر قطر × ارتفاع): حدود 67.2 میلیمتر × 88 میلیمتر
جرم: حدود 325 گرم
SteadyShot: دارد

*1 مقادیر برای فاصله کانونی و زاویه دید معادل فرمت 35 میلیمتری بر اساس دوربین های دیجیتال مجهز به یک حسگر تصویر اندازه APS-C می باشند.
*2 حداقل تمرکز کوتاهترین فاصله از حسگر تصویر تا سوژه است.

نکته

- هنگامی که تصاویر را با استفاده از فلاش تعبیه شده داخلی دوربین می گیرید، هود لنز را برداشته و در فاصله حداقل 1 متری از سوژه تصویربرداری کنید. بسته به شرایط تصویربرداری، لنز ممکن است با روشنایی حاصل از فلاش تداخل کند، و ممکن است سایه هایی در پایین تصویر پدیدار شوند. اگر این اتفاق می افتد، فاصله کانونی یا فاصله تصویربرداری را قبل از این که تصویر بگیرید تنظیم کنید.