SONY

5-054-492-**01**(1)

グリップエクステンション
Grip Extension
Extension de prise en main
Prelungitor pentru grip
Подовжувач ручки
Удлинитель ручки
握柄

取扱説明書/Operating Instructions/
Mode d'emploi/Manual de instrucciones/
Bedienungsanleitung/Gebruiksaanwijzing/
Bruksanvisning/Istruzioni per l'uso/
Instruções de operação/Οδηγίες λειτουργίας/
Instrukcja obsługi/Návod na obsluhu/
Kezelési útmutató/Instrucțiuni de utilizare/
Betjeningsvejledning/Návod k použití/
Käyttöohjeet/Інструкції з експлуатації/
Инструкция по эксплуатации/使用说明书/
使用説明書/사용 설명서/Hướng dẫn Vận hành/
تعليمات التشغيل

GP-X2

© 2023 Sony Corporation
Printed in Thailand

https://www.sony.net/

5054492010

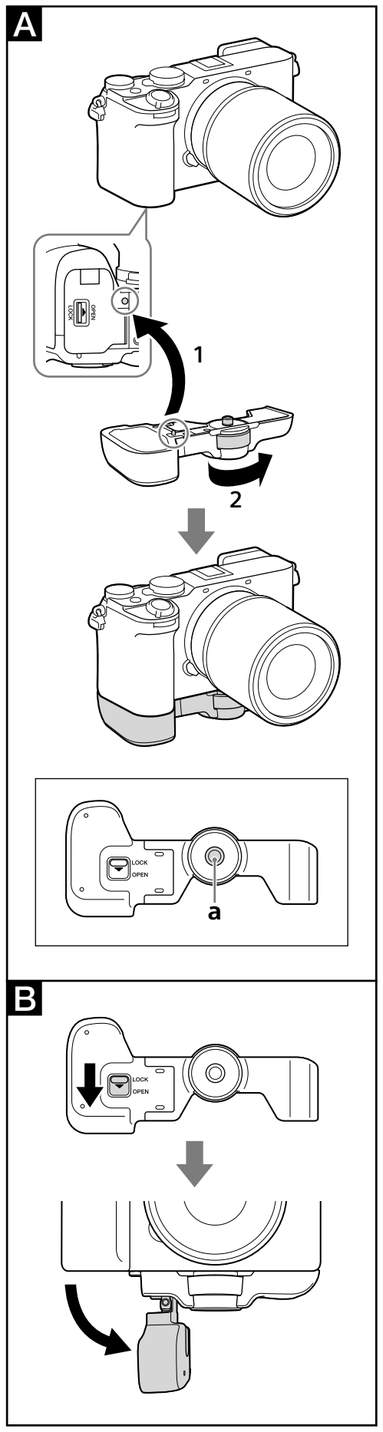

本書には、事故を防ぐための重要な注意事項と製品の取り扱いかたを示しています。
本書をよくお読みのうえ、製品を安全にお使いください。お読みになったあとは、いつでも見られるところに必ず保管してください。

日本語

取り扱い上のご注意

- 不安定な場所に置かないでください。ぐらついた台の上や傾いた所に置くと、製品が落ちたり倒れたりして、けがの原因となることがあります。
- 取り付けネジは確実に締め付けて固定してください。締め付けが弱いと、ズレたりはずれたりして、カメラの破損や人にけがを負わせる原因となることがあります。
- 本機のカメラへの装着時および、グリップ部分の開閉時に、指を挟まないように注意してください。

A カメラに本機を取り付ける

1 カメラ底面の穴の位置に合わせて、本機の突起部をはめ込む（A-1）

2 取り付けネジをしっかりと締める（A-2）

三脚をお使いの場合は
三脚穴（A-a）に三脚を取り付け、しっかりと固定してください。

B カメラのバッテリーを交換する

- 本機をカメラから取り外すことなく、カメラのバッテリーを交換することができます。
- 本機に三脚を取り付けた状態では、バッテリーの交換ができない場合があります。その場合、一度本機から三脚を取り外して、バッテリーを交換してください。

1 LOCK/OPENつまみをOPENの方向にスライドする
グリップ部分が開きます。

2 バッテリーを挿入する
バッテリーの交換方法について詳しくは、カメラの取扱説明書をご覧ください。

3 グリップ部分を元の位置に戻し、LOCK/OPENつまみをLOCKの方向にスライドする

仕様および外観は、改良のため予告なく変更することがありますが、ご了承ください。

English

Notes on use

- Do not place this unit in an unstable location. Placing the unit on a wobbly table or a sloping surface may cause the unit to fall off or fall over, which may lead to personal injury.
- Firmly tighten the camera fixing screw. If it is not firmly tightened, this unit may shift or come off the camera, leading to damage to the camera or personal injury.
- Be careful not to pinch your fingers when attaching this unit to the camera or opening/closing the grip end.

A Attaching this unit to the camera

1 Insert the protrusion on this unit into the hole on the bottom surface of the camera. (A-1)

2 Tighten the camera fixing screw. (A-2)

To use a tripod
Attach the tripod to the tripod hole (A-a) on this unit, and then tighten it securely.

B Replacing the battery pack of the camera

- You can replace the battery pack of the camera without removing this unit from the camera.
- You may not be able to replace the battery pack while the tripod is attached to this unit. In such a case, remove the tripod from the unit, and then replace the battery pack.

1 Slide the LOCK/OPEN switch to the OPEN side.
The grip end opens.

2 Insert the battery pack.
For details on how to replace the battery pack, refer to the operating instructions of the camera.

3 Return the grip end to its original position, and then slide the LOCK/OPEN switch to the LOCK side.

Design and specifications are subject to change without notice.

Français

Remarques sur l'emploi

- Ne rangez pas cet accessoire à un endroit instable. Placer l'accessoire sur une table bancale ou sur une surface en pente peut faire tomber ou renverser l'accessoire, pouvant entraîner des blessures corporelles.
- Serrez à fond la vis de fixation de l'appareil photo. Dans le cas contraire, cet accessoire risque de se déplacer ou de se libérer de l'appareil photo, endommageant l'appareil photo ou vous blessant.
- Faites attention à ne pas vous coincer les doigts lorsque vous fixez cet accessoire sur l'appareil photo ou lorsque vous ouvrez ou fermez l'extrémité.

For France only / Seulement pour la France

FR NOTICE

A Fixation de cet appareil sur l'appareil photo

1 Introduisez la protubérance de cet accessoire dans le trou de la partie inférieure de l'appareil photo. (A-1)

2 Serrez la vis de fixation de l'appareil photo. (A-2)

Pour utiliser un trépied
Fixez le trépied sur la douille de trépied (A-a) de cet accessoire, puis visez-le à fond.

B Remplacement de la batterie de l'appareil photo

- Vous pouvez remplacer la batterie de l'appareil photo sans retirer cet accessoire de l'appareil photo.
- Vous ne pouvez pas remplacer la batterie tant que le trépied est fixé sur cet accessoire. Si c'est le cas, retirez le trépied de l'accessoire, puis remplacez la batterie.

1 Placez le commutateur LOCK/OPEN sur le côté OPEN.
L'extrémité s'ouvre.

2 Installez la batterie.
Pour de plus amples informations sur le remplacement de la batterie, reportez-vous au mode d'emploi de l'appareil photo.

3 Remettez l'extrémité dans sa position d'origine, puis placez le commutateur LOCK/OPEN sur le côté LOCK.

La conception et les spécifications peuvent être modifiées sans préavis.

Español

Notas sobre la utilización

- No coloque esta unidad en un lugar inestable. Si colocase la unidad en una mesa que se tambalease o sobre una superficie inclinada, la unidad podría volcar o caerse, lo que podría provocar lesiones personales.
- Apriete firmemente el tornillo de fijación de la cámara. Si no lo apretase firmemente, esta unidad podría desplazar o desprenderse de la cámara, provocando daños a la cámara o lesiones personales.
- Tenga cuidado de no pillarse los dedos cuando fije esta unidad a la cámara o abra/cierre el extremo de la empuñadura.

A Fijación de esta unidad a la cámara

1 Inserte el saliente de esta unidad en el orificio de la superficie inferior de la cámara. (A-1)

2 Apriete el tornillo de fijación de la cámara. (A-2)

Para utilizar un trípode
Fije el trípode al orificio para trípode (A-a) de esta unidad, y después apriételo de forma segura.

B Reemplazo de la batería de la cámara

- Puede reemplazar la batería de la cámara sin retirar esta unidad de la cámara.
- Es posible que no pueda reemplazar la batería mientras el trípode esté fijado a esta unidad. En tal caso, retire el trípode de la unidad, y después reemplace la batería.

1 Deslice el selector LOCK/OPEN hasta el lado OPEN.
El extremo de la empuñadura se abrirá.

2 Inserte la batería.
Para los detalles sobre cómo reemplazar la batería, consulte el manual de instrucciones de la cámara.

3 Devuelva el extremo de la empuñadura a su posición original, y después deslice el selector LOCK/OPEN hasta el lado LOCK.

El diseño y las especificaciones están sujetos a cambio sin previo aviso.

Deutsch

Hinweise zur Verwendung

- Stellen Sie dieses Gerät nicht an instabilen Orten auf. Wenn Sie dieses Gerät auf einem wackeligen Tisch oder einer schrägen Fläche ablegen, kann es herunterfallen oder umkippen, was zu Verletzungen führt.
- Ziehen Sie die Kamerabefestigungsschraube fest an. Wenn sie nicht fest angezogen wird, kann sich dieses Gerät verschieben oder von der Kamera lösen, was zu Schäden an der Kamera oder Verletzungen führen kann.
- Achten Sie darauf, nicht die Finger beim Anbringen dieses Geräts an der Kamera oder beim Öffnen/Schließen des Griffendes einzuklemmen.

A Anbringen dieses Geräts an der Kamera

1 Setzen Sie den Vorsprung an diesem Gerät in das Loch an der Unterseite der Kamera. (A-1)

2 Ziehen Sie die Kamerabefestigungsschraube an. (A-2)

Zur Verwendung eines Stativs
Bringen Sie das Stativ am Stativgewinde (A-a) an diesem Gerät an, und ziehen Sie es sicher fest.

B Austauschen des Akkus der Kamera

- Sie können den Akku der Kamera austauschen, ohne dieses Gerät von der Kamera zu entfernen.
- Sie können den Akku möglicherweise nicht austauschen, während das Stativ an diesem Gerät angebracht ist. Entfernen Sie in einem solchen Fall das Stativ von dem Gerät und ersetzen Sie dann den Akku.

1 Schieben Sie den LOCK/OPEN-Schalter zur OPEN-Seite.
Das Griffende öffnet.

2 Setzen Sie den Akku ein.
Einzelheiten zum Austausch des Akkus finden Sie in der Bedienungsanleitung der Kamera.

3 Stellen Sie das Griffende auf seine Ausgangsstellung zurück, und schieben Sie dann den LOCK/OPEN-Schalter zur LOCK-Seite.

Änderungen, die dem technischen Fortschritt dienen, bleiben vorbehalten.

Nederlands

Opmerkingen bij het gebruik

- Plaats dit apparaat niet op een instabiele locatie. Als dit apparaatop een wankele tafel of hellend oppervlak wordt geplaatst, kan het apparaat daarvan af vallen of omvallen, wat kan leiden tot persoonlijk letsel.
- Draai de schroef voor de bevestiging aan de camera goed vast. Als deze niet goed wordt vastgedraaid, kan dit apparaat verschuiven of losraken van de camera, wat kan leiden tot schade aan de camera of persoonlijk letsel.
- Wees voorzichtig dat u uw vingers niet klemt wanneer u dit apparaat aan de camera bevestigt of het uiteinde van de handgreep opent/sluit.

A Dit apparaat aansluiten op de camera

1 Steek het uitsteeksel van dit apparaat in het gat in de onderkant van de camera. (A-1)

2 Draai de schroef voor de bevestiging aan de camera goed vast. (A-2)

Gebruiken van een statief
Bevestig het statief aan de statiefaansluiting (A-a) van dit apparaat, en draai het goed vast.

B De accu van de camera vervangen

- U kunt de accu van de camera vervangen zonder dit apparaat van de camera te halen.
- Het is mogelijk dat u de accu niet zult kunnen vervangen wanneer er een statief is bevestigd aan dit apparaat. Verwijder in een dergelijk geval het statief van het apparaat en vervang de accu daarna.

1 Schuif deLOCK/OPEN-schakelaar naar OPEN.
Het uiteinde van de handgreep gaat open.

2 Plaats de accu.
Raadpleeg de gebruiksaanwijzing van de camera voor details over het vervangen van de accu.

3 Breng het uiteinde van de handgreep terug in de oorspronkelijke toestand en schuif dan de LOCK/OPEN-schakelaar naar LOCK.

Wijzigingen in ontwerp en technische gegevens voorbehouden, zonder kennisgeving.

Svenska

Att tänka på vid användning

- Placera inte denna enhet på en instabil plats. Om enheten placeras på ett vingligt bord eller en lutande yta, kan det orsaka att enheten faller ner eller välter, vilket kan leda till personskada.
- Dra åt kamerafästskruven ordentligt. Om den inte dras åt ordentligt, kan denna enhet flyttas eller lossna från kameran, vilket leder till skada på kameran eller personskada.
- Var försiktig så att du inte klämmer fingrarna när du fäster denna enhet på kameran eller öppnar/stänger greppändan.

A Montering av denna enhet på kameran

1 För in den utskjutande delen på denna enhet i hålet på kamerans undersida. (A-1)

2 Dra åt kamerafästskruven. (A-2)

Använda ett stativ
Fäst stativet i stativhålet (A-a) på denna enhet, och dra sedan åt det ordentligt.

B Byte av batteripaketet i kameran

- Du kan byta ut batteripaketet i kameran utan att ta bort denna enhet från kameran.
- Det kan hända att du inte kan byta ut batteripaketet medan stativet är fäst på denna enhet. Ta i så fall av stativet från enheten, och byt sedan ut batteripaketet.

1 Skjut LOCK/OPEN-omkopplaren till OPEN-sidan.
Greppändan öppnas.

2 Sätt i batteripaketet.
För närmare information om hur man byter ut batteripaketet, se kamerans bruksanvisning.

3 För tillbaka greppändan till dess ursprungliga läge, och skjut sedan LOCK/OPEN-omkopplaren till LOCK-sidan.

Rätt till ändring av design och specifikationer förbehålles.

Italiano

Note sull'uso

- Non collocare l'unità in un luogo instabile. Se si posiziona l'unità su un tavolo traballante o una superficie inclinata, l'unità può cadere o capovolgersi e causare lesioni personali.
- Serrare saldamente la vite di fissaggio della fotocamera. In caso contrario, l'unità potrebbe spostarsi o staccarsi dalla fotocamera, causando danni alla fotocamera o lesioni personali.
- Fare attenzione a non pizzicarsi le dita quando si applica l'unità alla fotocamera o quando si apre/chiude l'estremità dell'impugnatura.

A Applicazione dell'unità alla fotocamera

1 Inserire la parte sporgente dell'unità nel foro sulla superficie inferiore della fotocamera. (A-1)

2 Serrare la vite di fissaggio della fotocamera. (A-2)

Per usare un treppiede
Applicare il treppiede al foro per treppiede (A-a) sull'unità, quindi serrarlo saldamente.

B Sostituzione del blocco batteria della fotocamera

- È possibile sostituire il blocco batteria della fotocamera senza rimuovere l'unità dalla fotocamera.
- Potrebbe non essere possibile sostituire il blocco batteria mentre il treppiede è applicato all'unità. In tal caso, rimuovere il treppiede dall'unità, quindi sostituire il blocco batteria.

1 Far scorrere l'interruttore LOCK/OPEN verso il lato OPEN.
L'estremità dell'impugnatura si apre.

2 Inserire il blocco batteria.
Per i dettagli su come sostituire il blocco batteria, fare riferimento alle istruzioni per l'uso della fotocamera.

3 Riportare l'estremità dell'impugnatura nella posizione originale quindi far scorrere l'interruttore LOCK/OPEN verso il lato LOCK.

Il disegno e le caratteristiche tecniche sono soggetti a modifiche senza preavviso.

Português

Notas de utilização

- Não coloque esta unidade num local instável. Se colocar a unidade numa mesa instável ou numa superfície inclinada, a unidade pode cair ou deslizar, o que pode originar lesões pessoais.
- Aperte bem o parafuso de fixação da câmara. Se não estiver devidamente apertado, esta unidade pode deslocar-se ou separar-se da câmara, originando danos na câmara ou lesões pessoais.
- Tenho cuidado para não entalar os dedos ao fixar esta unidade na câmara ou ao abrir/fechar a extremidade da pega.

A Fixar esta unidade na câmara

1 Insira a saliência nesta unidade no orifício na superfície inferior da câmara. (A-1)

2 Aperte o parafuso de fixação da câmara. (A-2)

Para utilizar um tripé
Fixe o tripé no orifício de fixação do tripé (A-a) nesta unidade e, em seguida, aperte-o bem.

B Substituir a bateria da câmara

- Pode substituir a bateria da câmara sem retirar esta unidade da câmara.
- Poderá não conseguir substituir a bateria enquanto o tripé estiver fixo nesta unidade. Nesse caso, retire o tripé da unidade e, em seguida, substitua a bateria.

1 Deslize o interruptor LOCK/OPEN para a posição OPEN.
A extremidade da pega abre-se.

2 Insira a bateria.
Para os detalhes sobre como substituir a bateria, consulte as instruções de operação da câmara.

3 Reponha a extremidade da pega na posição original e, em seguida, deslize o interruptor LOCK/OPEN para a posição LOCK.

O design e as especificações estão sujeitos a alterações sem aviso prévio.

Ελληνικά

Σημειώσεις σχετικά με τη χρήση

- Μην τοποθετείτε αυτή τη μονάδα σε ασταθή τοποθεσία. Η τοποθέτηση της μονάδας φλας σε ένα ασταθές τραπέζι ή σε μια επικλινή επιφάνεια μπορεί να έχει ως αποτέλεσμα την πτώση της μονάδας, η οποία μπορεί να προκαλέσει τραυματισμό.
- Σφίξτε με δύναμη τη βίδα στερέωσης της κάμερας. Αν δεν σφιχτεί γερά, η μονάδα αυτή μπορεί να μετακινηθεί ή να βγει από την κάμερα, προκαλώντας βλάβη στην κάμερα ή τραυματισμό.
- Προσέξτε να μην πιαστούν τα δάχτυλά σας κατά τη σύνδεση αυτής της μονάδας στην κάμερα ή το άνοιγμα/κλείσιμο του άκρου της χειρολαβής.

A Σύνδεση αυτής της μονάδας στην κάμερα

1 Εισαγάγετε την προεξοχή αυτής της μονάδας στην οπή στην κάτω επιφάνεια της κάμερας. (A-1)

2 Σφίξτε τη βίδα στερέωσης της κάμερας. (A-2)

Για να χρησιμοποιήσετε τρίποδο
Συνδέστε το τρίποδο στην οπή τριπόδου (A-a) αυτής της μονάδας και, στη συνέχεια, σφίξτε το με ασφάλεια.

B Αντικατάσταση της μπαταρίας της κάμερας

- Μπορείτε να αντικαταστήσετε την μπαταρία της κάμερας χωρίς να αφαιρεθεί αυτή η μονάδα από την κάμερα.
- Μπορεί να μην έχετε τη δυνατότητα να αντικαταστήσετε την μπαταρία με το τρίποδο συνδεδεμένο σε αυτή τη μονάδα. Σε αυτή την περίπτωση, αφαιρέστε το τρίποδο από τη μονάδα και, στη συνέχεια, αντικαταστήστε την μπαταρία.

1 Σύρετε τον διακόπτη LOCK/OPEN στη θέση OPEN.
Το άκρο της χειρολαβής θα ανοίξει.

2 Εισαγάγετε την μπαταρία.
Για λεπτομέρειες σχετικά με την αντικατάσταση της μπαταρίας, ανατρέξτε στις οδηγίες λειτουργίας της κάμερας.

3 Επαναφέρετε το άκρο της χειρολαβής στην αρχική του θέση και, στη συνέχεια, σύρετε τον διακόπτη LOCK/OPEN στην πλευρά LOCK.

Ο σχεδιασμός και οι προδιαγραφές υπόκεινται σε αλλαγή χωρίς προειδοποίηση.

Polski

Uwagi dotyczące użytkowania

- Nie umieszczać tego urządzenia w niestabilnej lokalizacji. W przypadku umieszczenia urządzenia na chwiejnym stoliku lub pochyłej nawierzchni urządzenie może spaść lub się przewrócić, co może spowodować obrażenia u użytkownika.
- Mocno dokręcić śrubę mocującą aparatu. W przypadku nieprawidłowego dokręcenia to urządzenie może się przesunąć lub spaść z aparatu, co może spowodować uszkodzenie aparatu lub obrażenia u użytkownika.
- Uważać, aby nie przyskrzynić palców podczas podłączania tego urządzenia do aparatu lub otwierania/zamykania końca uchwytu.

A Podłączanie tego urządzenia do aparatu

1 Wsunąć wystający element na tym urządzeniu do otworu w dolnej powierzchni aparatu. (A-1)

2 Dokręcić śrubę mocującą aparatu. (A-2)

Aby użyć statywu
Przymocować statyw do otworu na statyw (A-a) na tym urządzeniu, a następnie dobrze dokręcić.

B Wymiana akumulatora aparatu

- Akumulator aparatu można wymienić bez zdejmowania tego urządzenia z aparatu.
- Wymiana akumulatora może nie być możliwa, jeśli do tego urządzenia jest podłączony statyw. W takim wypadku należy odłączyć statyw od urządzenia i wtedy wymienić akumulator.

1 Przesuń przełącznik LOCK/OPEN do położenia OPEN.
Koniec uchwytu się otworzy.

2 Włóż akumulator.
Szczegółowe informacje na temat wymiany akumulatora można znaleźć w instrukcji obsługi aparatu.

3 Przywróć koniec uchwytu do oryginalnego położenia i przesuń przełącznik LOCK/OPEN do położenia LOCK.

Projekt i dane techniczne mogą zostać zmienione bez uprzedzenia.

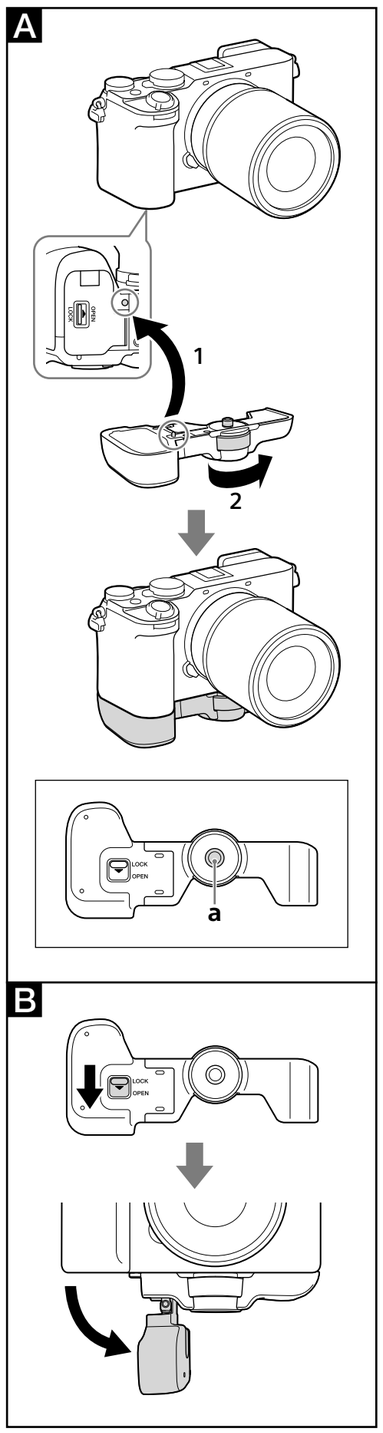

Slovensky

Poznámky o používaní

- Túto jednotku neumiestňujte na nestabilné miesto. Umiestnenie jednotky na vratký stôl alebo šikmý povrch môže spôsobiť pád alebo prevrátenie jednotky, čo môže viesť k poraneniu osôb.
- Pevne utiahnite skrutku na namontovanie k fotoaparátu. Ak nebude dôkladne utiahnutá, táto jednotka sa môže vysunúť z fotoaparátu, čo môže mať za následok poškodenie fotoaparátu alebo osobné poranenie.
- Pri pripájaní tejto jednotky na fotoaparát alebo pri otváraní/zatváraní konca s držadlom dávajte pozor, aby ste si neprivreli prsty.

A Pripojenie tejto jednotky k fotoaparátu

1 Zasuňte výčnelok na tejto jednotke do otvoru na spodnom povrchu fotoaparátu. (A-1)

2 Utiahnite skrutku na namontovanie k fotoaparátu. (A-2)

Používanie statívu
Pripojte statív do otvoru na statív (A-a) na tejto jednotke a dôkladne utiahnite.

B Výmena batérie fotoaparátu

- Batériu fotoaparátu môžete vykonať bez demontovania tejto jednotky z fotoaparátu.
- Batéria sa možno nebude dať vymeniť, kým je statív pripevnený k tejto jednotke. V takom prípade odpojte statív od jednotky a až potom vymeňte batériu.

1 Posuňte prepínač LOCK/OPEN do polohy OPEN.
Koniec s držadlom sa otvorí.

2 Vložte batériu.
Podrobnosti o výmene batérie uvádza návod na obsluhu fotoaparátu.

3 Vráťte koniec s držadlom do pôvodnej polohy a potom posuňte prepínač LOCK/OPEN do polohy LOCK.

Dizajn a špecifikácie podliehajú zmenám bez upozornenia.

Magyar

Használatra vonatkozó megjegyzések

- Ne helyezze ezt az egységet a instabil helyre. Ha az egységet billegő asztalra vagy ferde felületre helyezi, leeshet vagy felborulhat, ami személyes sérüléséhez vezethet.
- Húzza meg a kamerarögzítő csavart. Ha nincs szilárdan meghúzva, az egység elcsúszhat vagy leválhat a kameráról, ami a kamera károsodásához vagy személyes sérüléshez vezethet.
- Legyen óvatos, hogy az egység kamerára való felszerelése vagy a markolat kinyitása/becsukása során be ne csípje az ujjait.

A Az egység felszerelése a kamerára

1 Helyezze az egységen lévő kiemelkedést a kamera alsó felületén lévő furatba. (A-1)

2 Húzza meg a kamerarögzítő csavart. (A-2)

Háromlábú állvány használata
Csatlakoztassa a háromlábú állványt az egységen lévő állványfurathoz (A-a), majd szorosan húzza meg.

B A kamera akkumulátorának a cseréje

- A kamera akkumulátorát az egység kameráról való eltávolítása nélkül is kicserélheti.
- Lehet, hogy az akkumulátort nem lehet kicserélni, amíg a háromlábú állvány az egységre van szerelve. Ilyen esetben szerelje le a háromlábú állványt az egységről, majd cserélje ki az akkumulátort.

1 Csúsztassa a LOCK/OPEN kapcsolót OPEN helyzetbe.
A markolat kinyílik.

2 Helyezze be az akkumulátort.
Az akkumulátor cseréjéről részletesen a kamera kezelési útmutatójában olvashat.

3 Helyezze vissza a markolatot az eredeti helyzetébe, majd csúsztassa a LOCK/OPEN kapcsolót LOCK helyzetbe.

A forma és a műszaki adatok előzetes bejelentés nélkül megváltozhatnak.

Română

Note privind utilizarea

- Nu așezați această unitate în locuri instabile. În cazul în care unitatea este așezată pe o masă șubredă sau o suprafață înclinată, unitatea poate cădea sau se poate răsturna, provocând răni.
- Strângeți bine șurubul de fixare a camerei. Dacă nu este bine strâns, această unitate se poate mișca sau se poate desprinde din cameră, putând deteriora camera sau provoca răni.
- Aveți grijă să nu vă prindeți degetele când prindeți această unitate la cameră sau când deschideți/închideți partea dinspre grip.

A Fixarea acestei unități la cameră

1 Introduceți partea proeminentă a acestei unități în orificiul din suprafața inferioară a camerei. (A-1)

2 Strângeți șurubul de fixare a camerei. (A-2)

Utilizarea unui trepied
Fixați trepiedul la orificiul pentru trepied (A-a) din această unitate, apoi strângeți-l ferm.

B Înlocuirea pachetului de baterii al acestei camere

- Puteți înlocui pachetul de baterii al camerei fără a scoate această unitate din cameră.
- S-ar putea să nu reușiți să înlocuiți pachetul de baterii cât trepiedul este fixat la această unitate. În astfel de situații, scoateți trepiedul din unitate, apoi înlocuiți pachetul de baterii.

1 Glisați comutatorul LOCK/OPEN în poziția OPEN.
Se va deschide partea dinspre grip.

2 Introduceți pachetul de baterii.
Pentru detalii privind înlocuirea pachetului de baterii, consultați instrucțiunile de utilizare ale camerei.

3 Readuceți partea dinspre grip în poziția inițială, apoi glisați comutatorul LOCK/OPEN în poziția LOCK.

Concepția și specificațiile pot fi modificate fără notificare prealabilă.

Dansk

Bemærkninger om brug

- Placer ikke denne enhed på et ustabilt sted. Placeres enheden på et bord, som vipper, eller en hældende overflade, kan det få enheden til at falde ned eller vælte, hvilket muligvis kan medføre personskade.
- Stram kameraets fastgørelsesskrue ordentligt til. Hvis den ikke strammes ordentligt til, kan denne enhed muligvis flytte sig eller falde af kameraet og derved medføre beskadigelse af kameraet eller personskade.
- Pas på ikke at få fingrene i klemme, når du monterer denne enhed til kameraet eller åbner/lukker enden af grebet.

A Montering af denne enhed på kameraet

1 Sæt fremspringet på denne enhed ind i hullet på undersiden af kameraet. (A-1)

2 Stram kameraets fastgørelsesskrue. (A-2)

For at bruge et stativ
Monter stativet til stativhullet (A-a) på denne enhed, og stram det derefter ordentligt til.

B Udskiftning af batteripakken i kameraet

- Du kan udskifte batteripakken i kameraet uden at fjerne denne enhed fra kameraet.
- Du kan muligvis ikke udskifte batteripakken, mens stativet er monteret til denne enhed. I sådan et tilfælde skal du fjerne stativet fra enheden, og derefter udskifte batteripakken.

1 Skub LOCK/OPEN-kontakten til OPEN-siden.
Enden af grebet åbner.

2 Sæt batteripakken i.
For detaljer om hvordan du udskifter batteripakken, skal du se betjeningsvejledningen til kameraet.

3 Returner enden af grebet til dens oprindelige position, og skub derefter LOCK/OPEN-kontakten til LOCK-siden.

Ret til ændring af design og tekniske data uden varsel forbeholdes.

Česky

Poznámky k použití

- Neumisťujte tuto jednotku na nestabilní místo. Umístění jednotky na vratký stůl nebo šikmý povrch může způsobit pád nebo převrácení jednotky, což může vést ke zranění osob.
- Řádně dotáhněte upevňovací šroub fotoaparátu. Pokud není tato jednotka řádně utažena, může se vysunout či oddělit od fotoaparátu a tím způsobit poškození fotoaparátu nebo zranění.
- Dávejte pozor, abyste si při nasazování této jednotky na fotoaparát nebo při otevírání/zavírání konce držáku nepřiskřípli prsty.

A Nasazení této jednotky na fotoaparát

1 Zasuňte výstupek na této jednotce do otvoru na spodním povrchu fotoaparátu. (A-1)

2 Dotáhněte upevňovací šroub fotoaparátu. (A-2)

Použití stativu
Připevněte stativ k otvoru pro stativ (A-a) na této jednotce a poté ho pevně utáhněte.

B Výměna akumulátoru fotoaparátu

- Akumulátor fotoaparátu můžete vyměnit, aniž byste tuto jednotku museli vyjmout z fotoaparátu.
- Pokud je k této jednotce připevněn stativ, nemusí být možné akumulátor vyměnit. V takovém případě vyjměte stativ z jednotky a poté vyměňte akumulátor.

1 Posuňte přepínač LOCK/OPEN do polohy OPEN.
Konec držáku se otevře.

2 Vložte akumulátor.
Podrobné informace o výměně akumulátoru naleznete v návodu k použití fotoaparátu.

3 Vraťte konec držáku do původní polohy a posuňte přepínač LOCK/OPEN do polohy LOCK.

Změna vzhledu a technických údajů je vyhrazena bez předchozího upozornění.

Suomi

Käyttöä koskevia huomautuksia

- Älä aseta tätä laitetta epävakaalle pinnalle. Jos tämä laite asetetaan epävakaalle pöydälle tai kaltevalle pinnalle, laite voi pudota tai kaatua, mistä saattaa aiheutua henkilövamma.
- Kiristä kameran kiinnitysruuvi kunnolla. Jos sitä ei kiristetä kunnolla, laite saattaa siirtyä paikaltaan tai irrota kamerasta, mistä voi aiheutua kameran vahingoittuminen tai henkilövamma.
- Varo, etteivät sormesi jää kiinni kiinnittäessäsi tätä laitetta kameraan tai avatessasi tai sulkiessasi kahvan päätä.

A Tämän laitteen kiinnittäminen kameraan

1 Työnnä tämän laitteen ulkonema kameran pohjassa olevaan aukkoon. (A-1)

2 Kiristä kameran kiinnitysruuvi. (A-2)

Kolmijalan käyttäminen
Kiinnitä kolmijalka tämän laitteen kolmijalan aukkoon (A-a) ja kiristä se sitten tukevasti.

B Kameran akun vaihtaminen

- Voit vaihtaa kameran akun irrottamatta tätä laitetta kamerasta.
- Et ehkä voi vaihtaa akkua, kun kolmijalka on kiinnitettynä tähän laitteeseen. Tässä tapauksessa irrota kolmijalka ensin laitteesta ja vaihda sitten akku.

1 Liu'uta LOCK/OPEN-kytkin asentoon OPEN.
Kahvan pää avautuu.

2 Aseta akku.
Saat lisätietoja akun vaihtamisesta lukemalla kameran käyttöohjeet.

3 Vie kahvan pää takaisin alkuperäiseen asentoon ja liu'uta sitten LOCK/OPEN-kytkin asentoon LOCK.

Ulkoasua ja teknisiä ominaisuuksia saatetaan muuttaa ilman ennakkoilmoitusta.

Українська

Примітки щодо використання

- Не розміщуйте даний пристрій у нестійкому положенні. Розміщення даного пристрою на нестійкому столі або поверхні під нахилом може спричинити падіння або перекидання пристрою, що може призвести до травми.
- Надійно затягніть гвинт для фіксації камери. Якщо його не буде надійно затягнуто, цей пристрій може зсунутися або від'єднатися від камери, що призведе до пошкодження камери або травми.
- Будьте обережні, щоб не прищемити пальці під час прикріплення даного пристрою до камери або відкривання/закривання кінця ручки.

A Прикріплення даного пристрою до камери

1 Вставте виступ на даному пристрої у отвір на нижній поверхні камери. (A-1)

2 Затягніть гвинт для фіксації камери. (A-2)

Для використання штатива
Прикріпіть штатив до гнізда для штатива (A-a) на даному пристрої, а потім надійно затягніть його.

B Заміна акумулятора камери

- Ви можете замінити акумулятор камери, не знімаючи даний пристрій з камери.
- Ви не зможете замінити акумулятор в той час, як штатив прикріплено до даного пристрою. В такому випадку зніміть штатив з пристрою, а потім замініть акумулятор.

1 Здвиньте перемикач LOCK/OPEN у бік OPEN.
Кінець ручки відкриється.

2 Вставте акумулятор.
Для отримання детальної інформації про заміну акумулятора див. інструкцію з експлуатації камери.

3 Поверніть кінець ручки в його вихідне положення, а потім здвиньте перемикач LOCK/OPEN у бік LOCK.

Технічні характеристики

Розміри (прибл.)	124 мм × 23,3 мм × 57,2 мм (ш/в/г)
Маса (прибл.)	75 г
Комплектність постачання	Подовжувач ручки (1), Набір друкованої документації

Конструкція і технічні характеристики можуть бути змінені без повідомлення.

Русский

Примечания по использованию

- Не размещайте данное устройство в неустойчивом положении. Размещение данного устройства на неустойчивом столе или наклонной поверхности может стать причиной падения или опрокидывания устройства, что может привести к травме.
- Надежно затяните крепежный винт камеры. Если он не будет надежно затянут, данное устройство может сместиться или отсоединиться от камеры, что приведет к повреждению камеры или травме.
- Будьте осторожны, чтобы не прищемить пальцы во время прикрепления данного устройства к камере или открывания/закрывания конца ручки.

A Прикрепление данного устройства к камере

1 Вставьте выступ на данном устройстве в отверстие на нижней поверхности камеры. (A-1)

2 Затяните крепежный винт камеры. (A-2)

Для использования штатива
Прикрепите штатив к гнезду для штатива (A-a) на данном устройстве, а затем надежно затяните его.

B Замена аккумулятора камеры

- Вы можете заменить аккумулятор камеры, не снимая данное устройство с камеры.
- Вы не сможете заменить аккумулятор в то время, как штатив прикреплен к данному устройству. В таком случае снимите штатив с устройства, а затем замените аккумулятор.

1 Сдвиньте переключатель LOCK/OPEN в сторону OPEN.
Конец ручки откроется.

2 Вставьте аккумулятор.
Для получения подробной информации о замене аккумулятора см. инструкцию по эксплуатации камеры.

3 Верните конец ручки в его исходное положение, а затем сдвиньте переключатель LOCK/OPEN в сторону LOCK.

Технические характеристики

Размеры (приблиз.)	124 мм × 23,3 мм × 57,2 мм (ш/в/г)
Масса (приблиз.)	75 г
Комплектность поставки	Удлинитель ручки (1), набор печатной документации

Конструкция и технические характеристики могут быть изменены без уведомления.

中文（简）

保留备用

使用须知

- 请勿将本装置放在不稳定的地方。如果将本装置放在摇晃的桌子或倾斜的表面上，则可能导致本装置跌落或翻倒，从而造成人身伤害。
- 固定相机的螺丝应牢牢拧紧。如果拧得不紧，本装置可能会发生移位或从相机上松脱，从而损坏相机，或导致人身伤害。
- 将本装置安装至相机或展开 / 收起握柄末端时，注意不要夹住手指。

A 将本装置安装至相机

1 将本装置上的突起部分插入相机底端表面的孔中。(A-1)

2 拧紧固定相机的螺丝。(A-2)

使用三脚架
将三脚架安装到本装置上的三脚架孔（A-a）中，然后将其牢牢拧紧。

B 更换相机的电池

- 您可以更换相机的电池，而无需从相机上卸下本装置。
- 当本装置上安装有三脚架时，可能无法更换电池。在这种情况下，请将三脚架从本装置上卸下，然后更换电池。

1 向 OPEN 一侧滑动 LOCK/OPEN 开关。
此时，握柄末端展开。

2 插入电池。
有关如何更换电池的详细信息，请参阅相机的使用说明书。

3 将握柄末端恢复原位，然后向 LOCK 一侧滑动 LOCK/OPEN 开关。

设计或规格如有变动，恕不另行通知。

中文（繁）

使用須知

- 勿將本產品置於不穩定的位置。將本產品放在搖晃桌面或傾斜表面上，可能導致本產品掉落或傾倒，而發生受傷。
- 確實鎖緊相機固定螺絲。若未確實鎖緊，本產品可能移動或從相機分離，導致相機損壞或人員受傷。
- 將本產品安裝至相機或開啟 / 關閉握柄末端時，請小心不要夾到手指。

A 將本產品安裝至相機

1 將本產品的凸出部位插入相機底部表面的孔洞。(A-1)

2 鎖緊相機固定螺絲。(A-2)

使用三腳架
將三腳架安裝至本產品上的三腳架孔（A-a），並確實鎖緊。

B 更換相機的電池組

- 您可直接更換相機的電池組，無需從相機取下本產品。
- 三腳架安裝至本產品時，可能無法更換電池組。在此情況下，請從本產品拆下三腳架，然後再更換電池組。

1 將 LOCK/OPEN 開關滑到 OPEN 側。
握柄末端會打開。

2 插入電池組。
如需更換電池組的詳細資訊，請參閱相機的使用說明書。

3 將握柄末端回復到原位，然後將 LOCK/OPEN 開關滑到 LOCK 側。

設計和規格有所變更時， 恕不另行奉告。

한국어

사용상의 주의

- 불안정한 곳에 본 기기를 두지 마십시오. 기기를 흔들리는 테이블이나 경사면에 놓으면 기기가 떨어지거나 넘어져 부상을 입을 수 있습니다.
- 카메라 고정 나사를 단단히 조여 주십시오. 단단히 조이지 않으면 본 기기가 이동 또는 카메라에서 떨어져 카메라 손상 또는 인적 부상의 원인이 될 수 있습니다.
- 본 기기를 카메라에 부착하거나 그립 끝부분을 열고 닫을 때 손가락이 끼지 않도록 주의하십시오.

A 카메라에 본 기기 부착하기

1 본 기기의 돌출부를 카메라 밑면의 구멍에 삽입합니다. (A-1)

2 카메라 고정 나사를 조입니다. (A-2)

삼각대 사용
본 기기의 삼각대 구멍(A-a)에 삼각대를 부착한 다음 단단히 조입니다.

B 카메라의 배터리 팩 교체하기

- 카메라에서 본 기기를 제거하지 않고 카메라의 배터리 팩을 교체할 수 있습니다.
- 본 기기에 삼각대가 부착되어 있는 동안에는 배터리 팩을 교체하지 못할 수 있습니다. 이러한 경우 기기에서 삼각대를 제거한 다음 배터리 팩을 교체하십시오.

1 LOCK/OPEN 스위치를 OPEN 쪽으로 밉니다.
그립 끝부분이 열립니다.

2 배터리를 삽입합니다.
배터리 팩 교체 방법에 대한 자세한 내용은 카메라의 사용 설명서를 참조하십시오.

3 그립 끝부분을 원래 위치로 되돌린 다음 LOCK/OPEN 스위치를 LOCK 쪽으로 밉니다.

디자인 및 주요 제원은 예고없이 변경할 경우가 있습니다.

Tiếng Việt

Lưu ý khi sử dụng

- Không được đặt bộ phận này ở vị trí không ổn định. Việc đặt bộ phận trên bàn bị lung lay hoặc bề mặt dốc nghiêng có thể khiến bộ phận rơi xuống hoặc ngã đổ, điều này có thể dẫn đến thương tích cá nhân.
- Hãy siết thật chặt vít cố định máy ảnh. Nếu vít không được siết chặt, bộ phận này có thể di chuyển hoặc rơi ra khỏi máy ảnh, dẫn đến hư hỏng máy ảnh hoặc thương tích cá nhân.
- Hãy cẩn thận để ngón tay của bạn không bị kẹp khi gắn bộ phận này vào máy ảnh, hoặc khi mở/đóng đầu báng tay cầm.

A Gắn bộ phận này vào máy ảnh

1 Lắp phần nhô ra trên bộ phận này vào lỗ ở mặt dưới của máy ảnh. (A-1)

2 Siết chặt vít cố định máy ảnh. (A-2)

Để sử dụng giá đỡ ba chân
Hãy gắn giá đỡ ba chân vào lỗ giá đỡ ba chân (A-a) trên bộ phận này, sau đó siết thật chặt.

B Thay thế bộ pin máy ảnh

- Bạn có thể thay thế bộ pin của máy ảnh mà không cần tháo bộ phận này ra khỏi máy ảnh.
- Bạn có thể không thể thay thế bộ pin khi giá đỡ ba chân đang được gắn vào bộ phận này. Trong trường hợp như vậy, hãy tháo giá đỡ ba chân ra khỏi bộ phận, sau đó thay thế bộ pin.

1 Trượt công tắc LOCK/OPEN sang phía OPEN.
Đầu báng tay cầm sẽ mở.

2 Lắp bộ pin vào.
Để biết chi tiết về cách thay thế bộ pin, hãy tham khảo hướng dẫn vận hành của máy ảnh.

3 Xoay đầu báng tay cầm về vị trí ban đầu và trượt công tắc LOCK/OPEN sang phía LOCK.

Thiết kế và thông số kỹ thuật có thể thay đổi mà không cần thông báo.

عربي

ملاحظات عن الاستخدام

- لا تضع هذه الوحدة في مكان غير مستقر. وضع الوحدة على طاولة غير مستقرة أو سطح مائل قد يسبب سقوط الوحدة أو انقلابها، مما قد يؤدي إلى إصابة شخصية.
- شد برغي التثبيت الخاص بالكاميرا بإحكام. إذا لم يتم شده بإحكام، فإن هذه الوحدة قد تتحرك أو تخرج من الكاميرا، مما يؤدي إلى حدوث تلف بالكاميرا أو إصابة شخصية.
- احرص على عدم زنق أصابعك عند تركيب هذه الوحدة بالكاميرا أو فتح/غلق طرف المقبض.

A تركيب هذه الوحدة بالكاميرا

1 أدخل البروز في هذه الوحدة داخل الثقب في السطح السفلي للكاميرا. (A-1)

2 شد برغي التثبيت الخاص بالكاميرا. (A-2)

لاستخدام حامل ثلاثي الأرجل
ركب الحامل ثلاثي الأرجل بثقب الحامل ثلاثي الأرجل (A-a) في هذه الوحدة، ثم شده بإحكام.

B استبدال حزمة بطارية الكاميرا

- يمكنك استبدال حزمة بطارية الكاميرا بدون فك هذه الوحدة من الكاميرا.
- قد لا تتمكن من استبدال حزمة البطارية عندما يكون الحامل ثلاثي الأرجل مركبا بالوحدة. وفي هذه الحالة، فك الحامل ثلاثي الأرجل من الوحدة، ثم استبدل حزمة البطارية.

1 حرك مفتاح LOCK/OPEN إلى ناحية OPEN.
سينفتح طرف المقبض.

2 أدخل حزمة البطارية.
للتفاصيل عن كيفية استبدال حزمة البطارية، ارجع إلى تعليمات تشغيل الكاميرا.

3 أرجع طرف المقبض إلى موضعه الأصلي، ثم حرك مفتاح LOCK/OPEN إلى ناحية LOCK.

التصميم والمواصفات عرضة للتغيير بدون إشعار.