SONY

5-060-563-**01**(1)

フラッシュ
Flash
闪光灯

スタートガイド/Startup Guide/Guide de démarrage/Guía de inicio/入门指南/入門指南/시작 설명서/دليل بدء التشغيل

Multi Interface Shoe

HVL-F46RMA

© 2024 Sony Corporation
Printed in China

https://www.sony.net/

5060563010

A

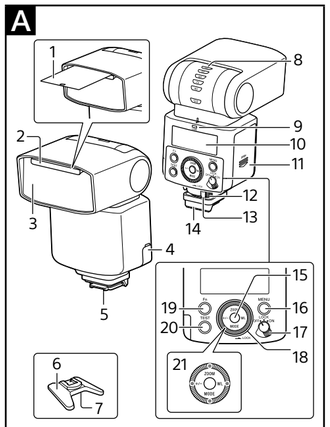

B

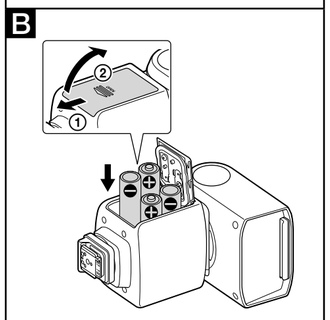

C

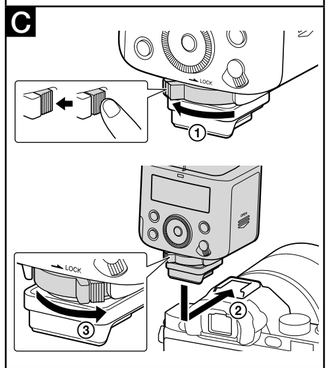

D

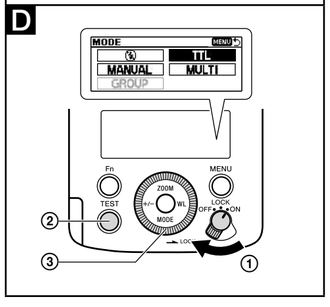

⚠警告 **電気製品は、安全のための注意事項を守らないと、人身への危害や火災などの財産への損害を与えることがあります。**

本書には、事故を防ぐための重要な注意事項と製品の取り扱いかたを示しています。
本書をよくお読みのうえ、製品を安全にお使いください。お読みになったあとは、いつでも見られるところに必ず保管してください。

日本語

本機のマニュアルについて

本機の使いかたについて詳しくは、ヘルプガイド（Web取扱説明書）をご覧ください。
ヘルプガイド（Web取扱説明書）
https://rd1.sony.net/help/ilc/1730/ja/

取り扱い上のご注意

本機はマルチインターフェースシュー搭載のソニー製レンズ交換式デジタルカメラおよびソニー製デジタルスチルカメラとの組み合わせでご使用いただけます。
お使いになるカメラのソフトウェアを、必ず最新のバージョンにアップデートしてから本機をお使いください。

- 本機に接続可能なカメラについては、以下のサイトでご確認ください。
  https://www.sony.net/dics/hvlf46rma/
- 本取扱説明書とあわせて、お使いのカメラの取扱説明書もご確認ください。
- 火災、感電の原因となることがありますので以下にご注意ください。
  – 分解や改造をしない
  – ぬれた手で使用しない
  – 内部に水や異物（金属類や燃えやすい物など）を入れない
  – 水滴のかかる場所など湿気の多い場所やほこり、油煙、湯気の多い場所では使わない
- 本機を他社製品と組み合わせて使用した際の性能や、それによって生じた事故、故障につきましては保証いたしかねますので、あらかじめご了承ください。
- 破損や不具合の原因となる場合がありますので以下にご注意ください。
  – 本機は精密機器のため、落としたり、たたいたり、強い衝撃を与えない
  – 端子部を直接手で触らない
  – 高温多湿の場所での使用、保存を避ける
  – 屋外使用するときは、雨や海水にぬれないようにする
- 内部点検や修理は相談窓口にご依頼ください。
- 落としたり、液体がかかったりしないように丁寧に扱ってください。
- 本機は防じん、防滴性に配慮して設計されていますが、防水性能は備えていません。雨中での使用時は、本機に雨がかからないようにしてください。
- フラッシュの発光部表面の汚れは取り除いてください。表面の汚れが発光による熱で発煙したり、焦げる場合があります。汚れ・ゴミがある場合は柔らかい布などで清掃してください。
- 本製品(付属品を含む)は磁石を使用しているため、ペースメーカー、水頭症治療用圧可変式シャントなどの医療機器に影響を与える恐れがあります。本製品をこれらの医療機器をご使用の方に近づけないでください。これらの医療機器を使用されている場合、本製品のご使用前に担当医師にご相談ください。

⚠警告 **下記の注意事項を守らないと、火災・感電により死亡や大けがの原因となります。**

発光部を人の目に近づけて発光させない
強力な光は目をいためる恐れがあります。 禁止

落下などで、外装ケースなどが破損したときは、絶対に露出部分に触れない
感電の原因となることがあります。 接触禁止

自動車などの運転中にフラッシュを操作したり、運転者に向けてフラッシュを発光させない
交通事故の原因となることがあります。 禁止

万一、使用中に高熱、焦げ臭い、煙が出るなどの異常を感じたら、すみやかに電池を抜き、使用を中止する
放置すると火災や火傷の原因となります。 接触禁止

電池の外装チューブがはがれたり、傷がついている電池は絶対に使用しない
漏液・発熱・破裂の原因となることがあります。 禁止

⚠注意 **下記の注意事項を守らないと、けがをしたり周辺の家財に損害を与えたりすることがあります。**

発光部を皮膚や物で覆ったまま発光させない
発光のとき、発光部が大変熱くなり、火傷の恐れがあります。 禁止

⚠危険 **漏液、発熱、発火、破裂、誤飲による大けがややけど、火災などを避けるため、下記の注意事項をお守りください。**

Ni-MH

ニッケル水素電池はリサイクルできます。不要になったニッケル水素電池は、金属部をビニールテープなどで絶縁してリサイクル協力店へお持ちください。
充電式電池の回収・リサイクルおよびリサイクル協力店については
一般社団法人JBRCホームページ
http://www.jbrc.com/を参照してください。

A 各部名称

1 キャッチライトシート
2 内蔵ワイドパネル
3 フラッシュ発光部
4 マルチ／マイクロUSB端子
5 マルチインターフェースフット
6 ミニスタンド
7 三脚取り付け穴
8 上下方向バウンス角度表示
9 LINKランプ
10 液晶表示部
11 電池室ふた
12 リリースボタン
13 ロックレバー
14 防じん・防滴カバー
15 中央ボタン
16 MENUボタン
17 電源スイッチ
「LOCK」にすると、コントロールホイールなどの設定ボタンが無効になります。意図しない誤操作を防ぐことができます。
18 コントロールホイール
19 Fnボタン
20 TESTボタン
21 十字キー

B 電池を入れる

以下のいずれかの電池を使用します。
- 単3形アルカリ乾電池 4本
- 単3形ニッケル水素電池（Ni-MH）4本

1 電池室の表示（⊕, ⊖）にしたがって電池を入れる。（⊕, ⊖は乾電池の向きを示しています。）

ご注意
- ニッケル水素電池は、必ず指定の充電器で完全に充電してからお使いください。
- リチウム乾電池は性能を十分に発揮できないことがあるため、ご使用にならないでください。

C カメラに本機を取り付ける

1 本機の電源スイッチを「OFF」にする。

2 リリースボタンを押しながら、「LOCK」方向の反対へ回す（①）。

3 本機の端子保護キャップと、カメラのシューキャップをそれぞれ取りはずす。
- カメラの内蔵フラッシュが上がっている場合は、下げてください。

4 マルチインターフェースフットを、カメラのマルチインターフェースシューに差し込む（②）。
- しっかりと固定されるまで、矢印方向に差し込んでください。

5 ロックレバーを「LOCK」方向に右端までしっかり回し（③）、本機を確実に固定する。

取りはずしかた

本機の電源を切った後、リリースボタンを押しながら、「LOCK」方向の反対へ回し、本機を手前にスライドさせます。

ご注意
- 本機のご使用後は、マルチインターフェースフットに端子保護キャップを取り付けて保護してください。

D TTLフラッシュ撮影をする

本機の機能や設定について詳しくは、ヘルプガイドをご覧ください。

1 本機の電源スイッチを「ON」にする（①）。
- 電源を入れると、フラッシュの充電が始まります。TESTボタン（②）がオレンジに点灯したら充電完了です。

2 MODEボタン（③）を押し、コントロールホイールを回転させて、［TTL］を選択する。

3 カメラのシャッターボタンを押し込んで撮影する。
- ＋/－ボタンを押し、調光補正設定画面から調光補正（発光量調整）ができます。

E ワイヤレスフラッシュ撮影をする（電波式ワイヤレス）

ワイヤレスフラッシュ撮影をするには、本機以外にもう1台、電波式ワイヤレス対応のフラッシュを用意してペアリングを行う必要があります。詳しくは、ヘルプガイドをご覧ください。

主な仕様

外形寸法（約）	72.4 mm × 114.7 mm × 88.9 mm（幅／高さ／奥行き）
質量（約）	317 g（電池含まず）
電源電圧	DC 6 V
推奨電池	単3形アルカリ乾電池4本 単3形ニッケル水素電池4本
同梱物	フラッシュ（1）、端子保護キャップ（装着済み）（1）、防じん・防滴カバー（装着済み）（1）、ミニスタンド（1）、ケース（1）、印刷物一式

仕様および外観は、改良のため予告なく変更することがありますが、ご了承ください。

Multi Interface Shoe（マルチインターフェースシュー）はソニーグループ株式会社の商標です。

保証書とアフターサービス

保証書

- この製品には保証書が添付されていますので、お買い上げの際、お受け取りください。
- 所定事項の記入および記載内容をお確かめのうえ、大切に保管してください。
- 保証期間は、お買い上げ日より1年間です。

アフターサービス

調子が悪いときはまずチェックを
ヘルプガイドなどを参考にして故障かどうかお調べください。

それでも具合の悪いときは
ソニーの相談窓口にご相談ください。

保証期間中の修理は
保証書の記載内容に基づいて修理させていただきます。詳しくは保証書をご覧ください。

保証期間経過後の修理は
修理によって機能が維持できる場合は、ご要望により有料修理させていただきます。

部品の保有期間について

当社では本機の補修用性能部品（製品の機能を維持するために必要な部品）を、製造打ち切り後最低7年間保有しています。ただし、故障の状況その他の事情により、修理に代えて製品交換をする場合がありますのでご了承ください。保有期間が経過したあとも、故障箇所によっては修理可能の場合がありますので、お買い上げ店か、ソニーの相談窓口にご相談ください。

ご相談になるときは次のことをお知らせください。

- 型名：HVL-F46RMA
- 故障の状態：できるだけ詳しく
- お買い上げ年月日

お問い合わせ窓口

●各種お問い合わせ（LINEやメールなど）
詳しくは 以下のホームページをご覧ください。
https://www.sony.jp/support/inquiry.html

●電話でのお問い合わせ

【使い方相談窓口】
フリーダイヤル:
0120-333-020
携帯電話・一部のIP電話:
050-3754-9577

【修理相談窓口】
フリーダイヤル:
0120-222-330
携帯電話・一部のIP電話:
050-3754-9599

ガイダンスに沿って短縮番号「４０２」+「＃」を押すと、担当窓口へおつなぎします。

FAX：（共通）0120-333-389
ソニー株式会社
〒108-0075 東京都港区港南1-7-1

English

About the manual for this product

For details on using the product, refer to the "Help Guide" (web manual).
"Help Guide" (Web manual)
https://rd1.sony.net/help/ilc/1730/h_zz/

For Customers in the U.S.A.

For question regarding your product or for the Sony Service Center nearest you, call 1-800-222-SONY (7669) .

Supplier's Declaration of Conformity
Trade Name : SONY
Model : HVL-F46RMA
Responsible Party : Sony Electronics Inc.
Address : 16535 Via Esprillo, San Diego, CA 92127 U.S.A.
Telephone Number : 858-942-2230

Notes on use

This flash unit can be used in combination with Sony Interchangeable Lens Digital Cameras or Sony Digital Still Cameras that has a conventional Multi Interface Shoe.
Update the software of your camera to the latest version before use.

- For camera models compatible with this unit, visit the website at:
  https://www.sony.net/dics/hvlf46rma/
- See the operating instructions of this unit and refer to the operating instructions of your camera.
- To avoid the risk of a fire or an electric shock, observe the following:
  – Do not disassemble or alter this unit.
  – Do not use this unit with wet hands.
  – Do not allow ingress of water or foreign matters (metal, flammable substances, etc.) to this unit.
  – Do not use this unit in a place subject to water splashes, high humidity, dust, oil fumes, and steam.
- Using this unit with products from other manufacturers may affect its performance, leading to accidents or malfunction.
- To avoid the risk of damage or a malfunction, observe the following:
  – This unit is precision equipment. Do not drop the unit, hit it, or subject it to a strong physical impact.
  – Do not touch the electrical contacts on this unit with bare hands.
  – Do not use or store this unit in a place subject to high temperatures and humidity.
  – When using this unit outdoors, keep the unit from exposure to rain or seawater.
- For interior inspection and repair of this unit, contact your Sony dealer or local authorized Sony service facility.
- Handle this unit with care to avoid the risk of dropping it or letting it exposed to liquid.
- This unit is designed to be dust and moisture-resistant, but is not waterproof or splash-proof. When you use the unit in rainy conditions, do not let the unit get wet.
- Keep the flashlamp clean. The soiled flashlamp surface may cause heat buildup, resulting in smoke or scorches. To clean the flashlamp, wipe it with a soft cloth, etc.
- This product (including accessories) has magnet(s) which may interfere with pacemakers, programmable shunt valves for hydrocephalus treatment, or other medical devices. Do not place this product close to persons who use such medical devices. Consult your doctor before using this product if you use any such medical device.

A Identifying the parts

1 Bounce sheet
2 Built-in wide panel
3 Flashlamp
4 Multi/Micro USB terminal
5 Multi Interface foot
6 Mini-stand
7 Tripod attachment hole
8 Bounce indicator (upper/lower angle)
9 LINK lamp
10 LCD panel
11 Battery chamber door
12 Release button
13 Lock lever
14 Dust and moisture resistant cover
15 Center button
16 MENU button
17 Power switch
By selecting "LOCK," you can disable the control wheel and the buttons on the flash unit to prevent unintentional operations.
18 Control wheel
19 Fn button
20 TEST button
21 Direction buttons

B Inserting batteries

The flash unit can accommodate either set of the following:
- Four AA-size alkaline batteries
- Four AA-size rechargeable nickel-metal hydride (Ni-MH) batteries

1 Insert the batteries into the battery chamber as illustrated (⊕, ⊖). (⊕, ⊖ indicate the direction of the batteries.)

Note
- Before you use the rechargeable nickel-metal hydride batteries, be sure to fully charge the batteries with the specified battery charger.
- Do not use lithium-ion batteries in this flash unit as they may prevent the flash unit from delivering full performance.

C Attaching the flash unit to a camera

1 Turn the power switch on the flash unit to "OFF."

2 Press and hold the release button and rotate the lock lever away from "LOCK." (①)

3 Remove the connector protect cap from the flash unit; and the shoe cap from the camera.
- If the built-in flash on the camera is popped up, put it down.

4 Insert the Multi Interface foot of the flash unit into the Multi Interface shoe on the camera. (②)
- Be sure to push in the foot in the direction of the arrow until the foot is secured.

5 Rotate the lock lever toward "LOCK" until it stops at the right end (③) to secure the flash unit on the camera.

To remove the flash unit from the camera

Turn off the power of the flash unit first. Press and hold the release button, rotate the lock lever away from "LOCK," and then slide the unit out of the Multi Interface shoe.

Note
- Once you removed the flash unit from the camera, be sure to attach the connector protect cap to the Multi Interface foot to protect its terminal.

D TTL flash photography

For details about the functions and settings of the flash unit, refer to the Help Guide.

1 Turn the power switch on the flash unit to "ON." (①)
- When you turn on the power to this flash unit, the flash unit starts charging up itself. When the flash unit is fully charged up, the TEST button (②) lights in orange.

2 Press the MODE button (③) and rotate the control wheel to select [TTL].

3 Press the shutter button on the camera to take a photo.
- You can press the +/- button to change the flash compensation (adjust the flash power level) on the screen for setting the flash compensation.

E Wireless flash photography (with radio wireless communications)

To perform radio wireless flash photography with the flash unit, you need another flash unit that supports radio wireless communications in addition to this flash unit and must pair them both together. For details, refer to the Help Guide.

Specifications

Dimensions (Approx.)	72.4 mm × 114.7 mm × 88.9 mm (2 7/8 in. × 4 5/8 in. × 3 1/2 in.) (W/H/D)
Mass (Approx.)	317 g (11.2 oz) (excluding the batteries)
Power requirements	DC 6 V
Recommended batteries	Four LR6 (AA-size) alkaline batteries Four AA-size rechargeable nickel-metal hydride batteries
Included items	Flash unit (1), Connector protect cap (attached) (1), Dust and moisture resistant cover (attached) (1), Mini-stand (1), Case (1), Set of printed documentation

Design and specifications are subject to change without notice.

"Multi Interface Shoe" is a trademark of Sony Group Corporation.

Français

À propos du manuel de ce produit

Pour plus d'informations sur l'utilisation du produit, reportez-vous au « Guide d'aide » (manuel en ligne).
« Guide d'aide » (Manuel en ligne)
https://rd1.sony.net/help/ilc/1730/h_zz/

Seulement pour la France

FR Cet appareil se recycle
À DÉPOSER EN MAGASIN ou À DÉPOSER EN DÉCHÈTERIE
Points de collecte sur www.quefairedemesdechets.fr
Privilégiez la réparation ou le don de votre appareil !

Remarques sur l'emploi

Cette unité flash peut être utilisée avec les appareils photo à objectif interchangeable Sony ou les appareils photo numériques Sony pourvus d'une griffe multi-interface classique.
Mettez à jour le logiciel de votre appareil photo avant utilisation.

- Pour savoir les modèles d'appareil photo compatibles avec cet appareil, consultez l'adresse de site internet suivante :
  https://www.sony.net/dics/hvlf46rma/
- Reportez-vous au mode d'emploi de cette unité flash et à celui de votre appareil photo.
- Pour éviter tout risque d'incendie ou d'électrocution, observez les points suivants :
  – Ne démontez ni ne modifiez pas cet accessoire.
  – N'utilisez pas cet accessoire avec les mains mouillées.
  – Ne faites pas pénétrer de l'eau ou des corps étrangers (métal, matières inflammables, etc.) à l'intérieur de cet accessoire.
  – N'utilisez pas cet accessoire dans un endroit exposé à des éclaboussements d'eau, un taux d'humidité élevé, des poussières, des émanations d'huile et la vapeur.
- L'utilisation de cet appareil avec des produits d'autres fabricants risque de nuire à ses performances, entraînant des accidents ou des dysfonctionnements.
- Pour éviter tout risque d'endommagement ou de dysfonctionnement, observez les points suivants :
  – Cet accessoire est un dispositif de précision. Ne le laissez pas tomber ou ne le heurtez pas ; évitez également qu'il subisse un choc physique violent.
  – Ne touchez pas les contacts électriques de cet accessoire à mains nues.
  – N'utilisez ni ne rangez pas cet accessoire à un endroit exposé à des températures ou un taux d'humidité élevés.
  – Lors de l'utilisation de cet accessoire à l'extérieur, évitez toute exposition à la pluie ou l'eau de mer.
- Pour réaliser une réparation ou inspection à l'intérieur de cet accessoire, contactez le distributeur Sony ou le centre de service Sony agréé le plus proche.
- Manipulez cet appareil avec précaution pour éviter tout risque de chute ou exposition à un liquide.
- Cet appareil est conçu pour résister à la poussière et à l'humidité, mais il n'est pas étanche à la pluie ni aux éclaboussures. Par temps pluvieux, veillez à ce que le produit ne se mouille pas.
- Gardez le tube à éclairs propre. La surface d'un tube à éclairs sale risque de causer une surchauffe, entraînant l'émanation de fumées ou des brûlures. Pour nettoyer le tube à éclairs, essuyez-le avec un chiffon doux, etc.
- Ce produit (y compris les accessoires) comporte un ou des aimants qui peuvent perturber les stimulateurs cardiaques, les valves de dérivation programmables pour le traitement de l'hydrocéphalie ou d'autres appareils médicaux. Ne placez pas ce produit près de personnes utilisant ce type d'appareil médical. Consultez votre médecin avant d'utiliser ce produit si vous utilisez ce type d'appareil médical.

A Identification des éléments

1 Feuille de réflexion
2 Adaptateur grand angle intégré
3 Tube à éclairs
4 Multi/micro connecteur USB
5 Sabot multi-interface
6 Mini-support
7 Douille de trépied
8 Indicateur d'orientation (angle vertical)
9 Témoin LINK
10 Écran LCD
11 Volet-couvercle du compartiment des piles
12 Bouton de libération
13 Bouton de verrouillage
14 Couvercle antihumidité et antipoussière
15 Bouton central
16 Bouton MENU
17 Interrupteur d'alimentation
En sélectionnant « LOCK », vous pouvez désactiver la molette de commande et les touches de l'unité flash pour éviter l'exécution involontaire d'une commande.
18 Molette de commande
19 Touche Fn
20 Touche TEST
21 Touches direction

B Mise en place des piles

Vous pouvez installer dans l'unité flash les piles suivantes :
- Quatre piles alcalines (AA)
- Quatre piles nickel-métal hydrure (Ni-MH) rechargeables (AA)

1 Insérez les piles dans le compartiment des piles comme illustré (⊕, ⊖). (⊕, ⊖ indique le sens des piles.)

Remarque
- Avant d'installer les piles nickelmétal hydrure rechargeables, assurez-vous de les charger complètement à l'aide du chargeur de piles indiqué.
- N'utilisez pas de piles au lithium dans cette unité flash, elles ne permettent pas à l'unité flash d'optimiser ses performances.

C Pose de l'unité flash sur un appareil photo

1 Placez l'interrupteur d'alimentation de l'unité flash sur « OFF ».

2 Appuyez sur le bouton de libération et maintenez-le enfoncé puis placez le bouton de verrouillage hors de la position « LOCK ». (①)

3 Retirez le capuchon de protection de connecteur de l'unité flash ; et la protection de la griffe de l'appareil photo.
- Si le flash intégré de l'appareil photo se déclenche, rentrez-le.

4 Introduisez le sabot multi-interface de l'unité flash dans la griffe multi-interface de l'appareil photo. (②)
- Assurez-vous de pousser le sabot dans le sens de la flèche jusqu'à ce qu'il soit bien fixé.

5 Tournez à fond le bouton de verrouillage vers « LOCK » (③) pour fixer correctement l'unité flash sur l'appareil photo.

Dépose de l'unité flash de l'appareil photo

Mettez d'abord l'unité flash hors tension. Appuyez sur le bouton de libération et maintenez-le enfoncé, placez le bouton de verrouillage hors de la position « LOCK », puis retirez l'unité de la griffe multi-interface.

Remarque
- Une fois l'unité flash déposée de l'appareil photo, assurez-vous d'installer le capuchon de protection de connecteur sur le sabot multi-interface pour protéger sa borne.

D Prise de vue avec flash TTL

Pour plus d'informations sur les fonctions et les paramètres de l'unité flash, reportez-vous au Guide d'aide.

1 Placez l'interrupteur d'alimentation de l'unité flash sur « ON ». (①)
- La charge de l'unité flash commence dès sa mise sous tension. Dès que la charge de l'unité flash est terminée, la touche TEST (②) s'allume en orange.

2 Appuyez sur la touche MODE (③), puis tournez la molette de commande pour sélectionner [TTL].

3 Appuyez sur le déclencheur de l'appareil photo pour prendre une photo.
- Vous pouvez appuyer sur la touche +/- pour modifier la correction d'exposition au flash (réglage de la puissance du flash) à l'écran.

E Prise de vue avec un flash sans fil (communications radio sans fil)

Pour les prises de vue à flash radio sans fil avec l'unité flash, vous devez utiliser une autre unité flash qui prend en charge les communications radio sans fil qui doit être jumelée avec cette unité flash. Pour plus d'informations, reportez-vous au Guide d'aide.

Spécifications

Dimensions (environ)	72,4 mm × 114,7 mm × 88,9 mm (2 7/8 po. × 4 5/8 po. × 3 1/2 po.) (L/H/P)
Poids (environ)	317 g (11,2 oz) (sans les piles)
Alimentation	6 V CC
Piles recommandées	Quatre piles alcalines type LR6 (type AA) Quatre piles au nickel-métal hydrure rechargeables type AA
Articles inclus	Unité flash (1), Capuchon de protection de connecteur (fixé) (1), Couvercle antihumidité et antipoussière (fixé) (1), Mini-support (1), Étui (1), Jeu de documents imprimés

La conception et les spécifications peuvent être modifiées sans préavis.

« Multi Interface Shoe » est une marque commerciale de Sony Group Corporation.

Español

Acerca del manual para este producto

Para los detalles sobre la utilización del producto, consulte la "Guía de ayuda" (manual en la web).
"Guía de ayuda" (manual en la web)
https://rd1.sony.net/help/ilc/1730/h_zz/

AVISO IMPORTANTE PARA MÉXICO

La operación de este equipo está sujeta a las siguientes dos condiciones: (1) es posible que este equipo o dispositivo no cause interferencia perjudicial y (2) este equipo o dispositivo debe aceptar cualquier interferencia, incluyendo la que pueda causar su operación no deseada.

Para consultar la información relacionada al número del certificado, refiérase a la etiqueta del empaque y/o del producto.

Nota:
Información de dispositivo para funcionalidades inalámbricas:
Modelo: ZB24TM-E2044
Marca: NEC

Notas sobre la utilización

Esta unidad de flash puede utilizarse en combinación con cámaras digitales de objetivo intercambiable Sony o cámaras fotográficas digitales Sony que posean una zapata de interfaz múltiple convencional.
Actualice el software de su cámara a la versión más reciente antes de utilizar.

- Para los modelos de cámara compatibles con esta unidad, visite el sitio web en:
  https://www.sony.net/dics/hvlf46rma/
- Consulte el manual de instrucciones de esta unidad y refiérase al manual de instrucciones de su cámara.
- Para evitar riesgos, como un incendio o una descarga eléctrica, observe lo siguiente:
  – No desarme ni modifique esta unidad.
  – No utilice esta unidad con las manos húmedas.
  – No permita la entrada de agua ni materias extrañas (metal, sustancias inflamables, etc.) en esta unidad.
  – No utilice esta unidad en un lugar sujeto a salpicaduras de agua, alta humedad, polvo, humos de aceite, y vapor.
- El uso de esta unidad con productos de otros fabricantes puede afectar a su rendimiento, provocando accidentes o mal funcionamiento.
- Para evitar el riesgo de daños o un mal funcionamiento, observe lo siguiente:
  – Esta unidad es un equipo de precisión. No deje caer la unidad, no la golpee, ni la someta a un fuerte impacto físico.
  – No toque los contactos eléctricos de esta unidad con las manos desnudas.
  – No utilice ni almacene esta unidad en un lugar sujeto a altas temperaturas y humedad.
  – Cuando utilice esta unidad al aire libre, evite exponerla a la lluvia o al agua de mar.
- Para la inspección y reparación interior de esta unidad, póngase en contacto con su distribuidor Sony o con el servicio técnico local autorizado por Sony.
- Manipule esta unidad con cuidado para evitar el riesgo de que se caiga o se exponga a líquidos.
- Esta unidad ha sido diseñada para ser resistente al polvo y a la humedad, pero no es a prueba de agua o a prueba de salpicaduras. Cuando utilice la unidad en condiciones lluviosas, no deje que la unidad se moje.
- Mantenga el tubo de flash limpio. La superficie sucia del tubo de flash puede causar la acumulación de calor, resultando en humo o quemaduras. Para limpiar el tubo de flash, frótelo con un paño suave, etc.
- Este producto (incluyendo los accesorios) tiene un imán (o imanes) que puede interferir con marcapasos, válvulas de derivación programables para el tratamiento de la hidrocefalia, o con otros aparatos médicos. No ponga el producto cerca de personas que utilicen dichos aparatos médicos. Consulte con su médico antes de utilizar este producto si utiliza cualquiera de dichos aparatos médicos.

A Identificación de los componentes

1 Lámina de rebote
2 Panel panorámico incorporado
3 Tubo de flash
4 Terminal multi/micro USB
5 Pata de interfaz múltiple
6 Minisoporte
7 Orificio para montaje de trípode
8 Indicador de rebote (ángulo superior/inferior)
9 Luz LINK
10 Panel LCD
11 Puerta del compartimiento para las pilas
12 Botón de liberación
13 Palanca de bloqueo
14 Cubierta resistente al polvo y la humedad
15 Botón central
16 Botón MENU
17 Interruptor de alimentación
Seleccionando "LOCK", podrá inhabilitar la rueda de control y los botones de la unidad de flash para evitar operaciones involuntarias.
18 Rueda de control
19 Botón Fn (función)
20 Botón TEST
21 Botones de dirección

B Inserción de las pilas/baterías

La unidad de flash puede acomodar cualquiera de los juegos siguientes:
- Cuatro pilas alcalinas de tamaño AA
- Cuatro baterías de hidruro de níquel-metal (Ni-MH)

1 Inserte las baterías en el compartimento de baterías como se muestra en la ilustración (⊕, ⊖). (⊕, ⊖ indica la dirección de las pilas.)

Nota
- Antes de utilizar las baterías de hidruro de níquel-metal, asegúrese de cargarlas con el cargador de baterías específicado.
- No utilice baterías de iones de litio en esta unidad de flash ya que podrían evitar que la unidad de flash brindase el máximo rendimiento.

C Montaje de la unidad de flash en una cámara

1 Ponga el interruptor de alimentación de la unidad de flash en "OFF".

2 Mantenga presionado el botón de liberación y gire la palanca de bloqueo alejándola de "LOCK". (①)

3 Retire la tapa protectora de conector de la unidad de flash; y la tapa de la zapata de la cámara.
- Si el flash incorporado de la cámara emerge, bájelo.

4 Inserte la pata de interfaz múltiple de la unidad de flash en la zapata de interfaz múltiple de la cámara. (②)
- Asegúrese de empujar la pata en la dirección de la flecha hasta que dicha pata quede asegurada.

5 Gire la palanca de bloqueo hacia "LOCK" hasta que se detenga en el extremo derecho (③) para asegurar la unidad de flash a la cámara.

Para desmontar la unidad de flash de la cámara

En primer lugar, desconecte la alimentación de la unidad de flash. Mantenga presionado el botón de liberación, gire la palanca de bloqueo alejándola de "LOCK", y después deslice la unidad fuera de la zapata de interfaz múltiple.

Nota
- Una vez que haya retirado la unidad de flash de la cámara, asegúrese de colocar tapa protectora de conector en la pata de interfaz múltiple para proteger su terminal.

D Fotografía con flash TTL

Con respecto a los detalles acerca de las funciones y los ajustes de la unidad de flash, consulte la Guía de ayuda.

1 Ponga el interruptor de alimentación de la unidad de flash en "ON". (①)
- Cuando conecte la alimentación de esta unidad de flash, dicha unidad de flash comenzará a cargarse por sí misma. Cuando la unidad de flash esté completamente cargada, el botón TEST (②) se iluminará en naranja.

2 Pulse el botón MODE (③) y gire la rueda de control para seleccionar [TTL].

3 Pulse el disparador de la cámara para tomar una foto.
- Puede pulsar el botón +/- para cambiar la compensación de flash (ajuste de nivel de potencia de destello) en la pantalla para ajuste de la compensación de flash.

(Continúa en la página posterior)

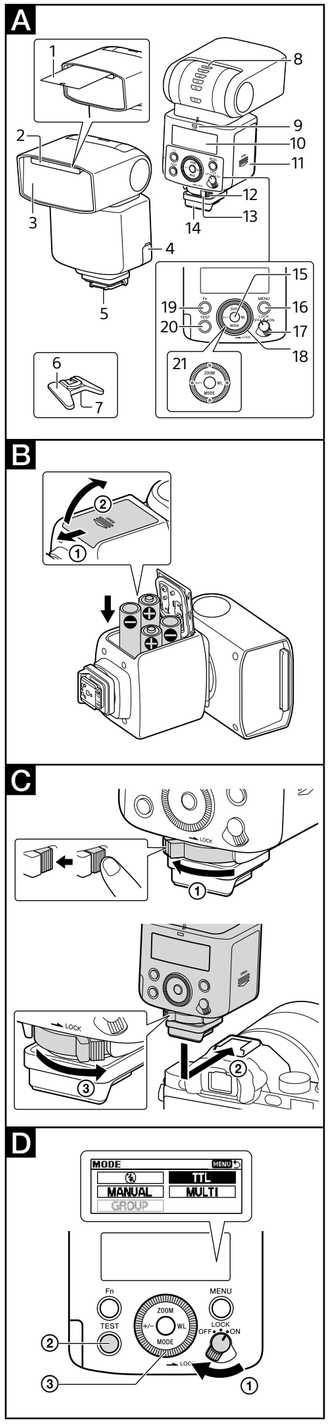

Español

(Continuación de la página frontal)

E Fotografía con flash inalámbrico (con comunicaciones inalámbricas por radio)

Para realizar la fotografía con flash inalámbrico por radio con la unidad de flash, necesitará otra unidad de flash que admita comunicaciones inalámbricas por radio además de esta unidad de flash, y tendrá que emparejarlas juntas. Con respecto a los detalles, consulte la Guía de ayuda.

Especificaciones

Dimensiones (Aprox.)	72,4 mm × 114,7 mm × 88,9 mm (An/Al/Pr)
Peso (Aprox.)	317 g (excluyendo las pilas/baterías)
Requisitos de alimentación	cc 6 V
Pilas/baterías recomendadas	Cuatro pilas alcalinas LR6 (tamaño AA) Cuatro baterías de hidruro de níquel-metal recargables de tamaño AA
Elementos incluidos	Unidad de flash (1), Tapa protectora de conector (fijada) (1), Cubierta resistente al polvo y la humedad (fijada) (1), Minisoporte (1), Funda (1), Juego de documentación impresa

El diseño y las especificaciones están sujetos a cambio sin previo aviso.

"Multi Interface Shoe" es marca comercial de Sony Group Corporation.

中文（简）

保留备用

关于本产品的说明书

有关使用本产品的详细信息，请参阅"帮助指南"（Web 说明书）。

"帮助指南"（Web 说明书）
https://rd1.sony.net/help/ilc/1730/h_zz/

[频率范围、发射功率、天线类型、天线增益]
2.4000–2.4835 GHz：≤ 10 dBm (e.i.r.p.)
单极天线，-3.4 dBi

使用须知

本闪光灯装置可与带有常规多接口热靴的Sony 可更换镜头数码相机或Sony 数码相机组合在一起使用。
开始使用前，请将相机的软件更新为最新版本。

- 有关与本装置兼容的相机型号，请访问以下网站：
https://www.sony.net/dics/hvlf46rma/
- 请参阅本装置的使用说明书，同时参阅相机的使用说明书。
- 为了避免发生火灾或触电等危险，请注意以下几点：
  – 请勿拆解或改装本装置。
  – 请勿在手湿的情况下使用本装置。
  – 请勿让水或异物（金属、易燃物质等）进入本装置。
  – 请勿在溅水、湿度较高、有灰尘、油烟和蒸汽的地方使用本装置。
- 将本机与其他制造商的产品一起使用可能会影响其性能，并由此引发事故或故障。
- 为了避免发生损坏或故障等危险，请注意以下几点：
  – 本装置属精密设备。请勿摔落、击打本装置，也不要对其施加猛烈的物理撞击。
  – 请勿徒手触摸本装置上的电触点。
  – 请勿在高温、高湿的场所中使用或存放本装置。
  – 在室外使用本装置时，请勿将其暴露在雨水或海水中。
- 有关本装置的内部检查和维修事宜，请与Sony 经销商或当地的 Sony 授权维修机构联系。
- 请小心操作本装置，以免其跌落到地上；也不要使其暴露在液体环境中。
- 本装置具有防尘和防潮设计，但是不防水或防溅水。当您在阴雨条件下使用本产品时，请不要让本产品淋湿。
- 保持闪光管清洁。脏污的闪光管表面可能会造成热量积聚，由此导致冒烟或烧焦。要清洁闪光管，请用软布等进行擦拭。
- 本产品（包括附件）带有磁铁，可能会干扰心脏起搏器、用于治疗脑积水的可编程分流阀或其他医疗设备。请勿将本产品放在使用上述医疗设备的人员附近。如果您在使用上述医疗设备，请在使用本产品前咨询医生。

A 部件识别

1 反射膜
2 内置宽板
3 闪光管
4 Multi/Micro USB 端子
5 多接口底座
6 微型底座
7 三脚架安装孔
8 反射指示器（上/下角）
9 LINK 指示灯
10 液晶显示屏
11 电池舱盖
12 释放按钮
13 锁定杆
14 防尘防潮盖
15 中央按钮
16 MENU 按钮
17 电源开关
通过选择"LOCK"，可以禁用控制拨轮及闪光灯装置上的按钮，以防意外操作。
18 控制拨轮
19 Fn（功能）按钮
20 TEST 按钮
21 方向按钮

B 插入电池

本闪光灯装置可使用以下任意一组电池：
- 四节 AA 碱性电池
- 四节 AA 镍氢（Ni-MH）充电电池

1 按照图示（⊡, ⊡）将电池插入电池仓。（⊡, ⊡ 表示电池方向。）

注意
- 使用镍氢充电电池之前，请务必利用指定的电池充电器为电池充满电。
- 请勿在本闪光灯装置中使用锂离子电池，因为它们可能会令闪光灯装置无法全面发挥性能。

C 将闪光灯装置安装至相机

1 将闪光灯装置上的电源开关转至"OFF"。
2 按住释放按钮并转动锁定杆，将其从"LOCK"位置移开。(①)
3 从闪光灯装置上取下连接器保护帽，同时从相机上取下热靴盖。
- 如果相机上的内置闪光灯弹起，请将其放下。

4 将闪光灯装置的多接口底座插入相机的多接口热靴中。(②)
- 务必沿箭头方向推入底座，直到底座被固定就位。

5 向着"LOCK"方向转动锁定杆，直到它停在右端 (③) 为止，从而将闪光灯装置固定在相机上。

从相机上拆卸闪光灯装置

首先关闭闪光灯装置的电源。按住释放按钮，转动锁定杆以将其从"LOCK"位置移开，然后将本装置从多接口热靴中滑出。

注意
- 从相机上卸下闪光灯装置后，请务必将连接器保护帽安装到多接口底座上，以起到保护端子的作用。

D TTL 闪光拍摄

有关闪光灯装置的功能和设置的详细信息，请参阅帮助指南。

1 将闪光灯装置上的电源开关转至"ON"。(①)
- 打开本闪光灯装置的电源时，闪光灯装置将自动开始充电。当闪光灯装置充满电时，TEST 按钮 (②) 将以橙色点亮。

2 按 MODE 按钮 (③) 并旋转控制拨轮以选择 [TTL]。
3 按相机上的快门按钮拍摄照片。
- 在用于设置闪光补偿的屏幕上，按 +/– 按钮可以更改闪光补偿（调整闪光灯功率电平）。

E 无线闪光拍摄（通过无线电无线通信）

要利用闪光灯装置进行无线电无线闪光拍摄，除了本闪光灯装置外，您还需要另一台支持无线电无线通信的闪光灯装置，且必须对二者进行配对。有关详细信息，请参阅帮助指南。

规格

尺寸（近似值）	72.4 mm × 114.7 mm × 88.9 mm（宽/ 高/ 深）
质量（近似值）	317 g（不含电池）
电源要求	DC 6 V
推荐的电池	四节 LR6（AA 尺寸）碱性电池 四节 AA 尺寸镍氢可充电式电池
操作温度	0至+40 ℃
存放温度	–20至+55 ℃
所含物品	闪光灯装置（1）、 连接器保护帽（已安装）（1）、 防尘防潮盖（已安装）（1）、 微型底座（1）、套子（1）、 成套印刷文件

设计或规格如有变动，恕不另行通知。

"Multi Interface Shoe"是
Sony Group Corporation 的商标。

中文（繁）

關於本產品的手冊

如需使用產品的詳細資訊，請參閱"說明指南"（線上手冊）。

"說明指南"（線上手冊）
https://rd1.sony.net/help/ilc/1730/h_zz/

使用須知

本閃光燈裝置可搭配具有一般多介面接座的 Sony 可換鏡頭數位相機或 Sony 數位相機使用。
使用前，請先將相機軟體更新至最新版本。

- 有關本產品相容的相機機型，請前往下列網站：
https://www.sony.net/dics/hvlf46rma/
- 請參閱本裝置的使用說明書及相機的使用說明書。
- 為避免起火或觸電的風險，請遵守下列事項：
  – 請勿拆解或改造本產品。
  – 手上沾水時請勿使用本產品。
  – 請勿讓水或異物（金屬、易燃性物質等）進入本產品。
  – 請勿在可能濺水或高溼度、多塵、油煙和蒸汽的環境中使用本產品。
- 將本產品用於其他製造商的產品可能會影響其效能，而導致發生意外或故障。
- 為避免損壞或故障的風險，請遵守下列事項：
  – 本產品屬精密設備。切勿讓本產品有摔落、碰撞或受到強烈物理衝擊等情形。
  – 切勿徒手觸摸本產品上的電觸點。
  – 請勿將本產品用於或存放於溫度及溼度過高的環境中。
  – 在戶外使用本產品時，請勿讓產品暴露於雨水或海水中。
- 有關本產品的內部檢驗和維修，請聯絡Sony經銷商或當地Sony授權服務中心。
- 請小心使用本裝置，以避免掉落或接觸到液體。
- 本裝置具有防塵與防潮設計，但不防水，也不防濺。在雨天環境下使用本產品時，切勿讓產品淋濕。
- 保持閃光管乾淨。骯髒的閃光管表面可能造成熱度上升，導致冒煙或焦痕。若要清潔閃光管，請使用柔軟布料等物品擦拭。
- 本產品（含配件）有磁力，可能會干擾心律調節器、用於腦積水治療的可調式引流閥或其他醫療器材。請勿將本產品放在此類醫療器材使用者的附近。如果您使用任何此類醫療器材，請在使用本產品前諮詢您的醫生。

B 裝入電池

閃光燈裝置適用以下任一搭配：
- 四顆 AA 鹼性電池
- 四顆 AA 鎳氫（Ni-MH）充電式電池

1 如圖所示（⊡, ⊡），將電池插入電池盒。（⊡, ⊡ 表示電池方向。）

備註
- 在使用鎳氫充電式電池之前，請確保已使用指定的充電器將電池充滿。
- 請勿在本閃光燈裝置使用鋰離子電池，否則可能導致閃光燈裝置無法發揮最佳效能。

C 在相機上安裝閃光燈裝置

1 將閃光燈裝置上的電源開關轉到"OFF"。
2 按住釋放按鈕並且朝"LOCK"的反方向旋轉鎖定桿。(①)
3 拆下閃光燈裝置的接頭保護帽，以及相機的接座帽。
- 若相機上的內建閃光燈彈起，請將其壓下。

4 將閃光燈裝置的多介面底座插入相機的多介面接座。(②)
- 務必朝箭頭方向推入底座，直到底座固定為止。

5 將鎖定桿朝"LOCK"轉動，直到停止於右端 (③)，
將閃光燈裝置固定在相機上。

從相機取下閃光燈裝置

請先關閉閃光燈裝置電源。按住釋放按鈕，並且朝"LOCK"的反方向旋轉鎖定桿，接著將裝置從多介面接座滑出。

備註
- 從相機取下閃光燈裝置後，務必將接頭保護帽安裝到多介面底座以保護其端子。

D TTL 閃光燈拍攝

如需閃光燈裝置功能及設定的詳細資訊，請參閱說明指南。

1 將閃光燈裝置上的電源開關轉到"ON"。(①)
- 開啟本閃光燈裝置的電源時，閃光燈裝置會自動開始充電。當閃光燈裝置完全充電時，TEST 按鈕 (②) 會亮起橘色。

2 按下 MODE 按鈕 (③)，並轉動控制滾輪以選擇 [TTL]。
3 按下相機上的快門按鈕拍攝相片。
- 若要設定閃光燈補償，您可以按下 +/– 按鈕以變更畫面上的閃光燈補償（調整閃光燈功率級數）。

E 無線閃光燈拍攝（使用無線電無線通訊）

若要使用此閃光燈裝置進行無線電無線閃光燈拍攝，除了此閃光燈裝置外，您需要其他支援無線電無線通訊的閃光燈裝置，並且必須將兩者配對在一起。如需詳細資訊，請參閱說明指南。

規格

尺寸（概略值）	72.4 mm × 114.7 mm × 88.9 mm（寬/ 高/ 深）
質量（概略值）	317 g（不含電池）
電源要求	DC 6 V
建議使用電池	四個LR6（AA 尺寸）鹼性電池 四個AA 尺寸鎳氫充電電池
所含物品	閃光燈裝置（1）、接頭保護帽（已安裝）（1）、 防塵防濕蓋（已安裝）（1）、微型底座（1）、 收納盒（1）、成套印刷文件

設計和規格有所變更時，恕不另行奉告。

"Multi Interface Shoe"為Sony Group Corporation 的商標。

한국어

본 제품의 사용 설명서에 대하여

본 제품 사용에 대한 자세한 내용은 "도움말 안내"(웹 사용 설명서)를 참조하십시오.

"도움말 안내"(웹 사용 설명서)
https://rd1.sony.net/help/ilc/1730/h_zz/

식별부호: R-C-SOK-HVL-F46RMA
상호명: 소니코리아(주)
제품명칭: 특정소출력 무선기기(무선데이터통신시스템용 무선기기)
모델명: HVL-F46RMA

제조연월 : 별도 표기
제조자: Sony Corporation

사용상의 주의

본 플래시 장치는 기존의 멀티 인터페이스 슈가 장착된 Sony 렌즈 교환식 디지털 카메라 또는 Sony 디지털 스틸 카메라와 조합해서 사용할 수 있습니다.
사용하기 전에 카메라의 소프트웨어를 최신 버전으로 업데이트하여 주십시오.

- 본 기기와 호환되는 카메라 모델의 경우 다음 웹 사이트를 방문하십시오.
https://www.sony.net/dics/hvlf46rma/
- 본 제품의 사용설명서와 카메라의 사용설명서를 참조하십시오.
- 화재나 감전과 같은 위험을 방지하려면 다음 사항을 준수하십시오.
  – 본 기기를 분해하거나 개조하지 마십시오.
  – 젖은 손으로 이 제품을 사용하지 마십시오.
  – 물이나 이물질 (금속, 가연성 물질 등)이 본 기기에 들어 가지 않도록 하십시오.
  – 물기, 고습, 먼지, 유증기 및 수증기가 있는 장소에서 본 기기를 사용하지 마십시오.
- 다른 제조사의 상품과 함께 본 기기를 사용하면 성능에 영향을 주어 사고 또는 오작동을 유발할 수 있습니다.
- 손상이나 오작동의 위험을 방지하려면 다음 사항을 준수하십시오.
  – 본 기기는 정밀 장치입니다. 기기를 떨어뜨리거나 치지 말고, 또한 강한 물리적 충격을 가하지 마십시오.
  – 본 기기의 전원신호 접점을 맨손으로 만지지 마십시오.
  – 고온 다습한 장소에서 본 기기를 사용하거나 보관하지 마십시오.
  – 야외에서 본 기기를 사용하는 경우 기기를 비 또는 해수에 노출되지 않도록 하십시오.
- 본 기기의 내부 검사 및 수리에 대해서는 Sony 대리점이나 가까운 공인 Sony 서비스 센터에 문의하십시오.
- 떨어뜨리거나 역재가 묻는 것을 방지하기 위해서 주의해서 본 제품을 취급해 주십시오.
- 본 기기는 방진 및 방습 기능을 갖고 있지만 방수 및 발적 기능은 없습니다. 비가 오는 날에 제품을 사용할 때는 제품이 젖지 않도록 주의하여 주십시오.
- 섬광전구를 청결히 유지하십시오. 더럽혀진 섬광전구 표면은 열 축적의 원인이 될 수 있으며, 연기 또는 그을림이 발생할 수 있습니다. 섬광전구를 깨끗히 하기 위해서는 부드러운 헝겊 등으로 닦아 주십시오.
- 이 제품(부속품 포함)은 심장박동기, 수두증 치료를 위한 프로그램가능 차단밸브 또는 기타 의료 기기의 작동을 방해할 수 있는 자석을 포함하고 있습니다. 해당 의료 기기를 사용하는 사람들 가까이에 이 제품을 놓지 마십시오. 해당 의료 기기를 사용하는 경우, 이 제품을 사용하기 전에 의사와 상담하십시오.

A 각 부분 명칭

1 바운스 시트
2 내장 광각 패널
3 섬광전구
4 다기능/마이크로 USB 단자
5 멀티 인터페이스 풋
6 미니 스탠드
7 삼각대 장착부 구멍
8 바운스 표시(상향/하향 각도)
9 LINK 램프
10 LCD 패널
11 배터리실 도어
12 릴리즈 버튼
13 잠금 레버
14 방진 및 방습 커버
15 가운데 버튼
16 MENU 버튼
17 전원 스위치
"LOCK"을 선택하면 조작 휠과 플래시 장치의 버튼들을 비활성화하여 의도하지 않은 조작을 예방할 수 있습니다.
18 조작 휠
19 Fn(기능) 버튼
20 TEST 버튼
21 방향 버튼

B 배터리 삽입하기

플래시 장치는 다음 중 하나로 작동할 수 있습니다:
- AA 사이즈 알카라인 배터리 4개
- AA 사이즈 충전식 니켈-금속 수소화물(Ni-MH) 배터리 4개

1 그림 (⊡, ⊡)와 같이 배터리를 배터리 수납부에 넣어 주십시오.
(⊡, ⊡ 는 배터리의 방향을 가리킵니다.)

참고 사항
- 충전식 니켈-금속 수소화물 배터리를 사용하기 전에 반드시 지정된 배터리 충전기로 완전히 충전 되어야 합니다.
- 플래시 장치가 최대 성능을 발휘하지 못할 수 있으므로 본 플래시 장치에는 리튬 이온 배터리를 사용하지 마십시오.

C 카메라에 플래시 장치 부착하기

1 플래시 장치의 전원 스위치를 "OFF"로 합니다.
2 릴리즈 버튼을 누른 채로 잠금 레버를 "LOCK" 반대편으로 돌립니다. (①)
3 플래시 장치에서 커넥터 보호 캡과 카메라의 슈 캡을 제거합니다.
- 카메라의 내장 플래시가 튀어나오면 눌러넣습니다.

4 플래시 장치의 멀티 인터페이스 풋을 카메라의 멀티 인터페이스 슈에 삽입합니다. (②)
- 풋이 제대로 고정될 때까지 화살표 방향으로 풋을 눌러 주십시오.

5 오른쪽 끝(③)에서 멈출 때까지 잠금 레버를 "LOCK"쪽으로 돌려서 카메라에 플래시 장치를 고정합니다.

카메라에서 플래시 장치를 분리하기

우선 플래시 장치의 전원을 끕니다. 릴리즈 버튼을 누른 채로 잠금 레버를 "LOCK" 반대편으로 돌려서 장치를 멀티 인터페이스 슈로부터 슬라이드하여 빼 냅니다.

참고 사항
- 일단 카메라에서 플래시 장치를 제거하면 그 단자를 보호하기 위해서 반드시 멀티 인테페이스 풋에 커넥터 보호 캡을 부착해 주십시오.

D TTL 플래시 촬영

플래시 장치의 기능과 설정에 관한 자세한 내용은 도움말 안내를 참고하십시오.

1 플래시 장치의 전원 스위치를 "ON"으로 합니다. (①)
- 본 플래시 장치의 전원을 켜면 플래시 장치가 자체 충전을 시작합니다. 플래시 장치가 만충전되면 TEST 버튼(②)이 오렌지색으로 점등합니다.

2 MODE 버튼(③)을 누르고 조작 휠을 돌려 [TTL]을 선택하십시오.
3 사진을 찍기 위해 카메라의 셔터 버튼을 누릅니다.
- +/– 버튼을 눌러 플래시 보정 설정을 위하여 화면에서 플래시 보정 (플래시 파워 레벨 조정)을 변경할 수 있습니다.

E 무선 플래시 촬영(라디오 무선 통신 이용)

본 플래시 장치로 라디오 무선 플래시 촬영을 수행하려면 본 플래시 장치 외에 라디오 무선 통신을 지원하는 다른 플래시 장치가 필요하며 두 개가 서로 페어링 되어야 합니다. 자세한 내용은 도움말 안내를 참조하십시오.

주요 제원

치수 (약)	72.4 mm × 114.7 mm × 88.9 mm (폭/높이/깊이)
무게 (약)	317 g (배터리는 제외)
필요 전원	DC 6 V
권장 배터리	LR6(AA 사이즈) 알카라인 전지 4개 AA 사이즈 니켈 메탈 하이드라이드 충전지 4개
동봉품	플래시 장치 (1), 커넥터 보호 캡 (부착됨) (1), 방진 및 방습 커버 (부착됨) (1), 미니 스탠드 (1), 케이스 (1), 도큐먼트 세트

디자인 및 주요 제원은 예고없이 변경할 경우가 있습니다.

"Multi Interface Shoe" 는 Sony Group Corporation의 상표입니다.

عربي

عن دليل هذا المنتج

للتفاصيل عن استخدام المنتج، ارجع إلى «دليل المساعدة» (دليل الويب).

«دليل المساعدة» (دليل الويب)
https://rd1.sony.net/help/ilc/1730/h_zz/

ملاحظات عن الاستخدام

يمكن استخدام وحدة الفلاش هذه مع كاميرات Sony الرقمية ذات العدسة القابلة للتبديل أو كاميرات Sony الرقمية للصور الثابتة التي بها قاعدة متعددة الأسطح البينية تقليدية.
حدّث برنامج الكاميرا لديك إلى أحدث إصدار قبل الاستخدام.

- لموديلات الكاميرات المتوافقة مع هذه الوحدة، يرجى زيارة موقع الويب على :
https://www.sony.net/dics/hvlf46rma/

- انظر تعليمات التشغيل الخاصة بهذه الوحدة وارجع إلى تعليمات التشغيل الخاصة بالكاميرا.
- لتجنب خطر حريق أو صدمة كهربائية، التزم بالآتي:
  – لا تفكك أو تدخل تعديلات على هذه الوحدة.
  – لا تستخدم هذه الوحدة بيدين مبتلتين.
  – لا تسمح بدخول الماء أو أغراض غريبة (معدن أو مواد سريعة الاشتعال، إلخ.) إلى الوحدة.
  – لا تستخدم هذه الوحدة في مكان يكون عرضة لتناثر الماء أو لرطوبة عالية أو للغبار أو للأبخرة الزيوت أو البخار.
- إن استخدام هذه الوحدة مع منتجات لمصنّعين آخرين قد يؤثر على أدائها، مما يؤدي إلى وقوع حوادث أو إلى حدوث خلل.
- لتجنب خطر التلف أو العطل، التزم بالآتي:
  – هذه الوحدة جهاز بالغ الدقة. لا تسقط الوحدة أو تخبطها أو تعرضها لتأثير بدني قوي.
  – لا تلمس الملامسات الكهربائية في هذه الوحدة بيدين عاريتين.
  – لا تستخدم هذه الوحدة أو تخزنها في مكان عرضة لدرجات حرارة ورطوبة مرتفعة.
  – عند استخدام هذه الوحدة في الخارج، احفظ الوحدة من التعرض للمطر أو ماء البحر.
- لفحص الوحدة من الداخل وإصلاحها، اتصل بموزع Sony أو بمركز خدمة Sony المعتمد المحلي.
- تعامل مع هذه الوحدة بحرص لتجنب خطر إسقاطها أو تعرضها لسائل.
- هذه الوحدة مصممة لتكون مقاومة للغبار والرطوبة، لكنها ليست مضادة للماء أو مضادة لرش الماء. عند استخدام المنتج في ظروف ممطرة، لا تدع المنتج يبتل.
- حافظ على مصباح الفلاش نظيفا. سطح مصباح الفلاش المتسخ ربما يسبب زيادة السخونة، مما يؤدي إلى حدوث دخان أو حروق. لتنظيف مصباح الفلاش، امسحه بقطعة قماش ناعمة، إلخ.
- يحتوي هذا المنتج (بما في ذلك الملحقات) على مغناطيس (مغناطيسات) والتي قد تتداخل مع أجهزة تنظيم ضربات القلب، صمامات التحويلة القابلة للبرمجة لعلاج استسقاء الرأس، أو الأجهزة الطبية الأخرى. لا تضع هذا المنتج بالقرب من الأشخاص الذين يستخدمون مثل هذه الأجهزة الطبية. استشر طبيبك قبل استخدام هذا المنتج إذا كنت تستخدم أي من مثل هذه الأجهزة الطبية.

A تعريف الأجزاء

1 لوح ارتداد الفلاش
2 لوحة عريضة مدمجة
3 مصباح الفلاش
4 موصل USB صغير/ متعدد الاغراض
5 قاعدة متعددة الأسطح البينية
6 حامل صغير
7 ثقب تركيب الحامل الثلاثي الأرجل
8 مبين الارتداد (الزاوية العلوية/ السفلية)
9 مصباح LINK
10 شاشة LCD
11 باب حجرة البطارية
12 زر التحرير
13 ذراع القفل
14 غطاء مقاومة الغبار والرطوبة
15 زر المركز
16 زر MENU
17 مفتاح الطاقة
بواسطة اختيار "LOCK"، يمكنك تعطيل عجلة التحكم وأزرار وحدة الفلاش لمنع عمليات التشغيل غير المقصودة.
18 عجلة التحكم
19 زر Fn (الوظيفة)
20 زر TEST
21 أزرار الاتجاه

B إدخال البطاريات

يمكن أن تستوعب وحدة الفلاش أيا من المجموعات الآتية:
- أربع بطاريات ألكالاين حجم AA
- أربع بطاريات هيدريد نيكل ومعدن (Ni-MH) حجم AA قابلة للشحن

1 أدخل البطاريات في حجرة البطارية كما هو موضح (⊡, ⊡).
(تشير ⊡, ⊡ إلى اتجاه البطاريات.)

ملاحظات
- قبل أن تستخدم بطاريات هيدريد النيكل المعدنية القابلة للشحن، تأكد من شحن البطاريات تماما بشاحن البطاريات المحدد.
- لا تستخدم بطاريات ليثيوم أيون في وحدة الفلاش هذه حيث أن القيام بهذا قد يعوق وحدة الفلاش عن أداء وظيفتها بشكل كامل.

C تركيب وحدة الفلاش بكاميرا

1 لف مفتاح الطاقة في وحدة الفلاش إلى "OFF".
2 اضغط مطولا على زر التحرير ولف ذراع القفل بعيدا عن "LOCK". (①)
3 قم بفك غطاء حماية الموصل من وحدة الفلاش؛ وغطاء القاعدة من الكاميرا.
- إذا كان الفلاش الداخلي في الكاميرا بارزا خارج الكاميرا، أنزله إلى داخل الكاميرا.

4 أدخل قدم السطح البيني المتعددة الاغراض لوحدة الفلاش في قاعدة السطح البيني متعددة الاغراض في الكاميرا. (②)
- تأكد من دفع القدم للداخل باتجاه السهم إلى أن تثبت في مكانها.

5 لف ذراع القفل باتجاه "LOCK" إلى أن تتوقف عند النهاية اليمنى (③) لتثبيت وحدة الفلاش في الكاميرا.

لفك وحدة الفلاش من الكاميرا
افصل طاقة وحدة الفلاش أولا. اضغط مطولا على زر التحرير، وقم بلف ذراع القفل بعيدا عن "LOCK"، ثم حرك الوحدة خارج قاعدة السطح البيني متعددة الاغراض.

ملاحظة
- بمجرد أن تفك وحدة الفلاش من الكاميرا، تأكد من تركيب غطاء حماية الموصل بقدم السطح البيني المتعدد الأغراض لحماية طرف التوصيل.

D التصوير بفلاش TTL

للتفاصيل عن وظائف وإعدادات وحدة الفلاش، ارجع إلى دليل المساعدة.

1 لف مفتاح الطاقة في وحدة الفلاش إلى "ON". (①)
- عندما توصل الطاقة إلى وحدة الفلاش هذه، تبدأ وحدة الفلاش في شحن نفسها. بعدما تشحن وحدة الفلاش بالكامل، يضيء زر الاختبار (②) باللون البرتقالي.

2 اضغط الزر MODE (③) وقم بلف عجلة التحكم لتحديد [TTL].
3 اضغط زر الغالق في الكاميرا لالتقاط صورة.
- يمكنك ضغط الزر +/- لتغيير تعويض الفلاش (ضبط مستوى طاقة الفلاش) في الشاشة لإعداد تعويض الفلاش.

E التصوير بالفلاش اللاسلكي (بالاتصالات اللاسلكية الراديوية)

لأداء تصوير بالفلاش اللاسلكي الراديوي بوحدة الفلاش، فإنك تحتاج إلى وحدة فلاش أخرى تدعم الاتصالات اللاسلكية الراديوية بالإضافة إلى وحدة الفلاش هذه ويجب إقرانهما معا. للتفاصيل، ارجع إلى دليل المساعدة.

المواصفات

الأبعاد (تقريبًا)	72.4 مم × 114.7 مم × 88.9 مم (عرض/ارتفاع/عمق)
الكتلة (تقريبًا)	317 جم (بدون البطاريات)
متطلبات القدرة الكهربائية	تيار مستمر 6 فولت
البطاريات الموصى بها	اربع بطاريات ألكالين LR6 (حجم AA) أربع بطاريات هيدريد نيكل المعدني قابلة للشحن حجم AA
العناصر المشمولة	وحدة الفلاش (1)، غطاء حماية الموصل (مركب) (1)، غطاء مقاومة الغبار والرطوبة (مركب) (1)، حامل صغير (1)، حقيبة (1)، طقم من وثائق مطبوعة

التصميم والمواصفات عرضة للتغيير بدون إشعار.

"Multi Interface Shoe" هي علامة تجارية لشركة سوني Sony Group Corporation.