SONY

8インチ排気ダクトアダプター

LKRA-001

仕様書

LKRA-001は、4K SXRDプロジェクター用8インチ排気ダクトアダプターです。

※対応機器：SRX-R105／R110／S105／S110／T105／T110

主な仕様

外形寸法(幅×高さ×奥行)	：約247.5×308.5×345mm
質量	：約90g

外形寸法図

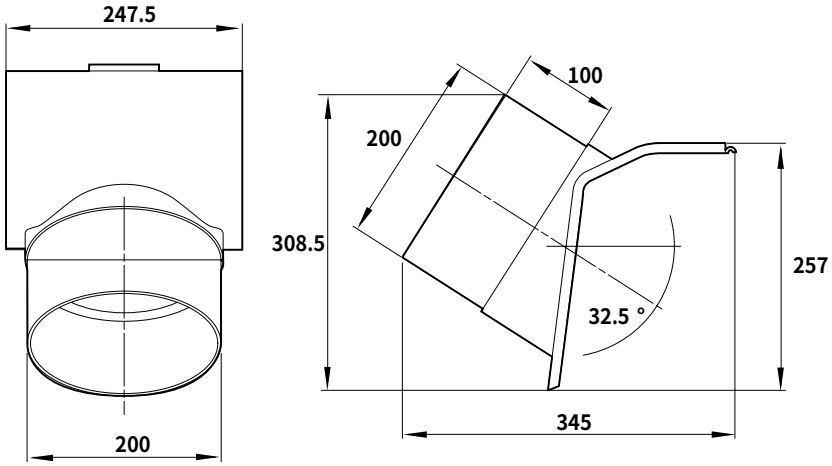

取付図

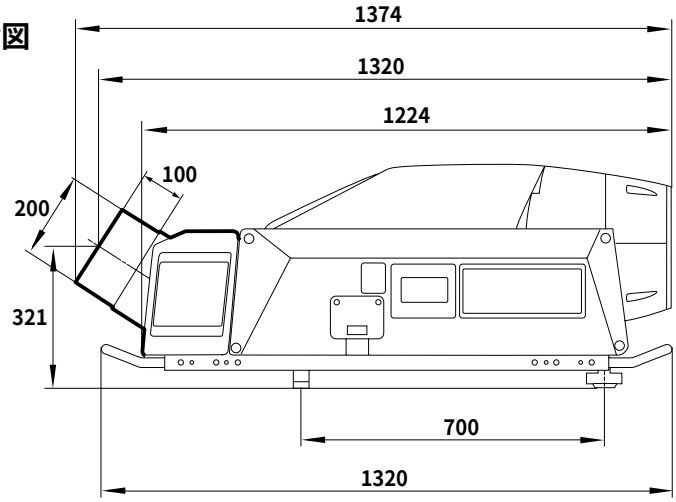

単位：mm

仕様および外観は、改良のため予告なく変更されることがありますのであらかじめご了承ください。