調整範囲
左右スライド：±25mm
前後スライド：±25mm
前後軸回転：およそ±5度
左右軸回転：およそ±5度
上下軸回転：およそ±5度

主部材：SPCC （冷間圧延鋼板）
重量：24ｋｇ
金具外寸：W550×D750×H211.4~271.4(mm)

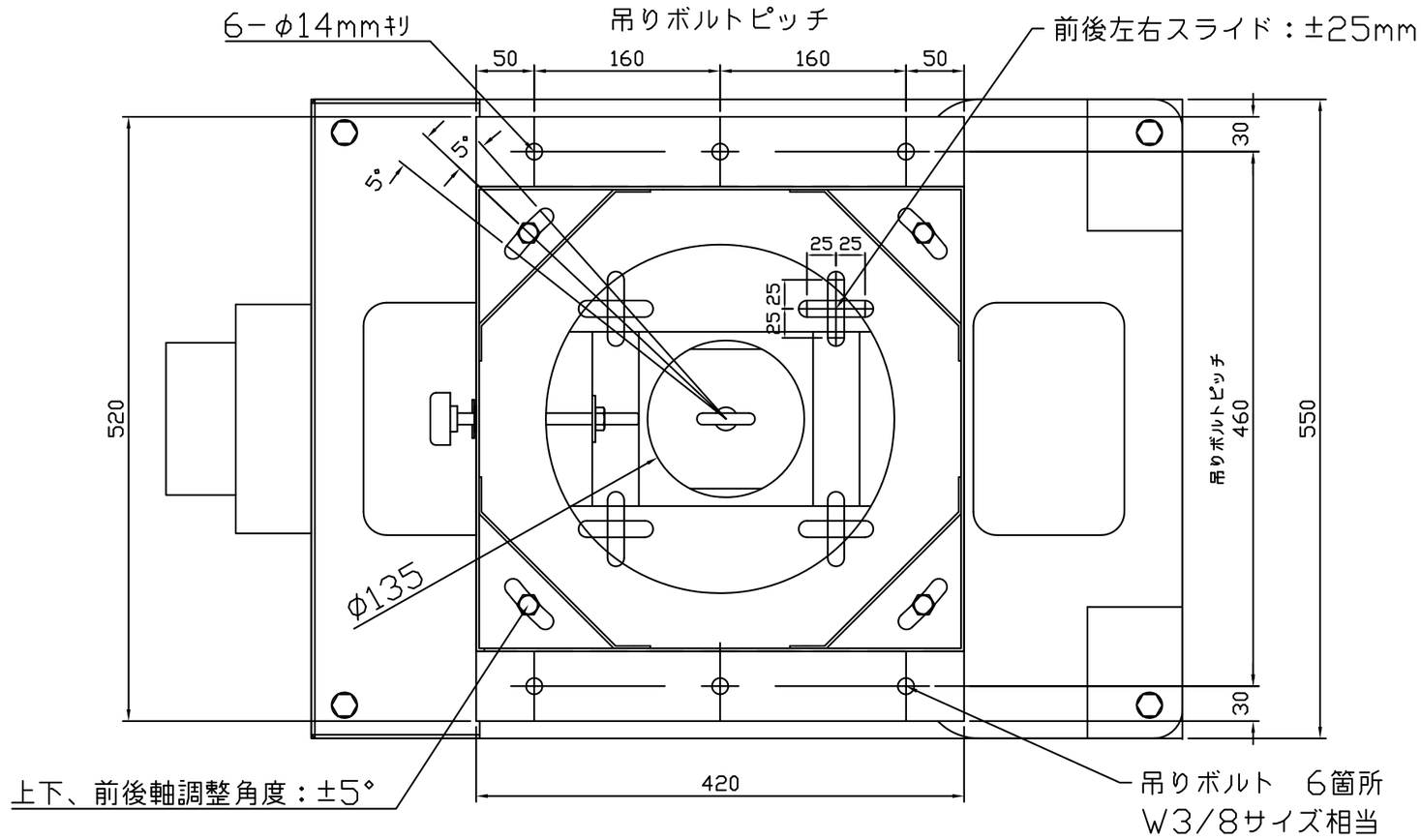

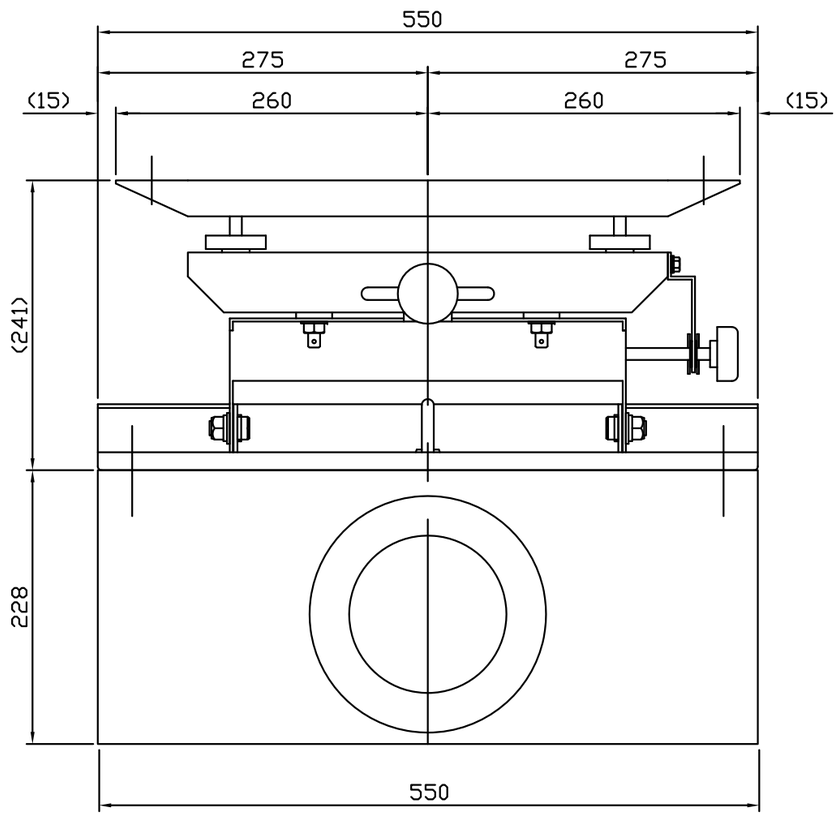

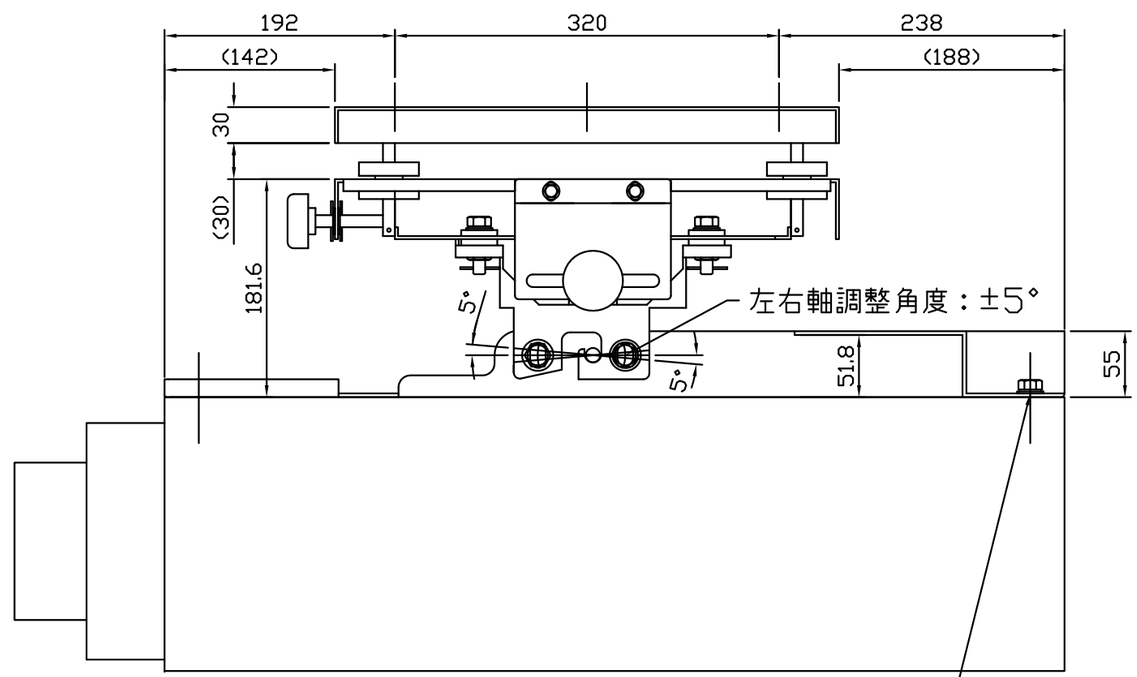

プロジェクター取付用ボルト：M10 座金付十字穴付きボルト L=20mm 4本

KIKUCHI
株式会社　キクチ科学研究所
Tel 03-3952-5131　Fax 03-3953-0051

担当 Y.SAKATA	図面No. SYQH31A		
日付 2016.08.31	縮尺 1/5	mm	タイトル VPL-GTZ270,280+KKY-Z200