SNC-RZ25N　各部名称

前面　　後面　　底面

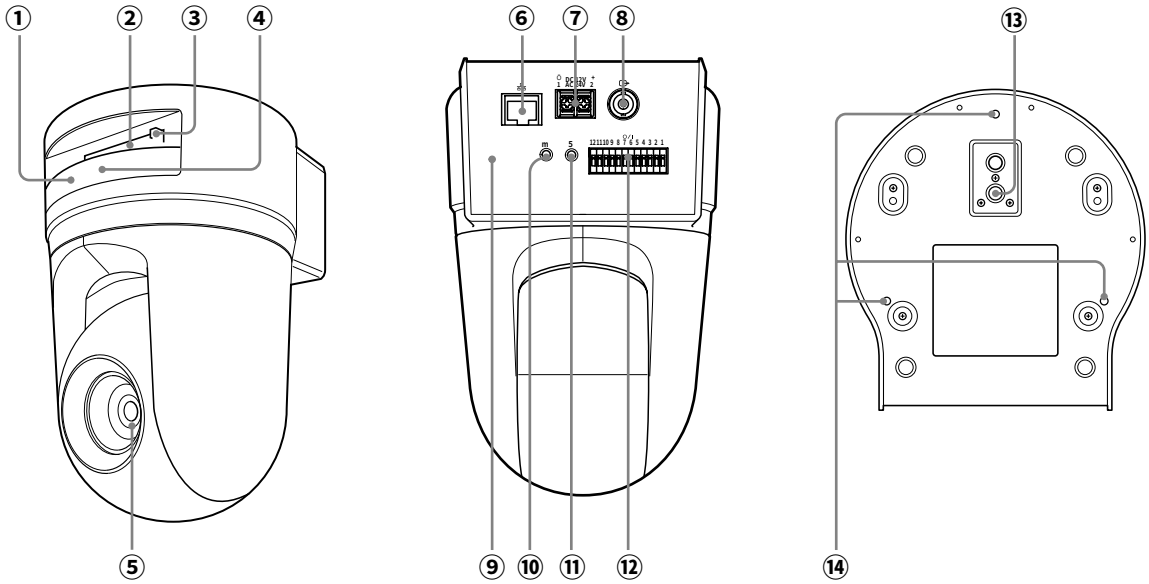

① NETWORK（ネットワーク）インジケーター（オレンジ/ 緑）
② CFカードスロット
③ CFカードレバー
④ POWER (パワー) インジケーター（緑）
⑤ 光学18 倍オートフォーカスレンズ
⑥ ネットワークポート（RJ-45）
⑦ DC 12V/AC 24V（電源入力）端子
⑧ 映像出力端子（BNC）
⑨ リセットスイッチ
⑩ マイク入力端子（ミニジャック、モノラル）
⑪ ライン出力端子（ミニジャック、モノラル）
⑫ I/O（入出力）ポート
⑬ 三脚取り付け部
⑭ 天井設置用ブラケット取り付けネジ穴

記載内容：2007年12月現在