SONY

主な仕様

LED部

全光束
640 lm

消費電力
8.8 W（LED：6.8 W／スピーカー：2.0 W）

エネルギー効率
94.1 lm/W

光色
電球色

対応口金
E26口金

配光
広配光タイプ

スピーカー部

使用スピーカー
直径約40 mm

BLUETOOTH

通信方式
BLUETOOTH標準規格Ver. 4.1

出力
BLUETOOTH標準規格Power Class 1

最大通信距離
見通し距離約10 m*1

使用周波数帯域
2.4 GHz 帯（2.4000 GHz ～ 2.4835 GHz）

変調方式
FHSS

対応BLUETOOTHプロファイル*2
A2DP（Advanced Audio Distribution Profile）、
AVRCP（Audio Video Remote Control Profile）

対応コーデック*3
SBC*4、AAC、Qualcomm® aptX™ audio

対応コンテンツ保護
SCMS-T 方式

伝送帯域（A2DP）
20 Hz ～ 20,000 Hz（44.1 kHz サンプリング時）

*1 通信距離は目安です。周囲環境により通信距離が変わる場合があります。
*2 BLUETOOTHプロファイルとは、BLUETOOTH機器の特性ごとに機能を標準化したものです。
*3 音声圧縮変換方式のこと
*4 Subband Codec の略

その他

定格入力
AC100V 50/60 Hz共用

使用環境・使用温度範囲
屋内用 5℃～40℃

最大外形寸法（最大突起部含む）
約Φ61 mm × 116 mm

質量
約 198 g

付属品
リモコン（1）
リモコン用リチウム電池（CR2032、リモコンに装着済み、お試し用）（1）
スタートガイド（1）
リファレンスガイド・保証書（1）

仕様および外観は、改良のため予告なく変更することがありますが、ご了承ください。

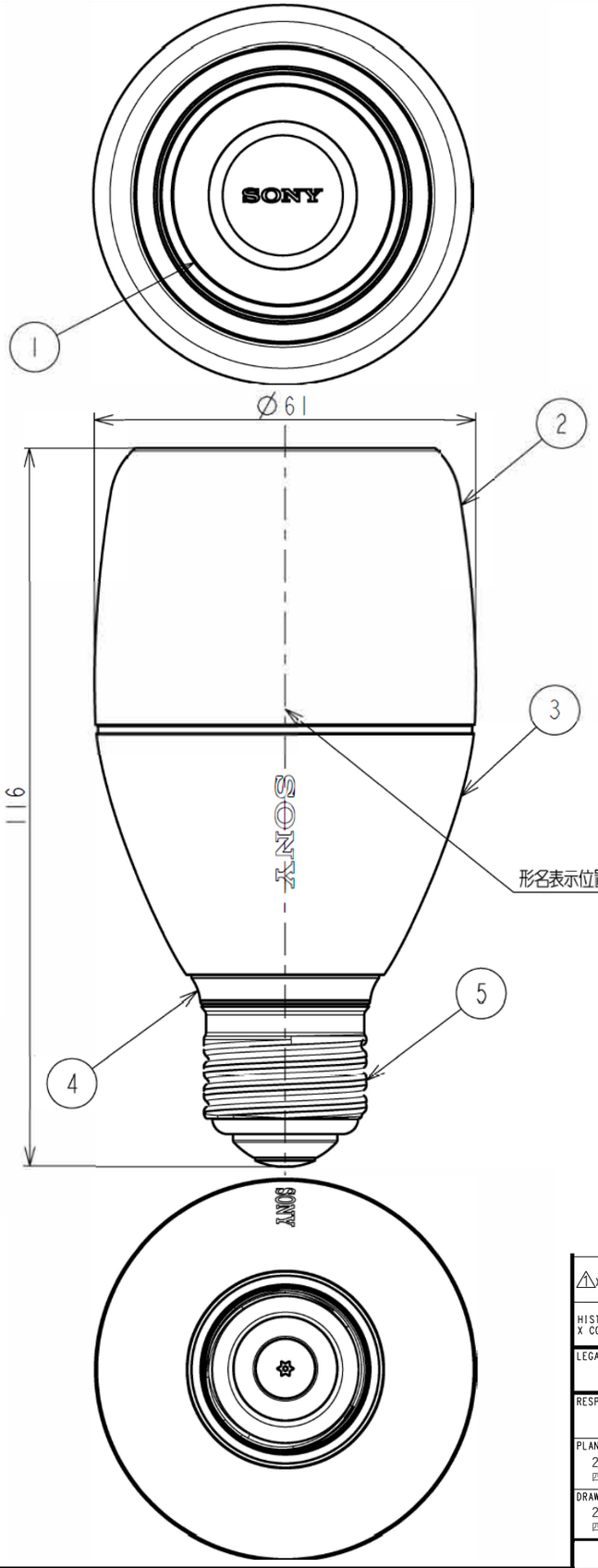

部番	部品名	個数	材質	摘要
1	スピーカー	1	―	―
2	グローブ	1	樹脂	―
3	本体	1	アルミ	―
4	絶縁樹脂	1	樹脂	―
5	口金	1	―	E26

⚠危険 火災 感電 下記の注意事項を守らないと火災・感電・発熱・発火により死亡や大けがの原因となります。

火の中に入れない 禁止

分解しない 分解禁止
故障や感電の原因となります。内部の点検および修理は総合窓口にご依頼ください。

⚠警告 火災 感電 下記の注意事項を守らないと火災・感電・発熱・発火によりやけどや大けがの原因となります。

水のかかる場所や湿気のある場所に置かない 禁止
火災や感電の危険を避けるために、本機を水のかかる場所や湿気のある場所では使用しないでください。本機または本機を装着した照明器具の上に花瓶などの水の入ったものを置かないでください。
万一、水や異物が入ったときは、すぐに使用を中止し、総合窓口にご相談ください。

水中に沈めたり、水中で使用しない 禁止
本機の防水性能は、IPX4相当の防滴仕様で、耐水圧設計ではありません。水中に沈めたり、水中で使用しないでください。感電や火災の原因となります。

内部に水や異物を入れない 禁止
内部に水や異物が入ると火災の原因となります。万一、水や異物が入った場合は、すぐに使用を中止し、総合窓口にご相談ください。

調光機能の付いた照明器具や回路、非常用照明器具、誘導灯器具、HIDランプ（水銀灯など）用器具、リモコンのついた照明器具では絶対に使用しない 禁止
ランプの破損や発煙、点灯回路損傷の原因となります。

直流電源では絶対に使用しない 禁止
ランプの破損や発煙、点灯回路損傷の原因となります。

取りつけや取りはずし、器具清掃のときは、必ず電源を切る
感電の原因となります。

可燃ガスのエアゾールやスプレーを使用しない 禁止
清掃用や殺虫用などの可燃性ガスを本機に使用すると、モーターやスイッチの接点、静電気などの火花、高温部品が原因で引火し、爆発や火災が発生するおそれがあります。

⚠注意 下記の注意事項を守らないとけがをしたり周辺の家財に損害を与えたりすることがあります。

はじめから音量を上げすぎない 禁止
突然大きな音が出て耳をいためることがあります。音量は徐々に上げましょう。とくに、デジタルオーディオプレーヤーなど、雑音の少ないデジタル機器を聞くときにはご注意ください。

特定の状況下では、ワイヤレス機能を使用しない 禁止
本機はワイヤレス機能を内蔵しています。
以下の点に注意してご使用いただき、障害などが発生した場合には、本機のワイヤレス機能を使用しないようにしてください。
また、緊急の場合には、ただちに本機の電源を切ってください。
- 病院などの医療機関内、医療用電気機器の近くでは使用しない。
電波が影響を及ぼし、医療用電気機器の誤動作による事故の原因となるおそれがあります。
- 本製品を使用中に他の機器に電波障害などが発生した場合は、ただちに使用をやめる。
電波が影響を及ぼし、誤動作による事故の原因となるおそれがあります。

本機を自動ドアや火災報知器などの自動制御機器の近くでは使わない 禁止
電波が影響を及ぼし、誤動作による事故の原因となるおそれがあります。

本機は、国内専用です 指示
海外では国によって電波使用制限があるため、本機を使用した場合、罰せられることがあります。

紙や布でおおわない、燃えやすいものに近づけない 注意
火災や器具加熱の原因となります。

落としたり、物をぶつけたり、無理な力を加えたり、傷をつけたりしない 注意
ランプが破損したり落下して破片が飛散したりすると、けがの原因となることがあります。特に器具清掃のときはご注意ください。

点灯中や消灯後しばらくはランプが熱いため、絶対に手や肌を触れない 注意
火傷の原因となることがあります。

引火する危険のある環境（ガソリンや可燃性スプレー、シンナー、ラッカーなどが近くにある場所、粉じんの多い場所など）で使用しない 注意
火災や爆発の原因となることがあります。

振動が強い場所や衝撃を受けやすい場所で使用しない 注意
ランプが落下したり破損したりして、けがや器具加熱の原因となることがあります。

酸などの腐食性が高い環境で使用しない 注意
ランプが落下したり、口金腐食や漏電の原因となることがあります。

粉じんの多い場所で使用しない 注意
器具過熱の原因となることがあります。

ソケットに確実に取り付ける 注意
ランプ落下の原因となることがあります。

ランプの大きさ（外径、長さ）や重さを充分考慮し、必ず適した器具で使用する 注意
落下の原因となることがあります。

電球スタンドや多灯用器具に使用する場合は、器具の強度や天井への取付強度等を確認する 注意
器具の転倒や落下、傾きの原因となることがあります。

電池についての安全上のご注意
液漏れ・破裂・発熱・発火による大けがや失明を避けるため、下記の注意事項を必ずお守りください。

⚠危険 電池の液が漏れたときは

素手で液をさわらない 接触禁止
電池の液が目に入ったり、身体や衣服につくと、失明やけが、皮膚の炎症の原因となることがあります。液の化学変化により、数時間たってから症状が現れることもあります。

必ず次の処理をする 注意
- 液が目に入ったときは、目をこすらず、すぐに水道水などのきれいな水で充分洗い、ただちに医師の治療を受けてください。
- 液が身体や衣服についたときは、すぐにきれいな水で充分洗い流してください。皮膚の炎症やけがの症状があるときは、医師に相談してください。

⚠警告

電池は乳幼児の手の届かない所に置く 禁止
電池は飲み込むと、窒息や胃などへの障害の原因となることがあります。万一、飲み込んだときは、ただちに医師に相談してください。

電池を火の中に入れない、加熱・分解・改造・充電しない、水でぬらさない、火のそばや直射日光のあたるところなど高温の場所で使用・保管・放置しない 禁止
破裂したり、液が漏れたりして、けがややけどの原因となることがあります。

指定以外の電池を使わない、新しい電池と使用した電池または種類の違う電池を混ぜて使わない 禁止
電池の性能の違いにより、破裂したり、液が漏れたりして、けがややけどの原因となることがあります。

＋と－の向きを正しく入れる 注意
＋と－を逆に入れると、ショートして電池が発熱や破裂をしたり、液が漏れたりして、けがややけどの原因となることがあります。機器の表示に合わせて、正しく入れてください。

⚠x					
HISTORY X COUNT	SUFFIX /REV.NO. -REPL.	RELEASE NO. / DATE	REVISION	SIGN.	
LEGAL OWNER					
RESPONSIBLE DEPARTMENT	LSE Sec. / IoT Business Div. SONY Network communications Inc.			ORIGINAL MODEL	LST-SE100
PLANNED BY	2020.03.23 四本	CHECKED BY	SONY '20.03.24 米田	APPROVED BY	SONY '20.03.24 米田
SCALE	1:1	TENTATIVE MODEL			
DRAWN BY	2020.03.23 四本	PRJ. METHOD		SIZE	A3
UNIT	mm				

GENERAL TOLERANCE	
DATE OF ISSUE	
DOCUMENT TYPE	DRAWING
TOLERANCING	JIS B 0024(ISO 8015)
MATERIAL(COLOR)	
FINISH(COLOR)	
DESCRIPTION(E)	
DESCRIPTION(J)	
PART NO.	
SUFFIX	
REV.NO.	
SHEET/PAGES	1/ 1

DRAWING
SONY STANDARD
A3
'18.08
F spec - D32